CMO VALVES
manufacturing the valve you need

Rev. 02 / 24-04-2026

11A SERIES
HUSILLO ASCENDENTE







DESCRIPCIÓN Y UTILIZACIÓN:

Válvula de compuerta de cierre elástico con husillo ascendente, diseñada para satisfacer las más exigentes necesidades en campos de aplicación como servicios contraincendios, depuración y bombeo de aguas residuales, regadío, instalaciones industriales, obra hidráulica y civil en general. La compuerta con revestimiento elastométrico vulcanizado garantiza un cierre hermético y fiable.

- Diseño de paso total con pérdida de carga mínima y flujo bidireccional.
- Apta para agua potable y aguas residuales, disponible de DN50 a DN600.

ACCESORIOS Y OPCIONES

Las válvulas pueden suministrarse con volante manual. Las válvulas pueden fabricarse con brida superior ISO 5211 para el montaje de actuadores. Otras configuraciones especiales están disponibles bajo consulta.

DOSSIER DE CALIDAD

Las válvulas **SERIE 11A** de **CMO Valves** se fabrican bajo estrictos controles de calidad y cumplen con las principales normativas internacionales aplicables a válvulas para redes de agua.

- Pruebas hidráulicas según EN 12266-1 clase A; materiales aptos para agua potable (WRAS).
- Posibilidad de suministrar certificados de materiales y de pruebas bajo solicitud.

SERIE - 11A

VÁLVULAS DE COMPUERTA HUSILLO ASCENDENTE







CARACTERÍSTICAS GENERALES:

- Mínima pérdida de carga.
- Paso total.
- Estanqueidad 100%.
- Flujo bidireccional.
- Bridas PN 10/16 tipo RF.
- Compuerta guiada para facilitar el cierre.
- Certificado WRAS para contacto con agua potable.
- Elastómero de la compuerta vulcanizado sobre la fundición.
- Presión de trabajo máxima según presión de diseño PN10/16.
- Temperatura de trabajo entre -10ºC y 90ºC.

NORMATIVA APLICADA:

- Pruebas hidráulicas según EN 12266-1, clase A
- Directiva CE 2014/68
- Fabricación según EN 1074-2.
- Distancia entre caras según EN 558 serie 14/15.
- Bridas laterales según ISO 7005-2.

CARACTERÍSTICAS TÉCNICAS:

Las válvulas de compuerta son válvulas de seccionamiento, diseñadas para trabajar en posiciones totalmente abiertas o totalmente cerradas. No se recomienda su utilización para regulación continua del caudal. Gracias a su diseño de paso total, la pérdida de carga en posición abierta es mínima.

Las válvulas pueden accionarse mediante:

- Volante manual
- Volante con reductor
- Actuador eléctrico
- Sistemas de transmisión remota

SERIE - 11A

VÁLVULAS DE COMPUERTA
HUSILLO ASCENDENTE





PN10

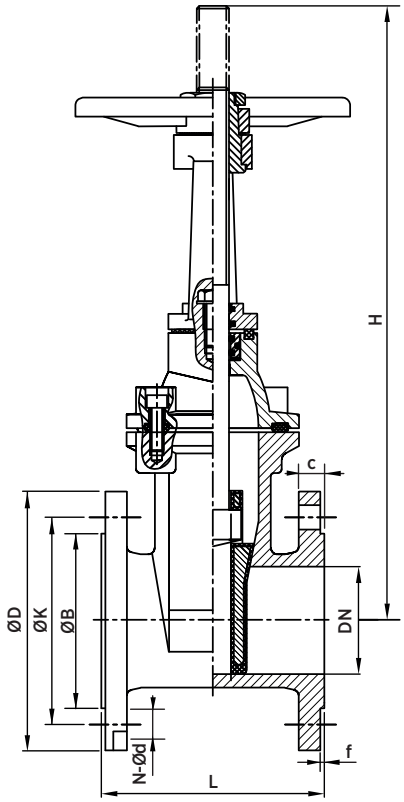

DIMENSIONES (PN10)

DN	L		H	ØB	ØD	ØK	N-Ød	C	f
	BS 5163	F4 *							
50	178	150	367	99	162	125	4-Ø19	19	3
65	190	170	419	118	185	145	4-Ø19	19	3
80	203	180	471	132	200	160	8-Ø19	19	3
100	229	190	550	156	220	180	8-Ø19	19	3
125	254	200	674	184	250	210	8-Ø19	19	3
150	267	210	755	211	285	240	8-Ø23	19	3
200	292	230	956	266	340	295	8-Ø23	20	3
250	330	250	1146	319	395	350	12-Ø23	22	3
300	356	270	131	370	445	400	12-Ø23	24,5	4
350	381	290	1519	429	505	460	16-Ø23	24,5	4
400	406	310	1697	480	565	515	16-Ø28	24,5	4
450	432	330	1884	530	615	565	20-Ø28	25,5	4
500	457	350	2064	582	670	620	20-Ø28	26,5	4
600	508	390	2436	682	780	725	20-Ø31	30	5

F4 *: Hacer refenecia a una longitud corta entre caras (serie 14 según norma EN 558). Es cuerpo de la válvula es más compacto.

Las imagenes y planos no son contractuales. Las especificaciones de los productos mostrados podrán sufrir modificaciones sin aviso previo.

SERIE - 11A

VÁLVULAS DE COMPUERTA
HUSILLO ASCENDENTE





PN16

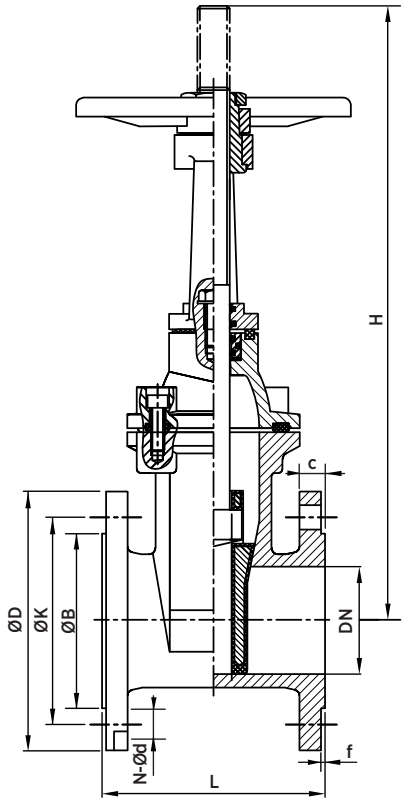

DIMENSIONES (PN10)

DN	L		H	ØB	ØD	ØK	N-Ød	C	f
	BS 5163	F4 *							
50	178	150	367	99	162	125	4-Ø19	19	3
65	190	170	419	118	185	145	4-Ø19	19	3
80	203	180	471	132	200	160	8-Ø19	19	3
100	229	190	550	156	220	180	8-Ø19	19	3
125	254	200	674	184	250	210	8-Ø19	19	3
150	267	210	755	211	285	240	8-Ø23	19	3
200	292	230	956	266	340	295	12-Ø23	20	3
250	330	250	1146	319	405	355	12-Ø28	22	3
300	356	270	131	370	460	410	12-Ø28	24,5	4
350	381	290	1519	429	520	470	16-Ø28	26,5	4
400	406	310	1697	480	580	525	16-Ø31	28	4
450	432	330	1884	548	640	585	20-Ø31	30	4
500	457	350	2064	609	715	650	20-Ø34	31,5	4
600	508	390	2436	720	840	770	20-Ø37	36	5

F4 *: Hacer refenecia a una longitud corta entre caras (serie 14 según norma EN 558). Es cuerpo de la válvula es más compacto.

Las imagenes y planos no son contractuales. Las especificaciones de los productos mostrados podrán sufrir modificaciones sin aviso previo.

SERIE - 11A

VÁLVULAS DE COMPUERTA
HUSILLO ASCENDENTE





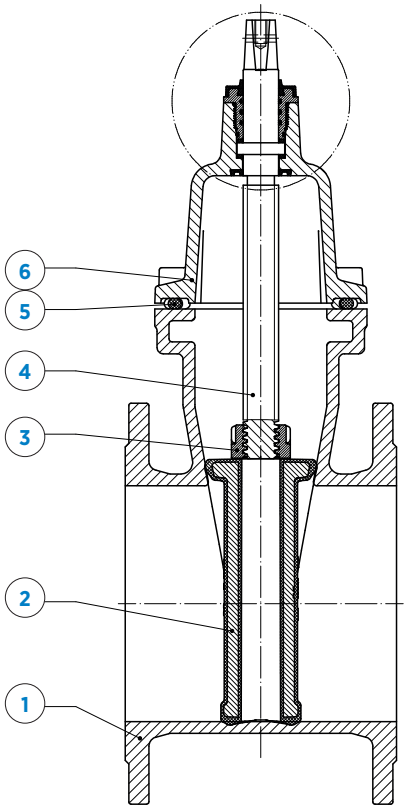

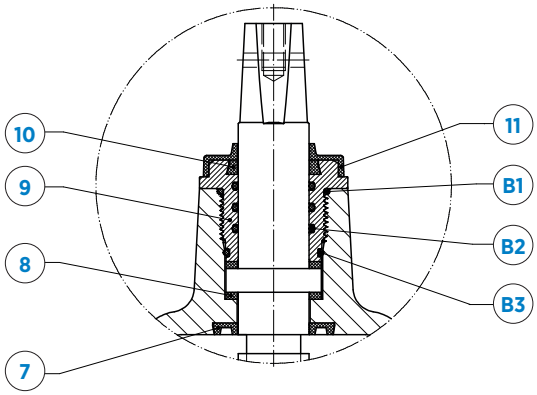

DESCRIPCIÓN		
1	CUERPO	GJS500-7
2	COMPUERTA	GJS00-7 / EPDM
3	TUERCA	LATÓN
4	HUSILLO	ACERO INOX.
5	JUNTA DE GOMA	EPDM
6	BONETE	GJS500-7
7	ANILLO DE SELLADO	EPDM
8	JUNTA	PTFE
9	ANILLO ANTIPOLVO	NBR

DESCRIPCIÓN		
10	GUARDAPOLVO	EPDM
11	CUBIERTA	EPDM
B1	JUNTA TÓRICA	NBR
B2	JUNTA TÓRICA	NBR
B3	JUNTA TÓRICA	NBR
B4	PERNO DE FIJACIÓN	ACERO INOX.
B5	TORNILLO	ACERO AL CARBONO
	PINTURA RAL 5015	EPOXI 250 µm

MANUALES DE INSTALACIÓN Y MANTENIENTO

El manual de instalación, uso y mantenimiento de la **SERIE 11A** está incluida en el manual general **MANUAL DE INSTALACIÓN, MANTENIMIENTO Y SEGURIDAD – 10 SERIES**. En dicho manual se describen las características comunes de las series, así como los aspectos específicos de cada serie, el dicho documento se describe las condiciones de manipulación, montaje, aspectos de seguridad, puesta en marcha, instalación, mantenimiento y resolución de problemas más comunes.

CMO Valves se reserva el derecho de modificar los datos y contenido del presente documento en cualquier momento según su criterio y sin aviso, como parte de su proceso de mejora continua de productos y servicios. Los documentos previos quedan invalidados con la publicación de la última revisión.



CMO VALVES

manufacturing the valve you need

MORE THAN 300 PROJECTS EVERY YEAR

MAS DE 300 PROYECTOS CADA AÑO

CMO VALVES
HEADQUARTERS MAIN OFFICES & FACTORY

Amategi Aldea, 142
20400 Tolosa
Gipuzkoa (Spain)

Tel.: (+34) 943 67 33 99

cmo@cmovalves.com
www.cmovalves.com

CMO VALVES
MADRID

C/ Rumania, 5 - D5 (P.E. Inbisa)
28802 Alcalá de Henares
Madrid (Spain)

Tel.: (+34) 91 877 11 80

cmomadrid@cmovalves.com
www.cmovalves.com

CMO VALVES
FRANCE

5 chemin de la Brocardière
F-69570 DARDILLY
France

Tel.: (+33) 4 72 18 94 44

cmofrance@cmovalves.com
www.cmovalves.com

As part of its ongoing product and service improvement process, **CMO Valves** reserves the right to alter the data and content of this document at its discretion at any time without notice. The publication of the latest revision renders all previous documents invalid.

CMO Valves se reserva el derecho de modificar los datos y contenido del presente documento en cualquier momento según su criterio y sin aviso, como parte de su proceso de mejora continua de productos y servicios. Los documentos previos quedan invalidados con la publicación de la última revisión.