CERTIFIED ISO 9001

CE

CMO VALVES
manufacturing the valve you need

Rev. 02 / 11-05-2026

25A SERIES
MARIPOSA RANURADA







DESCRIPCIÓN Y UTILIZACIÓN:

Las válvulas de mariposa ranurada son componentes de control de flujo diseñados para sistemas de tuberías que utilizan acoplamientos mecánicos ranurados.

Su función principal es abrir, cerrar o regular el paso de fluidos de manera rápida mediante un obturador (disco) giratorio de un cuarto de vuelta.

Estas valvulas están diseñadas para el seccionamiento y regulación del flujo en redes de abastecimiento de agua, bombeo, instalaciones contra incendios y sistemas de tratamiento.

Su conexión ranurada permite una instalación rápida y sencilla, reduciendo tiempos de montaje.

ACCESORIOS Y OPCIONES

Las válvulas de mariposa pueden suministrarse con diferentes sistemas de accionamiento y configuraciones adaptadas a cada instalación. Disponen de brida superior según norma ISO 5211 para facilitar el montaje de actuadores. Otras opciones están disponibles bajo consulta.

Accionamientos: Disponibles versiones para accionamiento manual con palanca de posición (manual) o con caja reductora con volante, y accionamiento motorizado mediante actuador eléctrico o neumático.

Extensiones de eje y configuraciones especiales según requisitos de la instalación.

DOSSIER DE CALIDAD

Todas las válvulas son probadas hidrostáticamente en **CMO Valves** conforme a los protocolos y procedimientos de control de calidad, es posible suministrar certificados de materiales y de pruebas.

- Prueba del cuerpo = presión de trabajo x 1,5.
- Prueba de cierre = presión de trabajo x 1,1.

SERIE - 25A

MARIPOSA RANURADA







CARACTERÍSTICAS GENERALES:

- **Conexión ranurada:** Permite una instalación rápida y un mantenimiento sencillo sin necesidad de soldaduras ni bridas.
- **Cuerpo compacto:** Ocupa menos espacio físico en la línea de tubería en comparación con las válvulas de compuerta. Cuerpo recubierto de epoxi de alta durabilidad.
- **Baja caída de presión:** El diseño del disco aerodinámico minimiza la resistencia al paso del fluido.
- **Estanqueidad bidireccional:** Sellado hermético en ambas direcciones del flujo de trabajo.
- **Cuerpo:** Construido en fundición dúctil para resistir altas presiones e impactos.
- **Disco:** Fabricado en fundición dúctil y recubierto con elastómeros como EPDM o Nitrilo (NBR) para asegurar el sello.
- **Eje:** Acero inoxidable para prevenir la corrosión y garantizar un giro suave.

CARACTERÍSTICAS COMUNES:

- **Sistemas de protección contra incendios:** Certificadas por normativas internacionales para líneas de rociadores automáticos.
- **Sistemas de climatización (HVAC):** Regulación de agua helada y agua caliente de alimentación.
- **Tratamiento de aguas:** Plantas de purificación, bombeo y distribución de agua potable o residual.
- **Instalaciones industriales:** Redes de aire comprimido y conducción de fluidos no corrosivos.

CARACTERÍSTICAS TÉCNICAS:

- 100% estancas: El cierre elastomérico garantiza una estanqueidad total, evitando fugas durante la operación.
- Flujo bidireccional.
- Máxima presión de trabajo 16 bar.
- Temperatura de trabajo entre -10ºC y 90ºC.

NORMATIVA APLICADA:

- Pruebas hidráulicas según EN 12266-1, clase A.
- Directiva CE 2014/68.
- Brida superior según ISO 5211

SERIE - 25A

MARIPOSA RANURADA





VOLANTE

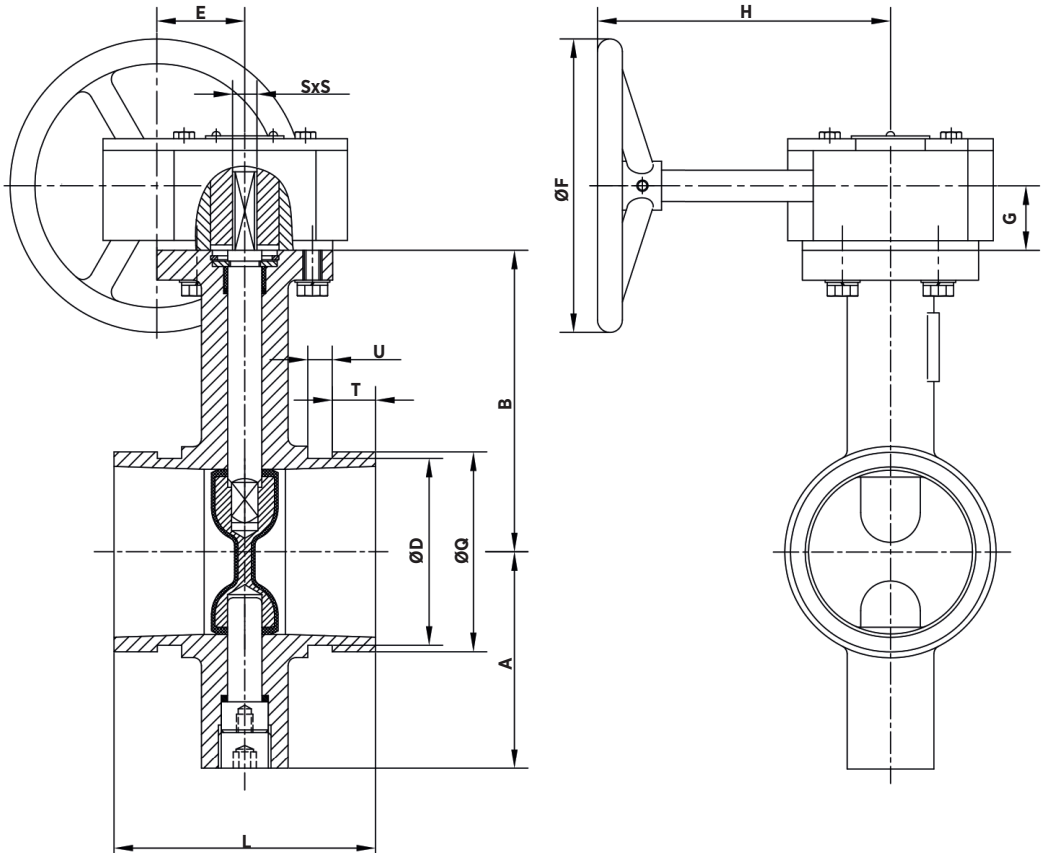

DIMENSIONES

DN	L	A	B	ØQ	ØD	E	ØF	G	H	SxS	U	T
50	81	65	102	60,5	57	45	144	34	145	9x9	8	16
65	97	72	112	73	69	45	144	34	145	9x9	8	16
80	97	80	118	89	85	45	144	34	145	9x9	8	16
100	116	100	137	114,5	110	45	144	34	145	11x11	9,5	16
125	148	118	149	141,5	137	45	144	34	145	14x14	9,5	16
150	148	140	170	168,5	164	49	144	34	145	14x14	9,5	16
200	134	175	204	219	214,5	64	283	40	213	17x17	11,5	19
250	159	215	250	273	268,5	64	283	40	213	22x22	13	19
300	165	258	275	324	318,5	79	283	44	204	22x22	13	19

Las imagenes y planos no son contractuales.
Las especificaciones de los productos mostrados podrán sufrir modificaciones sin aviso previo.

SERIE - 25A

MARIPOSA RANURADA





PALANCA

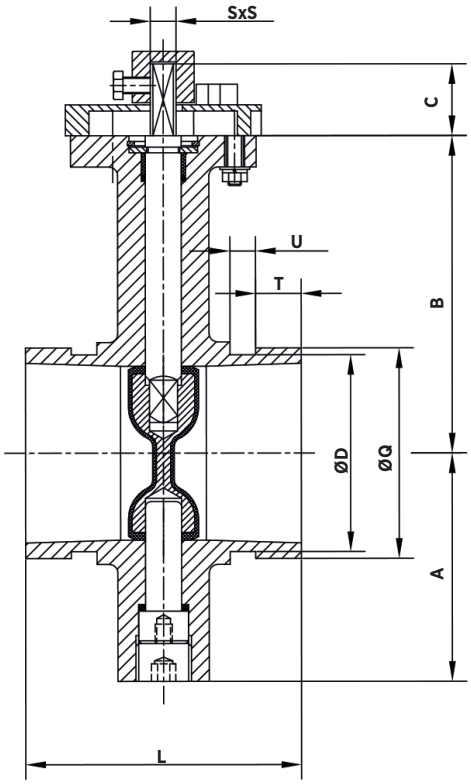

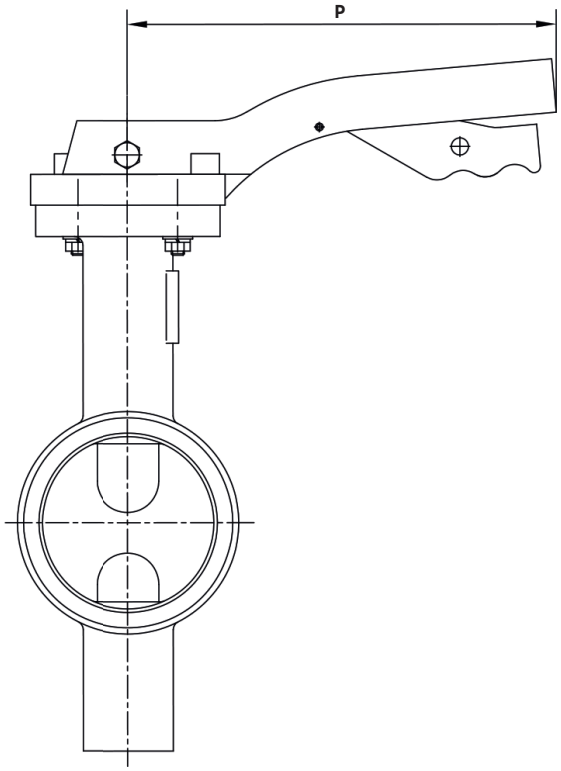

DIMENSIONES

DN	L	A	B	C	ØQ	ØD	P	SxS	U	T
50	81	65	102	32	60,5	57	198	9x9	8	16
65	97	72	112	32	73	69	198	9x9	8	16
80	97	80	118	32	89	85	198	9x9	8	16
100	116	100	137	38	114,5	110	270	11x11	9,5	16
125	148	118	149	38	141,5	137	270	14x14	9,5	16
150	148	140	170	38	168,5	164	270	14x14	9,5	16
200	134	175	204	38	219	214,5	270	17x17	11,5	19
250	159	215	250	38	273	268,5	500	22x22	13	19
300	165	258	275	38	324	318,5	500	22x22	13	19

Las imagenes y planos no son contractuales.
Las especificaciones de los productos mostrados podrán sufrir modificaciones sin aviso previo.

SERIE - 25A

MARIPOSA RANURADA





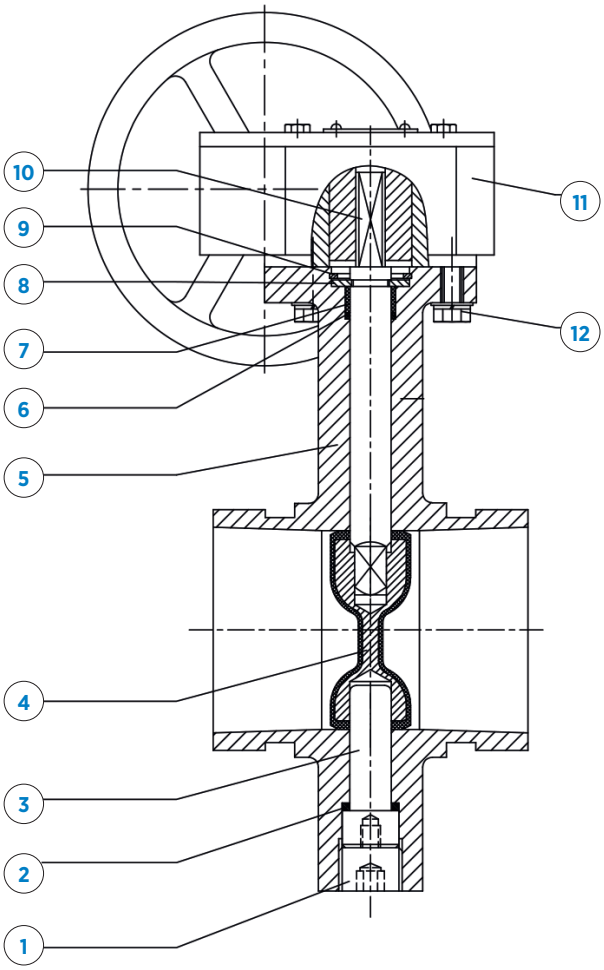

DESCRIPCIÓN		
1	TAPÓN	ACERO CARBONO
2	JUNTA TÓRICA	EPDM
3	EJE INFERIOR	AISI 420
4	DISCO	GJS400 + EPDM
5	EJE SUPERIOR	AISI 420
6	CUERPO	GJS400
7	JUNTA TÓRICA	EPDM
8	COJINETE	PTFE
9	ARANDELA	ACERO CARBONO
10	ANILLO RETENCIÓN	ACERO CARBONO
11	REDUCTOR	GJL250
	PINTURA RAL 5015	Epoxi 250 µm

MANUALES DE INSTALACIÓN Y MANTENIENTO

El manual de instalación, uso y mantenimiento de la **SERIE 25A** está incluida en el manual general **MANUAL DE INSTALACION, MANTENIMIENTO Y SEGURIDAD – 20 SERIES**. En dicho manual se describen las características comunes de las series, así como los aspectos específicos de cada serie, el dicho documento se describe las condiciones de manipulación, montaje, aspectos de seguridad, puesta en marcha, instalación, mantenimiento y resolución de problemas más comunes.

CMO Valves se reserva el derecho de modificar los datos y contenido del presente documento en cualquier momento según su criterio y sin aviso, como parte de su proceso de mejora continua de productos y servicios. Los documentos previos quedan invalidados con la publicación de la última revisión.



CMO VALVES

manufacturing the valve you need

MORE THAN 300 PROJECTS EVERY YEAR

MAS DE 300 PROYECTOS CADA AÑO

CMO VALVES
HEADQUARTERS MAIN OFFICES & FACTORY

Amategi Aldea, 142
20400 Tolosa
Gipuzkoa (Spain)

Tel.: (+34) 943 67 33 99

cmo@cmovalves.com
www.cmovalves.com

CMO VALVES
MADRID

C/ Rumania, 5 - D5 (P.E. Inbisa)
28802 Alcalá de Henares
Madrid (Spain)

Tel.: (+34) 91 877 11 80

cmomadrid@cmovalves.com
www.cmovalves.com

CMO VALVES
FRANCE

5 chemin de la Brocardière
F-69570 DARDILLY
France

Tel.: (+33) 4 72 18 94 44

cmofrance@cmovalves.com
www.cmovalves.com

As part of its ongoing product and service improvement process, **CMO Valves** reserves the right to alter the data and content of this document at its discretion at any time without notice. The publication of the latest revision renders all previous documents invalid.

CMO Valves se reserva el derecho de modificar los datos y contenido del presente documento en cualquier momento según su criterio y sin aviso, como parte de su proceso de mejora continua de productos y servicios. Los documentos previos quedan invalidados con la publicación de la última revisión.