CMO VALVES
manufacturing the valve you need

Rev. 02 / 24-04-2026

11A SERIES
CIERRE ELÁSTICO







DESCRIPCIÓN Y UTILIZACIÓN:

Válvula de compuerta de cierre elástico diseñada para el seccionamiento del flujo en redes de abastecimiento de agua, estaciones de bombeo, sistemas de riego y plantas de depuración. La compuerta con revestimiento elastomérico vulcanizado garantiza un cierre hermético y fiable.

- Diseño de paso total con pérdida de carga mínima y flujo bidireccional
- Apta para agua potable y aguas residuales, disponible de DN40 a DN1000

ACCESORIOS Y OPCIONES

Las válvulas pueden suministrarse con diferentes sistemas de accionamiento adaptados a cada aplicación. Las válvulas pueden fabricarse con brida superior ISO 5211 para el montaje de actuadores. Otras configuraciones especiales están disponibles bajo consulta.

- Volante manual, reductor de engranaje cónico o motorización trifásica
- Distintos tipos de actuadores eléctricos según diámetro y par requerido

DOSSIER DE CALIDAD

Las válvulas **SERIE 11A** de **CMO Valves** se fabrican bajo estrictos controles de calidad y cumplen con las principales normativas internacionales aplicables a válvulas para redes de agua.

- Pruebas hidráulicas según EN 12266-1 clase A; materiales aptos para agua potable (WRAS)
- Posibilidad de suministrar certificados de materiales y de pruebas bajo solicitud

SERIE - 11A

VÁLVULAS DE COMPUERTA
CIERRE ELÁSTICO









CARACTERÍSTICAS GENERALES:

- Mínima pérdida de carga.
- Paso total.
- Desmontable en carga.
- Estanqueidad 100%.
- Flujo bidireccional.
- Bridas PN 10/16 tipo RF.
- Compuerta guiada para facilitar el cierre.
- Certificado WRAS para contacto con agua potable
- Elastómero de la compuerta vulcanizado sobre la fundición.
- Presión máxima de trabajo según presión de diseño PN10 / PN16.
- Temperatura de trabajo entre -10ºC y 90ºC.

NORMATIVA APLICADA:

- Diseño según DIN 3352.
- Pruebas hidráulicas según EN 12266-1, clase A.
- Directiva CE.
- Fabricación según EN 1074-2.
- Distancia entre caras según EN 558 serie 14/15.
- Bridas laterales según ISO 7005-2.
- Brida superior (opcional) ISO 5211.

CARACTERÍSTICAS TÉCNICAS:

Las válvulas de compuerta son válvulas de seccionamiento, diseñadas para trabajar en posiciones totalmente abiertas o totalmente cerradas. No se recomienda su utilización para regulación continua del caudal. Gracias a su diseño de paso total, la pérdida de carga en posición abierta es mínima.

Las válvulas pueden accionarse mediante:

- Volante manual
- Volante con reductor
- Actuador eléctrico
- Sistemas de transmisión remota

SERIE - 11A

VÁLVULAS DE COMPUERTA
CIERRE ELÁSTICO





PN10

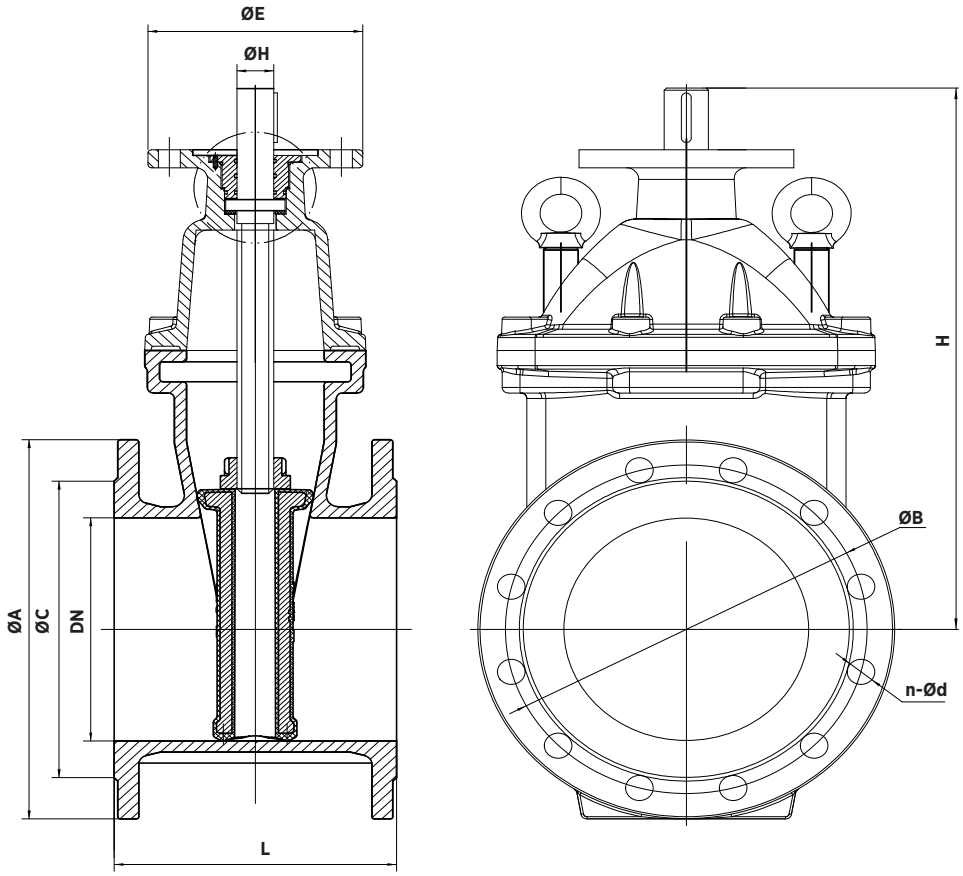

DIMENSIONES (PN10)

DN	L			H	ØA	ØB	ØC	ØE	nxØd	ØH
	BS 5163	F4 *	F5 *							
40	165	140	240	208	150	110	84	125	4xØ19	20
50	178	150	250	220	165	125	99	125	4xØ19	20
60/65	190	170	270	225	185	145	118	125	4xØ19	20
80	203	180	280	250	200	160	132	125	8xØ19	20
100	229	190	300	280	220	180	156	125	8xØ19	20
125	254	200	325	325	250	210	184	125	8xØ19	20
150	267	210	350	370	285	240	211	125	8xØ23	20
200	292	230	400	430	340	295	266	175	8xØ23	30
250	330	250	450	570	395	350	319	175	12xØ23	30
300	356	270	500	660	455	400	370	175	12xØ23	30

F4 *: Hacer refenecia a una longitud corta entre caras (serie 14 según norma EN 558).
F5 *: Hacer refenecia a una longitud larga entre caras (serie 15 según norma EN 558).
Es cuerpo de la válvula es más compacto.
Las imagenes y planos no son contractuales. Las especificaciones de los productos mostrados podrán sufrir modificaciones sin aviso previo.

SERIE - 11A

VÁLVULAS DE COMPUERTA
CIERRE ELÁSTICO





PN10

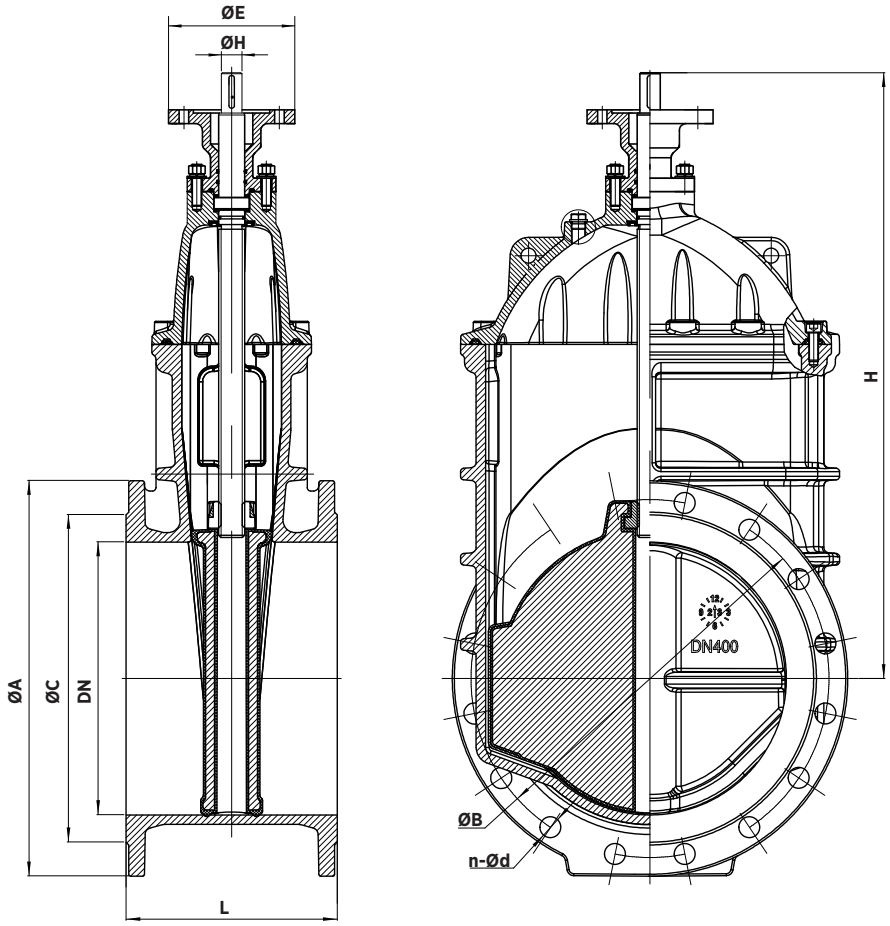

DIMENSIONES (PN10)

DN	L			H	ØA	ØB	ØC	ØE	nxØd	ØH
	BS 5163	F4 *	F5 *							
350	381	290	550	805	505	460	429	175	16xØ23	260
400	406	310	600	889	565	515	480	175	16xØ28	282,5
450	432	330	650	1006	615	565	530	210	20xØ28	307,5
500	457	350	700	1069	670	620	582	210	20xØ28	335
600	508	390	800	1239	780	725	682	210	20xØ31	390

F4 *: Hacer refenecia a una longitud corta entre caras (serie 14 según norma EN 558).
F5 *: Hacer refenecia a una longitud larga entre caras (serie 15 según norma EN 558).
Es cuerpo de la válvula es más compacto.
Las imagenes y planos no son contractuales. Las especificaciones de los productos mostrados podrán sufrir modificaciones sin aviso previo.

SERIE - 11A

VÁLVULAS DE COMPUERTA
CIERRE ELÁSTICO





PN10

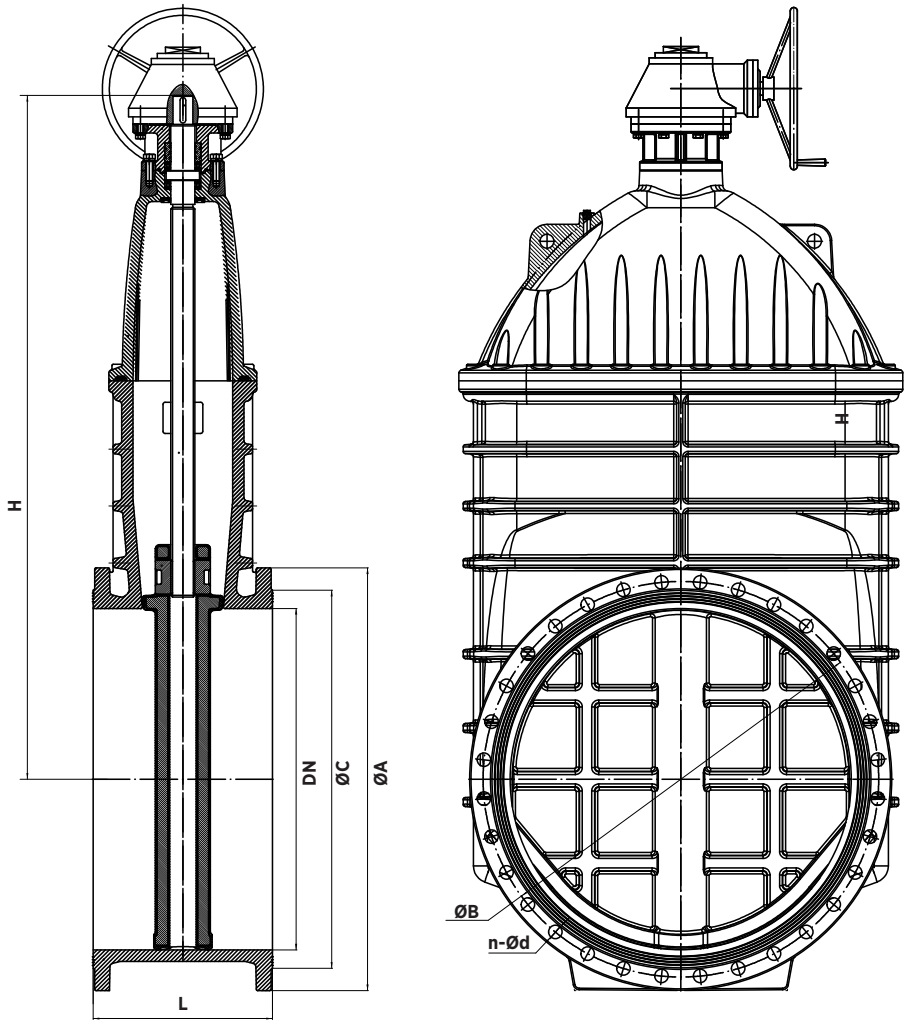

DIMENSIONES (PN10)

DN	L			H	ØA	ØB	ØC	nxØd
	BS 5163	F4 *	F5 *					
700	610	430	900	1403	895	840	784	24xØ31
800	660	470	1000	1810	1015	950	901	24xØ34
900	711	510	1100	1928	1115	1050	1001	28xØ34
1000	811	550	1200	2075	1230	1160	1112	28xØ37
1200	1015	630	/	2403	1455	1380	1328	32xØ40

F4 *: Hacer refenecia a una longitud corta entre caras (serie 14 según norma EN 558).
F5 *: Hacer refenecia a una longitud larga entre caras (serie 15 según norma EN 558).
Es cuerpo de la válvula es más compacto.
Las imagenes y planos no son contractuales. Las especificaciones de los productos mostrados podrán sufrir modificaciones sin aviso previo.

SERIE - 11A

VÁLVULAS DE COMPUERTA
CIERRE ELÁSTICO





PN16

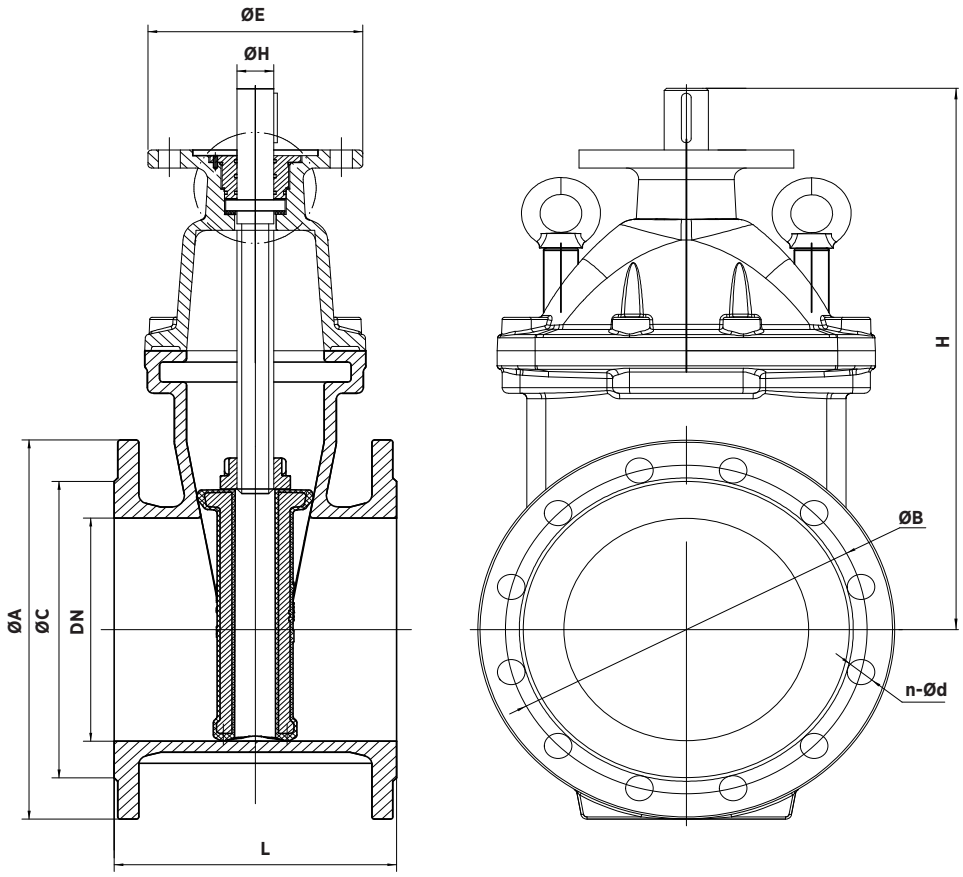

DIMENSIONES (PN16)

DN	L			H	ØA	ØB	ØC	ØE	nxØd	ØH
	BS 5163	F4 *	F5 *							
40	165	140	240	208	150	110	84	125	4xØ19	20
50	178	150	250	220	165	125	99	125	4xØ19	20
60/65	190	170	270	225	185	145	118	125	4xØ19	20
80	203	180	280	250	200	160	132	125	8xØ19	20
100	229	190	300	280	220	180	156	125	8xØ19	20
125	254	200	325	325	250	210	184	125	8xØ19	20
150	267	210	350	370	285	240	211	125	8xØ23	20
200	292	230	400	430	340	295	266	175	8xØ23	30
250	330	250	450	570	405	355	319	175	12xØ23	30
300	356	270	500	660	460	410	370	175	12xØ23	30

F4 *: Hacer refenecia a una longitud corta entre caras (serie 14 según norma EN 558).
F5 *: Hacer refenecia a una longitud larga entre caras (serie 15 según norma EN 558).
Es cuerpo de la válvula es más compacto.
Las imagenes y planos no son contractuales. Las especificaciones de los productos mostrados podrán sufrir modificaciones sin aviso previo.

SERIE - 11A

VÁLVULAS DE COMPUERTA
CIERRE ELÁSTICO





PN16

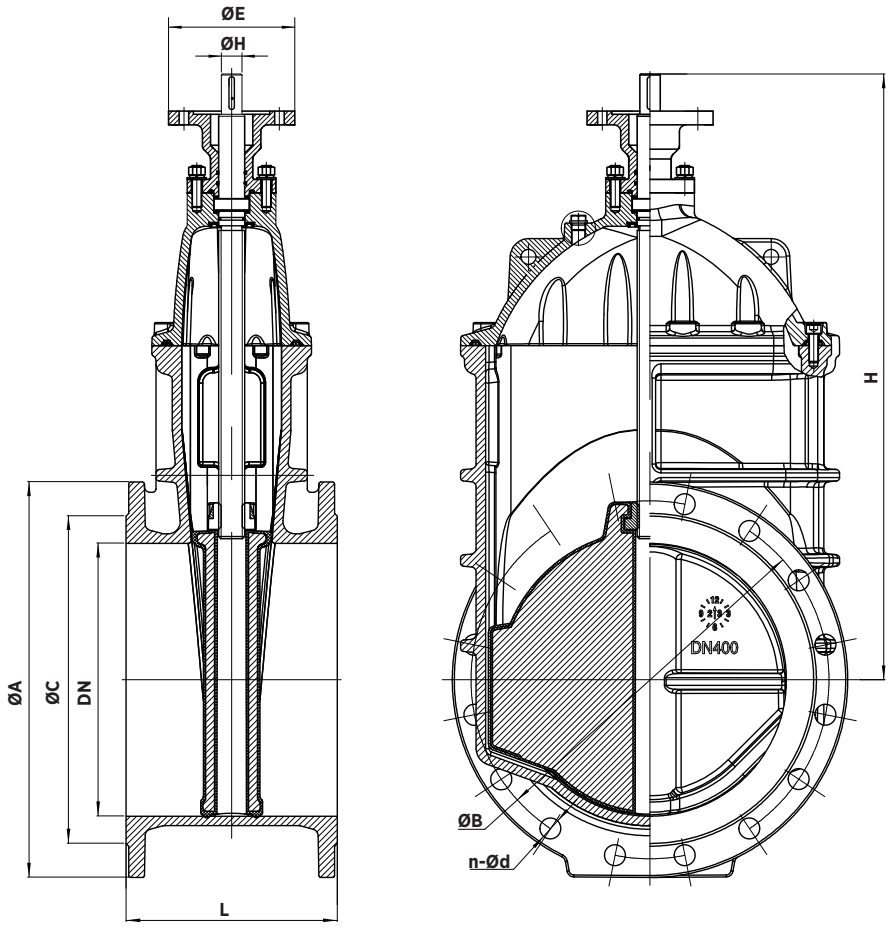

DIMENSIONES (PN16)

DN	L			H	ØA	ØB	ØC	ØE	nxØd	ØH
	BS 5163	F4 *	F5 *							
350	381	290	550	805	520	470	429	175	16xØ28	260
400	406	310	600	889	580	525	480	175	16xØ31	282,5
450	432	330	650	1006	640	585	548	210	20xØ31	307,5
500	457	350	700	1069	715	650	609	210	20xØ34	335
600	508	390	800	1239	840	770	720	210	20xØ37	390

F4 *: Hacer refenecia a una longitud corta entre caras (serie 14 según norma EN 558).
F5 *: Hacer refenecia a una longitud larga entre caras (serie 15 según norma EN 558).
Es cuerpo de la válvula es más compacto.
Las imagenes y planos no son contractuales. Las especificaciones de los productos mostrados podrán sufrir modificaciones sin aviso previo.

SERIE - 11A

VÁLVULAS DE COMPUERTA
CIERRE ELÁSTICO





PN16

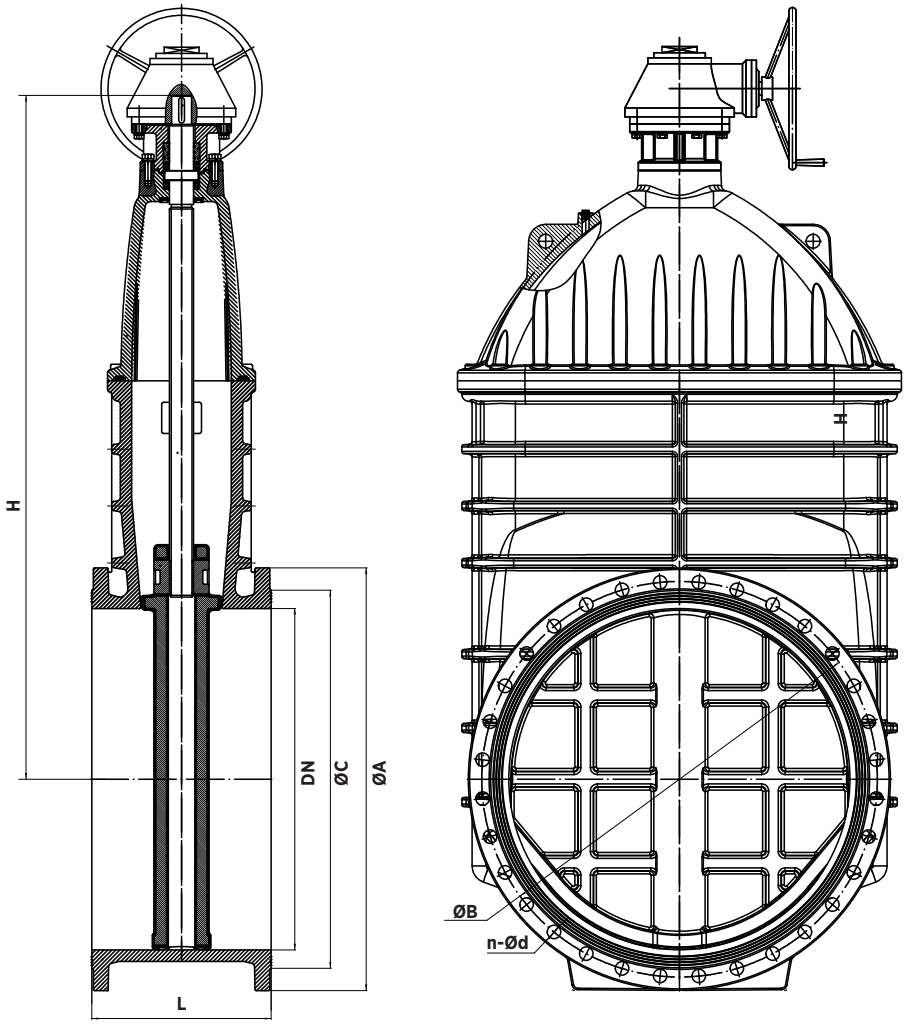

DIMENSIONES (PN16)

DN	L			H	ØA	ØB	ØC	nxØd
	BS 5163	F4 *	F5 *					
700	610	430	900	1403	910	840	784	24xØ37
800	660	470	1000	1810	1025	950	901	24xØ40
900	711	510	1100	1928	1125	1050	1001	28xØ40
1000	811	550	1200	2075	1255	1170	1112	28xØ43
1200	1015	630	/	2403	1485	1390	1328	32xØ49

F4 *: Hacer refenecia a una longitud corta entre caras (serie 14 según norma EN 558).
F5 *: Hacer refenecia a una longitud larga entre caras (serie 15 según norma EN 558).
Es cuerpo de la válvula es más compacto.
Las imagenes y planos no son contractuales. Las especificaciones de los productos mostrados podrán sufrir modificaciones sin aviso previo.

SERIE - 11A

VÁLVULAS DE COMPUERTA
CIERRE ELÁSTICO





PN25

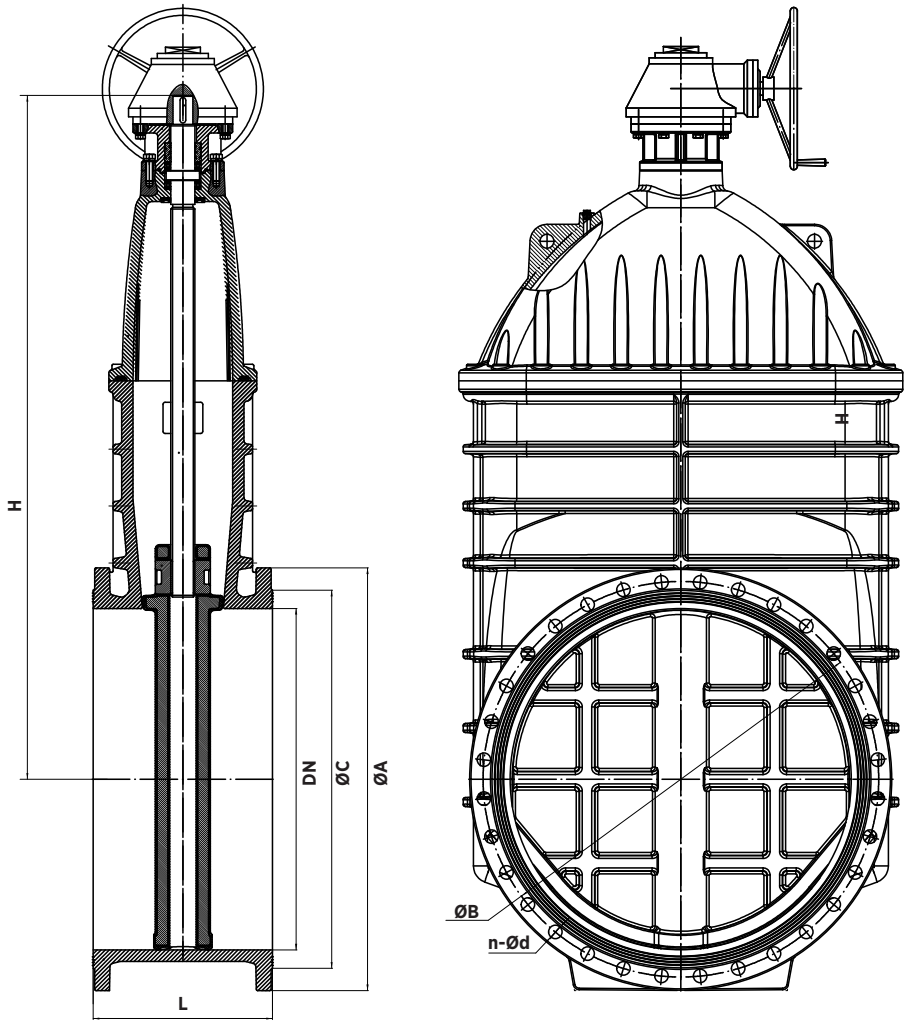

DIMENSIONES (PN25)

DN	L			H	ØA	ØB	ØC	nxØd
	BS 5163	F4 *	F5 *					
700	610	430	900	1403	960	875	820	24xØ43
800	660	470	1000	1810	1085	990	928	24xØ49
900	711	510	1100	1928	1185	1090	1028	28xØ49
1000	811	550	1200	2075	1320	1210	1140	28xØ56
1200	1015	630	/	2403	1530	1420	1350	32xØ56

F4 *: Hacer refenecia a una longitud corta entre caras (serie 14 según norma EN 558).
F5 *: Hacer refenecia a una longitud larga entre caras (serie 15 según norma EN 558).
Es cuerpo de la válvula es más compacto.
Las imagenes y planos no son contractuales. Las especificaciones de los productos mostrados podrán sufrir modificaciones sin aviso previo.

SERIE - 11A

VÁLVULAS DE COMPUERTA
CIERRE ELÁSTICO







MOTORIZACIÓN TRIFÁSICA

DN	Par a eje libre (N·m)	Actuador
50	50	SA07.2
65	60	SA07.2
80	60	SA07.2
100	80	SA07.6
125	100	SA07.6
150	120	SA07.6
200	150	SA10.2
250	200	SA10.2
300	250	SA10.2
350	300	SA10.2
400	350	SA14.2
450	400	SA14.2
500	450	SA14.2
600	550	SA14.6
700	530	SA14.6
800	640	SA14.6
900	720	SA14.6
1000	800	SA14.6

Para el montaje de todas estas válvulas se colocará un reductor de engranaje cónico.

Estas válvulas son fabricadas con brida superior ISO5211, los pares pueden variar con respecto al modelo sin brida.

Para DN>600 el reductor estándar es vertical, si se desea un reducotr angular como el del a imagen, debe indicarse al hacer el pedido.

SERIE - 11A

VÁLVULAS DE COMPUERTA
CIERRE ELÁSTICO





DESCRIPCIÓN		
1	CUERPO	GJS500
2	CIERRE	GJS500+EPDM/NBR VULCANIZADO
3	TUERCA	LATÓN
4	EJE	AISI 420
5	JUNTA CUERPO-TAPA	EPDM
6	TAPA	GJS500
7	RETÉN	EPDM
8	EMPAQUETADURA	PTFE
9	JUNTAS TORICAS	EPDM
10	JUNTAS EJE-TUERCA	NBR
11	JUNTAS TORICAS	EPDM
12	JUNTAS TORICAS	NBR
13	TUERCA PRENSA	LATÓN
14	GUARDAPOLVOS	NBR
	PINTURA RAL 5015	EPOXI 250 µm

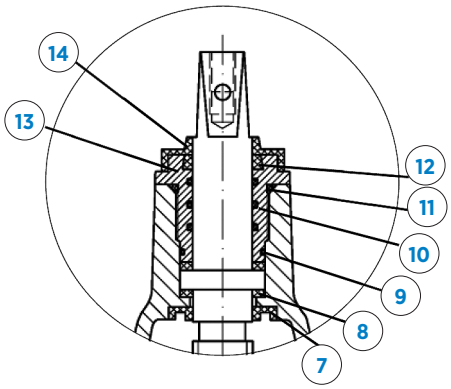

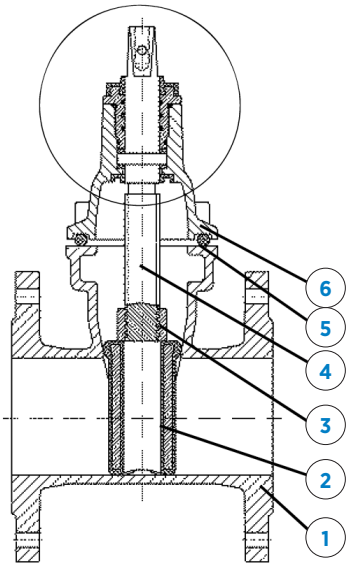

MANUALES DE INSTALACIÓN Y MANTENIENTO

El manual de instalación, uso y mantenimiento de la **SERIE 11A** está incluida en el manual general **MANUAL DE INSTALACIÓN, MANTENIMIENTO Y SEGURIDAD – 10 SERIES**. En dicho manual se describen las características comunes de las series, así como los aspectos específicos de cada serie, el dicho documento se describe las condiciones de manipulación, montaje, aspectos de seguridad, puesta en marcha, instalación, mantenimiento y resolución de problemas más comunes.

CMO Valves se reserva el derecho de modificar los datos y contenido del presente documento en cualquier momento según su criterio y sin aviso, como parte de su proceso de mejora continua de productos y servicios. Los documentos previos quedan invalidados con la publicación de la última revisión.



CMO VALVES

manufacturing the valve you need

MORE THAN 300 PROJECTS EVERY YEAR

MAS DE 300 PROYECTOS CADA AÑO

CMO VALVES
HEADQUARTERS MAIN OFFICES & FACTORY

Amategi Aldea, 142
20400 Tolosa
Gipuzkoa (Spain)

Tel.: (+34) 943 67 33 99

cmo@cmovalves.com
www.cmovalves.com

CMO VALVES
MADRID

C/ Rumania, 5 - D5 (P.E. Inbisa)
28802 Alcalá de Henares
Madrid (Spain)

Tel.: (+34) 91 877 11 80

cmomadrid@cmovalves.com
www.cmovalves.com

CMO VALVES
FRANCE

5 chemin de la Brocardière
F-69570 DARDILLY
France

Tel.: (+33) 4 72 18 94 44

cmofrance@cmovalves.com
www.cmovalves.com

As part of its ongoing product and service improvement process, **CMO Valves** reserves the right to alter the data and content of this document at its discretion at any time without notice. The publication of the latest revision renders all previous documents invalid.

CMO Valves se reserva el derecho de modificar los datos y contenido del presente documento en cualquier momento según su criterio y sin aviso, como parte de su proceso de mejora continua de productos y servicios. Los documentos previos quedan invalidados con la publicación de la última revisión.