F SERIES

VÁLVULA DE GUILLOTINA UNIDIRECCIONAL WAFER

DESCRIPCIÓN

- Cuerpo de fundición EXTRA ANCHO de una sola pieza con deslizaderas para soportar la tajadera y cuñas de cierre.
- Proporciona grandes caudales con bajas pérdidas de carga.
- Múltiples materiales de construcción, cierres y empaquetaduras disponibles.
- Tajadera inoxidable.
- Distancia entre caras de acuerdo al estándar de **CMO Valves**.
- Incorpora de una flecha en el cuerpo indicando la dirección de la presión.
- Insuflaciones en el cuerpo.

APLICACIONES GENERALES

Debido al especial diseño de esta válvula de guillotina, es apropiada para trabajar con productos secos como el polvo y el grano. Generalmente se usan en descarga por gravedad de sólidos secos.

Diseñada para aplicaciones tales como:
- Almacenamiento, silos.
- Industria alimentaria.

TAMAÑOS

De DN50 a DN1200.

Otros DN bajo consulta.

PRESIÓN DE TRABAJO (ΔP)

DN50-DN250	10 bar
DN300-DN400	6 bar
DN450	5 bar
DN500-DN600	4 bar
DN700-DN1200	3 bar

Otras presiones y aplicaciones con fluidos que contengan liquidos bajo consulta.

*Para aplicaciones con fluidos que contengan liquidos, consultar con **CMO Valves**.*

Esta válvula habitualmente se monta bajo tolva. Para evitar que se acumule cualquier tipo de sólidos en el asiento, la válvula tiene un diseño del cuerpo especial y se montará con la flecha del cuerpo en la misma dirección que el fluido.

TALADRADO DE BRIDAS

- EN 1092 PN10.
- ANSI B 16.5 (clase 150).

OTRAS USUALES

- PN6.
- PN16.
- PN25.
- JIS standard.
- Australian standard.
- British standard.

Otras bajo consulta.

JUNTAS ESTANQUEIDAD

- EPDM.
- NITRILO.
- FKM.
- SILICONA.
- PTFE.

*En algunas aplicaciones se usan otros tipos de goma, como: hipalón, butilo o caucho natural. Por favor contactar con **CMO Valves**. en caso de que tengan tal requerimiento*

DIRECTIVAS

Ver documento de Directivas aplicables a **CMO Valves**.

*Para información de categorías y zonas, relativas a aplicaciones con atmosferas potencialmente explosivas, ATEX, contactar con el departamento técnico-comercial de **CMO Valves**.*

DOSSIER DE CALIDAD

Todas las válvulas son probadas hidrostáticamente con agua en **CMO Valves** conforme a los protocolos y procedimientos de control de calidad, es posible suministrar certificados de materiales y pruebas.
- Prueba del cuerpo = presión de trabajo x 1,5.
- Prueba de cierre = presión de trabajo x 1,1.



CMO Valves se reserva el derecho de modificar los datos y contenido del presente documento en cualquier momento según su criterio y sin aviso, como parte de su proceso de mejora continua de productos y servicios. Los documentos previos quedan invalidados con la publicación de la última revisión.

Ultima versión del Manual de Instalación y Mantenimiento disponible en **www.cmovalves.com.**

Rev.01 / 19-02-2025

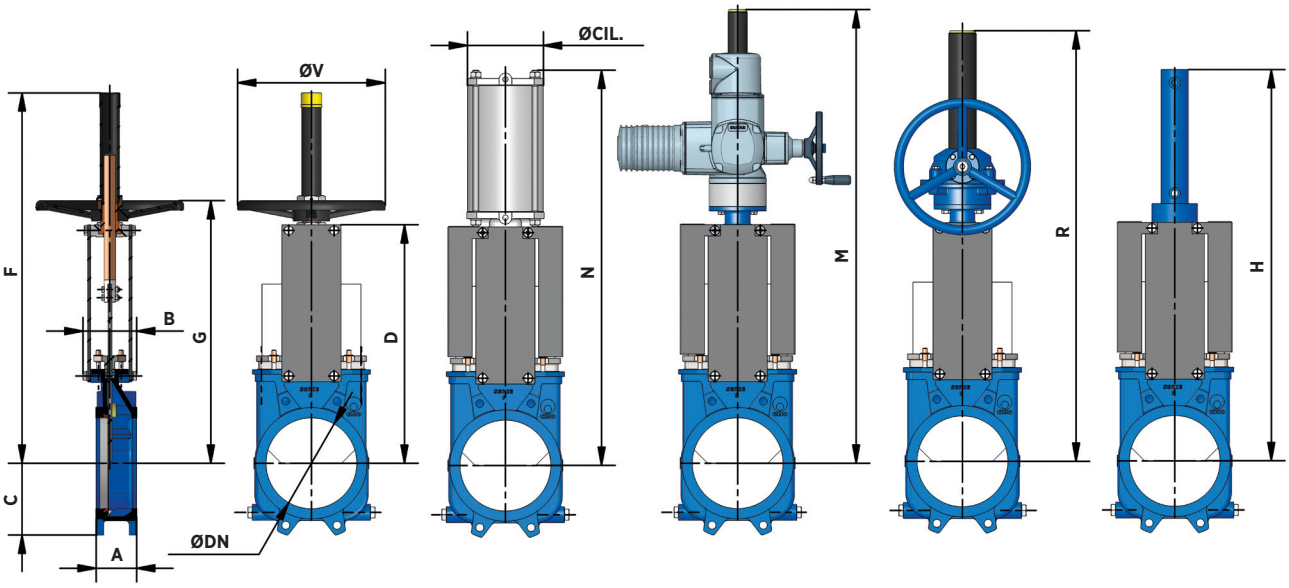

PROGRAMA DE FABRICACIÓN

DIMENSIONES – F

DN	A	B	C	D	F	G	ØV	N	M	R	H	r (B.S.P.)	ØCIL.
50	60	91	61	241	410	280	225	416	581	537	457	1/4"	80
65	60	91	68	268	437	308	225	456	607	564	500	1/4"	80
80	64	91	91	294	463	333	225	498	632	590	560	1/4"	80
100	64	91	104	334	503	373	225	562	672	630	620	1/4"	100
125	70	101	118	367	586	407	225	636	705	663	683	3/8"	125
150	76	101	130	419	638	458	225	717	757	715	755	3/8"	125
200	89	118	158	525	816	578	325	874	988	943	926	3/8"	160
250	114	118	196	616	1007	669	325	1036	1089	1033	1077	1/2"	200
300	114	118	230	704	1095	757	380	1182	1190	1121	1246	1/2"	200
350	127	290	247	767	1307	876	450	1381	1302	1305	1376	1/2"	250
400	140	290	290	865	1405	974	450	1530	1458	1403	1532	1/2"	250
450	152	290	304	989	1629	1098	450	1676	1754	1677	1707	1/2"	300
500	152	290	340	1101	1741	1210	450	1839	1866	1788	1869	1/2"	300
600	178	290	398	1307	2047	1416	450	2145	2073	1995	2176	1/2"	300
700	178	320	453	1506	2401	1656	-	2481	2391	2401	2525	1/2"	350
800	178	320	503	1720	2715	1870	-	2798	2705	2715	2839	1/2"	350
900	178	320	583	1953	3043	2103	-	3167	3033	3043	3172	1/2"	400
1000	178	320	613	2137	3351	2287	-	3451	3328	3351	3496	1/2"	400
1200	203	340	728	2616	4042	2766	-	4133	4047	4042	4175	1/2"	400

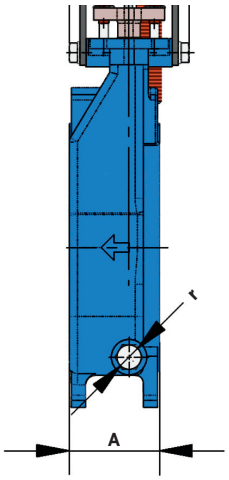

TALADRO DE BRIDAS – F

DN	ΔP (bar)	PN10					ASA150				
		●	○	M	P	ØK	●	○	R UNC	P	ØK
50	10	4	-	M 16	8	125	4	-	5/8"	8	120,6
65	10	4	-	M 16	8	145	4	-	5/8"	8	139,7
80	10	4	4	M 16	9	160	4	-	5/8"	9	152,4
100	10	4	4	M 16	9	180	4	4	5/8"	9	190,5
125	10	4	4	M 16	9	210	4	4	3/4"	9	215,9
150	10	4	4	M 20	10	240	4	4	3/4"	10	241,3
200	10	4	4	M 20	10	295	4	4	3/4"	10	298,4
250	10	8	4	M 20	12	350	8	4	7/8"	12	361,9
300	6	8	4	M 20	12	400	8	4	7/8"	12	431,8
350	6	12	4	M 20	21	460	8	4	1"	21	476,2
400	6	12	4	M 24	21	515	12	4	1"	21	539,7
450	5	16	4	M 24	22	565	12	4	1⅛"	22	577,8
500	4	16	4	M 24	22	620	16	4	1⅛"	22	635
600	4	16	4	M 27	22	725	16	4	1¼"	22	749,3
700	3	20	4	M 27	22	840	24	4	1¼"	22	863,6
800	3	20	4	M 30	22	950	24	4	1½"	22	977,9
900	3	24	4	M 30	20	1050	28	4	1½"	20	1085,9
1000	3	24	4	M 33	20	1160	32	4	1½"	20	1200,2
1200	2	28	4	M 36	22	1380	40	4	1⅝"	20	1422,4

Cotas y dibujos sin compromiso. ***CMO Valves*** *se reserva, en cualquier momento, el derecho de modificarlos a discreción y sin previo aviso.*

Tamaños mayores bajo consulta.

● *Agujeros roscados.*

○ *Agujeros pasantes.*

www.cmovalves.com/valves

Visita nuestro sitio web, para ver las características completas de la ***F*** *Series.*