CMO VALVES
manufacturing the valve you need

Rev. 02 / 22-06-2026

43A SERIES

FILTRO EN "Y"







DESCRIPCIÓN Y UTILIZACIÓN:

El filtro en "Y" (También denominado Y-Strainer o simplemente strainer) es un dispositivo mecánico de filtración diseñado para retener partículas sólidas presentes en un fluido (líquido, gas o vapor) que circula por una tubería, con el fin de proteger equipos aguas abajo como bombas, válvulas, medidores, intercambiadores de calor e instrumentos de control.
Consiste en un cuerpo con forma de "Y" que incorpora una malla filtrante o cesta perforada ubicada en una derivación inclinada respecto al flujo principal. El fluido atraviesa la malla, mientras que las partículas sólidas quedan retenidas en ella.
Su configuración permite realizar tareas de limpieza y mantenimiento con relativa facilidad, sin necesidad de desmontar completamente el equipo de la línea.
Los filtros en Y se utilizan ampliamente en:

- Sistemas de agua industrial.
- Redes de vapor.
- Sistemas de aire comprimido.
- Sistemas HVAC.
- Redes contra incendios.
- Regadíos
- Protección de bombas y válvulas de control.

ACCESORIOS Y OPCIONES

Hay disponible diferentes tipos de opciones y accesorios para adaptar el filtro **SERIE 43A** a condiciones de trabajo específicas:

- Distintos diámetros de paso de tamiz según aplicación (1,5 mm y 2 mm de serie, 3 mm para grandes diámetros).
- Tamiz en acero inoxidable AISI 304 de serie.
- Posibilidad de materiales alternativos bajo consulta.

DOSSIER DE CALIDAD

Los filtros en "Y" **SERIE 43A** de **CMO Valves** se fabrican bajo un sistema de gestión de la calidad certificado ISO9001, asegurando las mejores prestaciones, funcionamiento y resistencia.

Todas las unidades son probadas hidrostáticamente en **CMO Valves** conforme a los protocolos y procedimientos de control de calidad. Es posible suministrar certificados de materiales y de pruebas.

- Prueba del cuerpo = presión de trabajo x 1,5.
- Prueba de cierre = presión de trabajo x 1,1.

SERIE - 43

FILTROS EN "Y"







CARACTERÍSTICAS GENERALES:

- Asegura un filtrado fiable
- Estanqueidad 100%.
- Baja pérdida de carga cuando está limpio.
- Tamiz en acero inoxidable AISI 304 de fácil extracción para limpieza o sustitución.
- Incorpora tapón de purga para una limpieza rápida y sencilla sin necesidad de desmontar la línea.
- Fácil instalación en líneas horizontales o verticales (según la dirección del flujo).
- Protección eficaz de equipos sensibles.
- Diseño compacto y económico.
- Amplia disponibilidad de materiales y tamaños. Desde DN40 hasta DN600
- Presión máxima de trabajo de acuerdo a la presión de diseño PN10/16.
- Temperatura de trabajo entre -10ºC y 120ºC.

CARACTERÍSTICAS TÉCNICAS:

Los filtros en "Y" son elementos de filtración diseñados para trabajar instalados en línea, protegiendo equipos y componentes aguas abajo de partículas y sólidos en suspensión. Su diseño en "Y" permite alojar un tamiz de gran superficie filtrante, minimizando la pérdida de carga en posición de servicio. Gracias al tapón de purga incorporado, la limpieza y extracción del tamiz se realiza de forma rápida y sencilla sin necesidad de interrumpir la instalación.

NORMATIVA APLICADA:

- Pruebas hidráulicas según EN 12266-1, clase A.
- Directiva CE.
- EN1092-2
- Distancia entre caras según DIN 3202 F1.

SERIE - 43

FILTROS EN "Y"





PN10

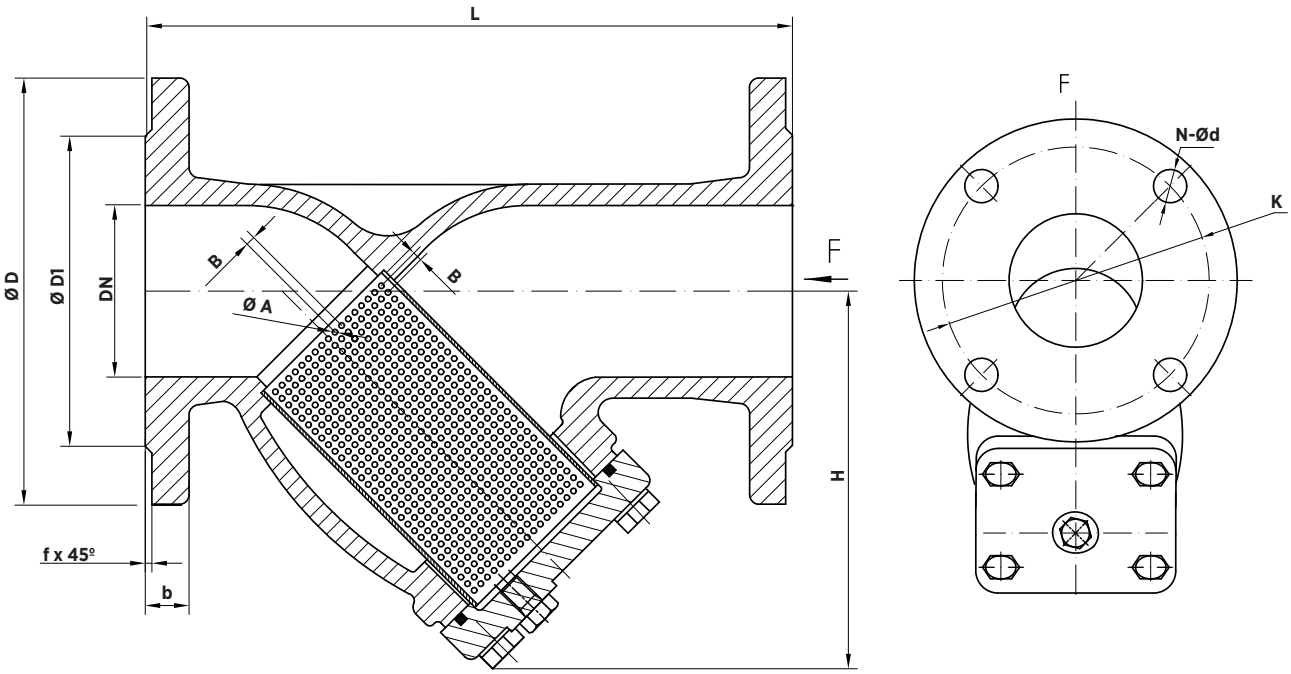

DIMENSIONES (PN10)

DN	L	ØD	ØD1	ØK	b	H	ØA	B	N-Ød
40	200	150	82	110	19	130	1,5	2,5	4-Ø19
50	230	165	102	125	19	138	1,5	2,5	4-Ø19
65	290	185	122	145	19	168	1,5	2,5	4-Ø19
80	310	200	132	160	19	180	1,5	2,5	8-Ø19
100	350	220	156	180	19	200	1,5	2,5	8-Ø19
125	400	250	184	210	19	214	1,5	2,5	8-Ø19
150	480	285	212	240	19	295	1,5	2,5	8-Ø23
200	600	340	266	295	20	345	2	4	8-Ø23
350	980	505	415	460	24,5	565	2	4	16-Ø23

Las imagenes y planos no son contractuales.
Las especificaciones de los productos mostrados podrán sufrir modificaciones sin aviso previo.

SERIE - 43

FILTROS EN "Y"





PN16

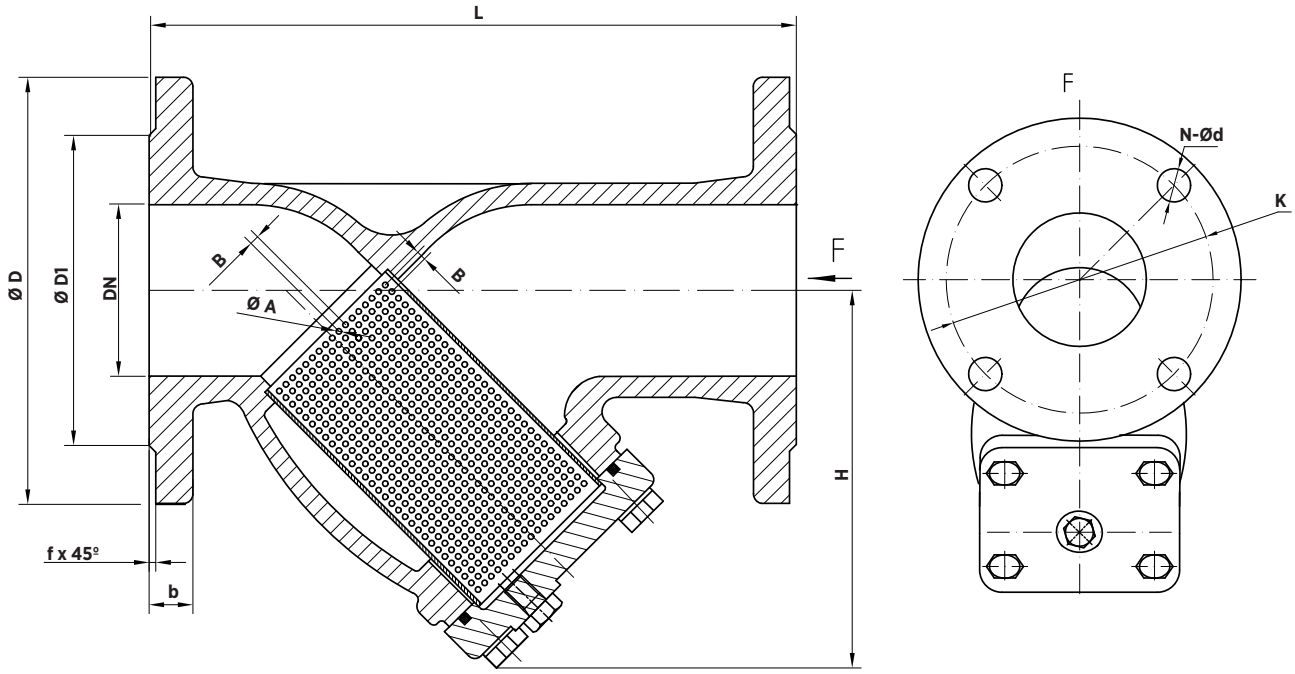

DIMENSIONES (PN16)

DN	L	ØD	ØD1	ØK	b	H	ØA	B	N-Ød
40	200	150	82	110	19	130	1,5	2,5	4-Ø19
50	230	165	102	125	19	138	1,5	2,5	4-Ø19
65	290	185	122	145	19	168	1,5	2,5	4-Ø19
80	310	200	132	160	19	180	1,5	2,5	8-Ø19
100	350	220	156	180	19	200	1,5	2,5	8-Ø19
125	400	250	184	210	19	214	1,5	2,5	8-Ø19
150	480	285	212	240	19	295	1,5	2,5	8-Ø23
200	600	340	266	295	20	345	2	4	12-Ø23
250	730	405	319	355	22	420	2	4	12-Ø28
300	850	455	370	410	24,5	485	2	4	16-Ø23
350	980	520	425	470	28	565	2	4	16-Ø28
400	1100	580	480	525	28	635	2	4	16-Ø31

Las imagenes y planos no son contractuales.
Las especificaciones de los productos mostrados podrán sufrir modificaciones sin aviso previo.

SERIE - 43

FILTROS EN "Y"





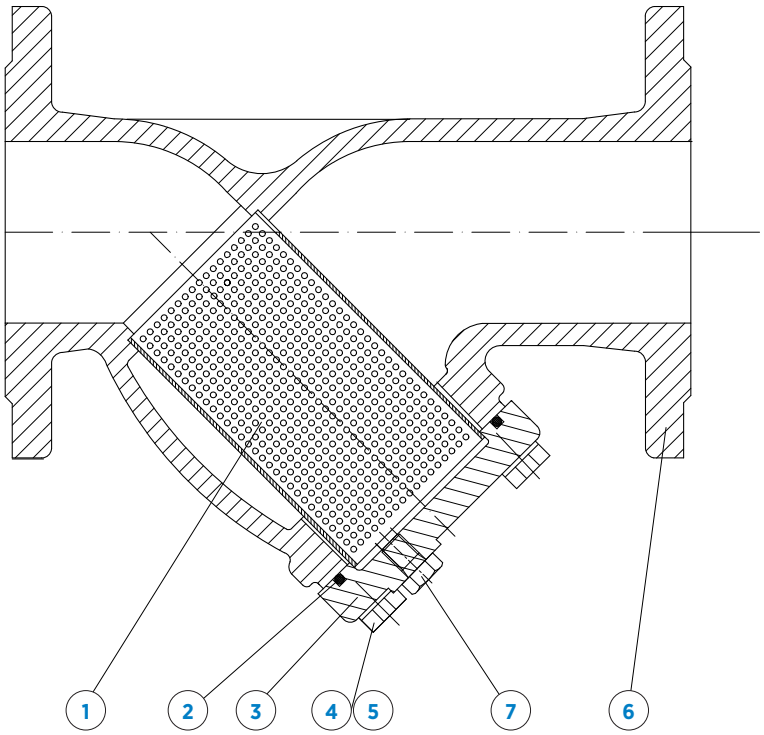

	DESCRIPCIÓN	
1	MALLA FILTRANTE	AISI 304
2	JUNTA TÓRICA	NBR
3	TAPA	GGG50 EN1563
4	TORNILLO HEXAGONAL	A2
5	ARANDELA PLANA	A2

	DESCRIPCIÓN	
6	CUERPO	GGG50 EN1563
7	TAPÓN	A2
	TORNILLERÍA	A2
	PINTURA RAL 5015	Epoxi 250 μm

MANUALES DE INSTALACIÓN Y MANTENIENTO

El manual de instalación, uso y mantenimiento de la **SERIE 43A** está incluida en el manual general **MANUAL DE INSTALACIÓN, MANTENIMIENTO Y SEGURIDAD – 40 SERIES**. En dicho manual se describen las características comunes de las series, así como los aspectos específicos de cada serie, el dicho documento se describe las condiciones de manipulación, montaje, aspectos de seguridad, puesta en marcha, instalación, mantenimiento y resolución de problemas más comunes.

CMO Valves se reserva el derecho de modificar los datos y contenido del presente documento en cualquier momento según su criterio y sin aviso, como parte de su proceso de mejora continua de productos y servicios. Los documentos previos quedan invalidados con la publicación de la última revisión.



CMO VALVES

manufacturing the valve you need

MORE THAN 300 PROJECTS EVERY YEAR

MAS DE 300 PROYECTOS CADA AÑO

CMO VALVES
HEADQUARTERS MAIN OFFICES & FACTORY

Amategi Aldea, 142
20400 Tolosa
Gipuzkoa (Spain)

Tel.: (+34) 943 67 33 99

cmo@cmovalves.com
www.cmovalves.com

CMO VALVES
MADRID

C/ Rumania, 5 - D5 (P.E. Inbisa)
28802 Alcalá de Henares
Madrid (Spain)

Tel.: (+34) 91 877 11 80

cmomadrid@cmovalves.com
www.cmovalves.com

CMO VALVES
FRANCE

5 chemin de la Brocardière
F-69570 DARDILLY
France

Tel.: (+33) 4 72 18 94 44

cmofrance@cmovalves.com
www.cmovalves.com

As part of its ongoing product and service improvement process, **CMO Valves** reserves the right to alter the data and content of this document at its discretion at any time without notice. The publication of the latest revision renders all previous documents invalid.

CMO Valves se reserva el derecho de modificar los datos y contenido del presente documento en cualquier momento según su criterio y sin aviso, como parte de su proceso de mejora continua de productos y servicios. Los documentos previos quedan invalidados con la publicación de la última revisión.