AD SERIES

VÁLVULA DE GUILLOTINA UNIDIRECCIONAL BRIDADA

DESCRIPCIÓN

- Válvula unidireccional con cuerpo de fundición de una sola pieza con deslizaderas para soportar la tajadera y cuñas de cierre.
- Grandes caudales con pequeñas pérdidas de carga.
- Múltiples materiales de cierre y empaquetadura.
- Distancia entre caras de acuerdo al estándar de **CMO Valves**.
- Dispone de una flecha en el cuerpo indicando la dirección de la presión.
- Posibilidad de accionamientos manuales (Volante, palanca, reductor con volante) y actuadas (Accionamientos neumáticos, hidráulicos y eléctricos) según los requerimientos de la aplicación.

APLICACIONES GENERALES

Esta válvula de guillotina es apropiada para operar con líquidos que contengan un máximo del 5% de sólidos en suspensión. Si es utilizada para descargar por gravedad sólidos secos se recomienda su instalación con la flecha del cuerpo apuntando a la dirección contraria del fluido.

Diseñada para aplicaciones tales como:
- Industria papelera.
- Minería.
- Plantas químicas.
- Bombeos.
- Industria alimentaria.
- Tratamiento de aguas residuales.

TAMAÑOS

De DN80 a DN1200.

Otros DN bajo consulta.

PRESIÓN DE TRABAJO (ΔP)

DN80-DN250	10 bar
DN300-DN400	6 bar
DN450	5 bar
DN500-DN600	4 bar
DN700-DN1200	3 bar

Otras presiones bajo consulta.

Las presiones de trabajo indicadas serán válidas solamente siguiendo la dirección de la flecha marcada en la válvula. Debido al diseño de la válvula con deslizaderas de soporte para la tajadera, es permisible la aplicación de un 30% de estas presiones en el sentido contrario a la flecha sin ocasionar daños en la misma. En estas circunstancias la válvula no es estanca. Para conseguir la estanqueidad en estas condiciones, es necesario incorporar unos soportes adicionales, para tales aplicaciones, consulte con **CMO Valves.**

TALADRADO DE BRIDAS

- EN 1092 PN10.
- ASME B16.5 (clase 150).

OTROS TALADRADOS DE BRIDAS OPCIONALES

- PN6.
- PN16.
- PN25.
- BS “D” y “E”.
- JIS10K.

Otras bajo consulta.

JUNTAS ESTANQUEIDAD

- EPDM.
- NITRILO.
- FKM.
- SILICONA.
- PTFE.

En algunas aplicaciones otros tipos de gomas son utilizadas, tales como hipalón, butilo o caucho natural. Por favor contacto con nosotros en caso de que tengan tal requerimiento.

DIRECTIVAS

Ver documento de Directivas aplicables a **CMO Valves**.

*Para información de categorías y zonas, relativas a aplicaciones con atmosferas potencialmente explosivas, ATEX, contactar con el departamento técnico-comercial de **CMO Valves**.*

DOSSIER DE CALIDAD

Todas las válvulas son probadas hidrostáticamente con agua en **CMO Valves** conforme a los protocolos y procedimientos de control de calidad, es posible suministrar certificados de materiales y pruebas.
- Prueba del cuerpo = presión de trabajo x 1,5.
- Prueba de cierre = presión de trabajo x 1,1.



CMO Valves se reserva el derecho de modificar los datos y contenido del presente documento en cualquier momento según su criterio y sin aviso, como parte de su proceso de mejora continua de productos y servicios. Los documentos previos quedan invalidados con la publicación de la última revisión.

Ultima versión del Manual de Instalación y Mantenimiento disponible en **www.cmovalves.com.**

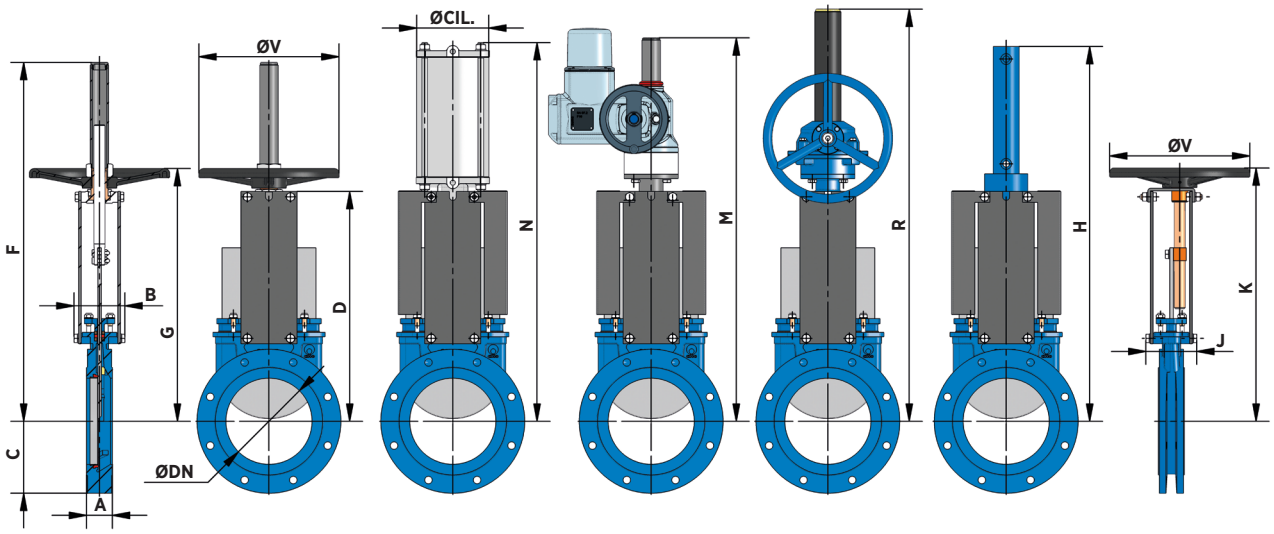

PROGRAMA DE FABRICACIÓN

DIMENSIONES – AD

DN	A	B	C	D	F	G	ØV	N	ØCIL.	M	R	H	J	K
80	50	92	100	294	469	333	220	498	80	647	592	560	101	333
100	50	92	114,5	334	502	373	220	565	100	687	632	620	101	373
125	50	102	127	367	585	406	220	636	125	720	665	683	111	407
150	60	102	142,5	419	644	458	220	717	125	772	717	755	111	458
200	60	119	171,5	525	815	578	320	874	160	990	942	926	128	578
250	70	119	203	626	1016	679	320	1036	200	1090	1043	1077	128	679
300	70	119	242,5	726	1116	779	400	1182	200	1190	1194	1245	128	779
350	96	290	267,5	797	1336	906	450	1380	250	1305	1335	1376	305	906
400	100	290	297,5	903	1442	1012	450	1530	250	1460	1441	1535	305	1012
450	106	290	320	989	1628	1098	450	1677	300	1755	1677	1710	305	1098
500	110	290	357,5	1101	1738	1210	450	1839	300	1870	1789	1870	305	1210
600	110	290	420	1307	2046	1416	450	2146	300	2045	2045	2175	305	1416
700	110	320	455	1506	-	-	-	2481	350	2401	2401	2525	-	-
800	110	320	505	1720	-	-	-	2798	350	2715	2715	2839	-	-
900	110	320	585	1953	-	-	-	3167	400	3043	3043	3172	-	-
1000	110	320	615	2137	-	-	-	3451	400	3351	3351	3496	-	-
1200	150	340	730	2616	-	-	-	4135	400	4042	4042	4174	-	-

*Cotas y dibujos sin compromiso. **CMO Valves** se reserva, en cualquier momento, el derecho de modificarlos a discreción y sin previo aviso.*

Tamaños mayores bajo consulta.

www.cmovalves.com/valves

*Visita nuestro sitio web, para ver las características completas de la **AD** Series.*

TALADRO DE BRIDAS – AD

DN	ΔP (bar)	PN10				ND	ASA150			
		●	M	P	ØK		●	R UNC	P	ØK
80	10	8	M 16	9	160	3"	4	5/8"	9	152,4
100	10	8	M 16	9	180	4"	8	5/8"	9	190,5
125	10	8	M 16	9	210	5"	8	3/4"	9	215,9
150	10	8	M 20	10	240	6"	8	3/4"	10	241,3
200	10	8	M 20	10	295	8"	8	3/4"	10	298,4
250	10	12	M 20	12	350	10"	12	7/8"	12	361,9
300	6	12	M 20	12	400	12"	12	7/8"	12	431,8
350	6	16	M 20	21	460	14"	12	1"	21	476,2
400	6	16	M 24	21	515	16"	16	1"	21	539,7
450	5	20	M 24	22	565	18"	16	1⅛"	22	577,8
500	4	20	M 24	22	620	20"	20	1⅛"	22	635
600	4	20	M 27	22	725	24"	20	1¼"	22	749,3
700	3	24	M 27	22	840	28"	28	1¼"	22	863,6
800	3	24	M 30	22	950	32"	28	1½"	22	977,9
900	3	28	M 30	20	1050	36"	32	1½"	20	1085,8
1000	3	28	M 33	20	1160	40"	36	1½"	20	1200,2
1200	3	32	M 36	20	1380	48"	44	1½"	24	1422,4

Tamaños mayores bajo consulta.

● *Agujeros roscados.*

