CMO VALVES
manufacturing the valve you need

Rev. 02 / 20-05-2026

31A SERIES
RETENCIÓN DE BOLA







DESCRIPCIÓN Y UTILIZACIÓN:

Válvula de retención de bola diseñada para evitar el retorno del fluido en instalaciones de abastecimiento, saneamiento, bombeo y redes industriales. Especialmente indicada para aguas residuales, fluidos viscosos o cargados. Instalable en posición horizontal y vertical.

- Cierre hermético 100% estanco; disponible de DN50 a DN500, PN10 y PN16
- Tapón de purga en acero inoxidable incluido de serie.

ACCESORIOS Y OPCIONES

Existen diferentes opciones y accesorios disponibles para adaptar la válvula a condiciones de trabajo específicas. Otras configuraciones especiales están disponibles bajo consulta.

- Distintos materiales de junta según la aplicación, bajo consulta
- Posibilidad de materiales alternativos en componentes principales bajo pedido.

DOSSIER DE CALIDAD

Las válvulas **Serie 31A** de **CMO Valves** se fabrican bajo un sistema de gestión de la calidad certificado ISO9001, asegurando las mejores prestaciones, funcionamiento y resistencia.

- Todas las válvulas son probadas hidrostáticamente conforme a los protocolos internos de control de calidad.
- Posibilidad de suministrar certificados de materiales y de pruebas bajo solicitud.

SERIE - 31A

RETENCIÓN DE BOLA







CARACTERÍSTICAS GENERALES:

- Estanqueidad 100%.
- Tornillería en acero inoxidable.
- Tapón de purga en acero inoxidable.
- Apta para instalación en posición horizontal y vertical.
- La bola permite el paso libre del fluido sin obstrucciones.
- Presión máxima de trabajo de acuerdo a la presión de diseño PN10/16.
- Temperatura de trabajo entre -10ºC y 90ºC.

NORMATIVA APLICADA:

- Pruebas hidrostáticas según EN 12266-1, clase A.
- Directiva CE.
- Bridas laterales según ISO 7005-1.
- Distancia entre caras según DIN 3202 F6.

CARACTERÍSTICAS TÉCNICAS:

Existe a disposición del cliente información técnica de las válvulas de retención de bola **SERIE 31A**, en la que se recogen los datos de pérdida de carga y comportamiento hidráulico en función del diámetro nominal y las condiciones de instalación.

En función de los requerimientos y especificaciones de proyecto, se pueden generar planos detallados dimensionales con las cotas y pesos requeridos.

SERIE - 31A

RETENCIÓN DE BOLA





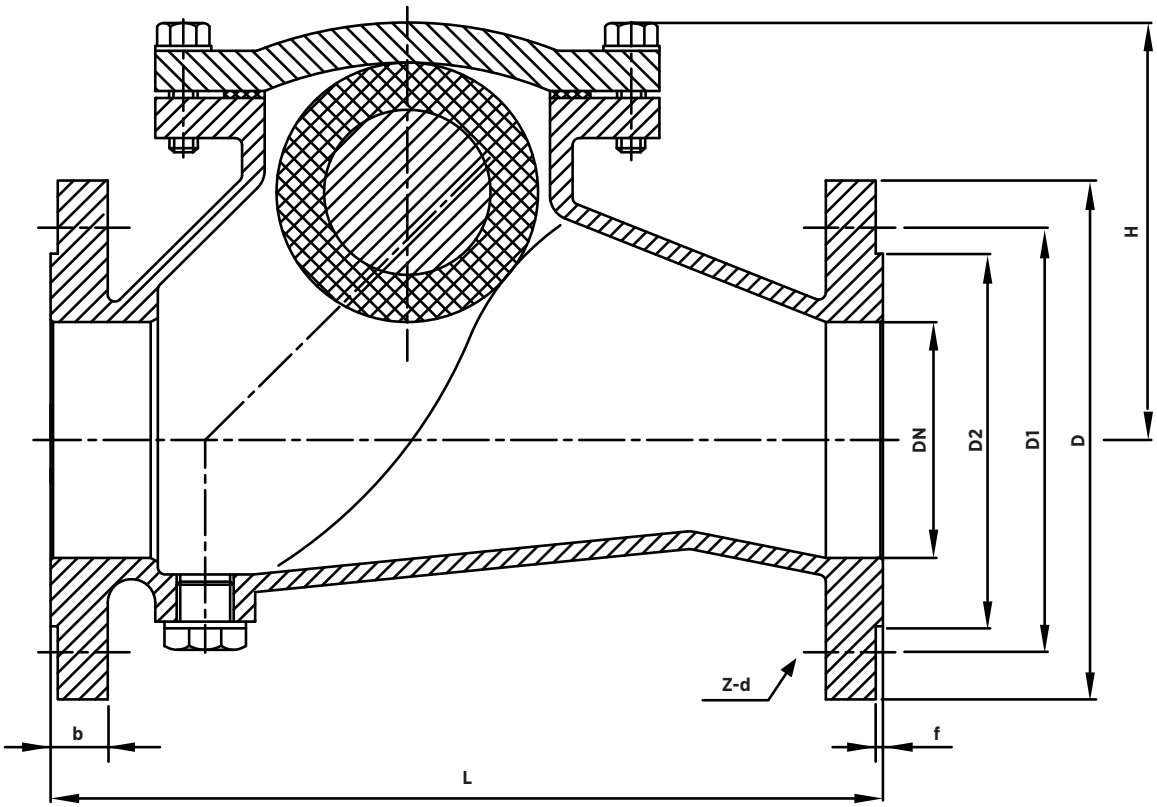

DIMENSIONES

DN	L	ØD	ØD1		ØD2	b	H	f	z-d	
			PN10	PN16					PN10	PN16
40	180	150	110	110	84	19	106	3	4-Ø19	4-Ø19
50	200	165	125	125	99	19	115	3	4-Ø19	4-Ø19
65	240	185	145	145	118	19	126	3	4-Ø19	4-Ø19
80	260	200	160	160	132	19	145	3	8-Ø19	8-Ø19
100	300	220	180	180	156	19	175	3	8-Ø19	8-Ø19
125	350	250	210	210	184	19	219	3	8-Ø19	8-Ø19
150	400	285	240	240	211	19	253	3	8-Ø23	8-Ø23
200	500	340	295	295	266	19	320	3	8-Ø23	8-Ø23
250	600	405	350	355	319	22	37,4	3	12-Ø23	12-Ø28
300	700	460	400	410	370	24,5	449	4	12-Ø23	12-Ø28
350	800	520	460	470	429	26,5	590	4	16-Ø23	16-Ø28
400	900	580	515	525	480	28	603	4	16-Ø28	16-Ø31
450	1000	640	565	585	530	30	660	4	20-Ø28	20-Ø31
500	1100	715	620	650	582	31,5	700	4	20-Ø28	20-Ø34

Las imagenes y planos no son contractuales.
Las especificaciones de los productos mostrados podrán sufrir modificaciones sin aviso previo.

SERIE - 31A

RETENCIÓN DE BOLA





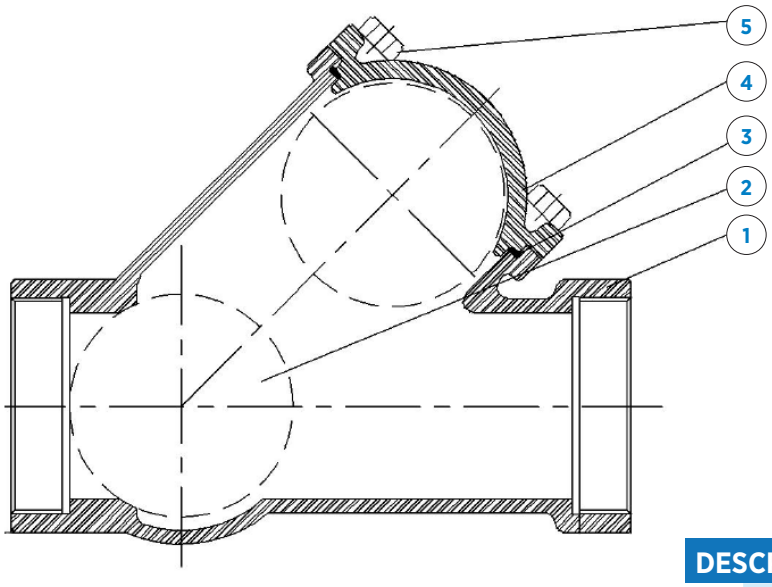

DESCRIPCIÓN		
1	CUERPO	GJS500
2	BOLA	ACERO + EPDM
3	JUNTA	NBR
4	TAPA	GJS500
5	TORNILLERIA	A2
	PINTURA RAL 5015	Epoxi 250 µm

MANUALES DE INSTALACIÓN Y MANTENIENTO

El manual de instalación, uso y mantenimiento de la **SERIE 31A** está incluida en el manual general **MANUAL DE INSTALACION, MANTENIMIENTO Y SEGURIDAD – 30 SERIES**. En dicho manual se describen las características comunes de las series, así como los aspectos específicos de cada serie, el dicho documento se describe las condiciones de manipulación, montaje, aspectos de seguridad, puesta en marcha, instalación, mantenimiento y resolución de problemas más comunes.

CMO Valves se reserva el derecho de modificar los datos y contenido del presente documento en cualquier momento según su criterio y sin aviso, como parte de su proceso de mejora continua de productos y servicios. Los documentos previos quedan invalidados con la publicación de la última revisión.



CMO VALVES

manufacturing the valve you need

MORE THAN 300 PROJECTS EVERY YEAR

MAS DE 300 PROYECTOS CADA AÑO

CMO VALVES
HEADQUARTERS MAIN OFFICES & FACTORY

Amategi Aldea, 142
20400 Tolosa
Gipuzkoa (Spain)

Tel.: (+34) 943 67 33 99

cmo@cmovalves.com
www.cmovalves.com

CMO VALVES
MADRID

C/ Rumania, 5 - D5 (P.E. Inbisa)
28802 Alcalá de Henares
Madrid (Spain)

Tel.: (+34) 91 877 11 80

cmomadrid@cmovalves.com
www.cmovalves.com

CMO VALVES
FRANCE

5 chemin de la Brocardière
F-69570 DARDILLY
France

Tel.: (+33) 4 72 18 94 44

cmofrance@cmovalves.com
www.cmovalves.com

As part of its ongoing product and service improvement process, **CMO Valves** reserves the right to alter the data and content of this document at its discretion at any time without notice. The publication of the latest revision renders all previous documents invalid.

CMO Valves se reserva el derecho de modificar los datos y contenido del presente documento en cualquier momento según su criterio y sin aviso, como parte de su proceso de mejora continua de productos y servicios. Los documentos previos quedan invalidados con la publicación de la última revisión.