# T SERIES

## VÁLVULA DE GUILLOTINA UNIDIRECCIONAL TIPO “LUG”

### DESCRIPCIÓN

- Cuerpo de fundición de una sola pieza, con deslizaderas interiores para un deslizamiento óptimo de la tajadera durante su funcionamiento.
- Proporciona grandes caudales con bajas pérdidas de carga.
- Múltiples materiales de construcción, cierres y empaquetaduras disponibles.
- Tajadera inoxidable.
- Distancia entre caras de acuerdo a la norma MSS-SP-81.
- Incorpora de una flecha en el cuerpo indicando la dirección de la presión.

### APLICACIONES GENERALES

Esta válvula de guillotina es apropiada para trabajar con líquidos que tengan una concentración máxima de sólidos del 10%. Si se usa para sólidos, se recomienda que se instale con la flecha del cuerpo que indica la dirección del flujo en sentido contrario

Diseñada para aplicaciones tales como:
- Industria papelera.
- Minería.
- Plantas químicas.
- Bombeos.
- Industria alimentaria.
- Tratamiento de aguas.

### TAMAÑOS

De DN50-2” a DN1200-48”.

*Otros DN bajo consulta.*

### PRESIÓN DE TRABAJO (ΔP)

| | |
|---|---|
| **DN50**-2”**-DN600**-24” | 10 bar |
| **DN700**-28”**-DN800**-36” | 6 bar |
| **DN900**-40”**-DN1200**-48” | 4 bar |

*Otras presiones bajo consulta.*

Las presiones de trabajo indicadas serán válidas solamente siguiendo la dirección de la flecha marcada en la válvula. Debido al diseño de la válvula con deslizaderas de soporte para la tajadera, es permisible la aplicación de un 30% de estas presiones en el sentido contrario a la flecha sin ocasionar daños en la misma. En estas circunstancias la válvula no es estanca. Para conseguir la estanqueidad en estas condiciones, es necesario incorporar unos soportes adicionales.

### TALADRADO DE BRIDAS

- EN 1092 PN10.
- ASME B16.5 (clase 150).

### OTROS TALADRADOS DE BRIDAS OPCIONALES

- PN6.
- PN16.
- PN25.
- JIS standard.
- Australian standard.
- British standard.

*Otras bajo consulta.*

### JUNTAS ESTANQUEIDAD

- EPDM.
- NITRILO.
- FKM.
- SILICONA.
- PTFE.

*Existen varios materiales disponibles para el anillo reforzado y deflector (CA-15, CF8M, y Ni-hard...).*

### DIRECTIVAS

**Ver documento** de Directivas aplicables a **CMO Valves**.

*Para información de categorías y zonas, relativas a aplicaciones con atmosferas potencialmente explosivas, ATEX, contactar con el departamento técnico-comercial de **CMO Valves**.*

### DOSSIER DE CALIDAD

Todas las válvulas son probadas hidrostáticamente con agua en **CMO Valves** conforme a los protocolos y procedimientos de control de calidad, es posible suministrar certificados de materiales y pruebas.
- Prueba del cuerpo = presión de trabajo x 1,5.
- Prueba de cierre = presión de trabajo x 1,1.





**CMO Valves** se reserva el derecho de modificar los datos y contenido del presente documento en cualquier momento según su criterio y sin aviso, como parte de su proceso de mejora continua de productos y servicios. Los documentos previos quedan invalidados con la publicación de la última revisión.

Ultima versión del Manual de Instalación y Mantenimiento disponible en **www.cmovalves.com.**

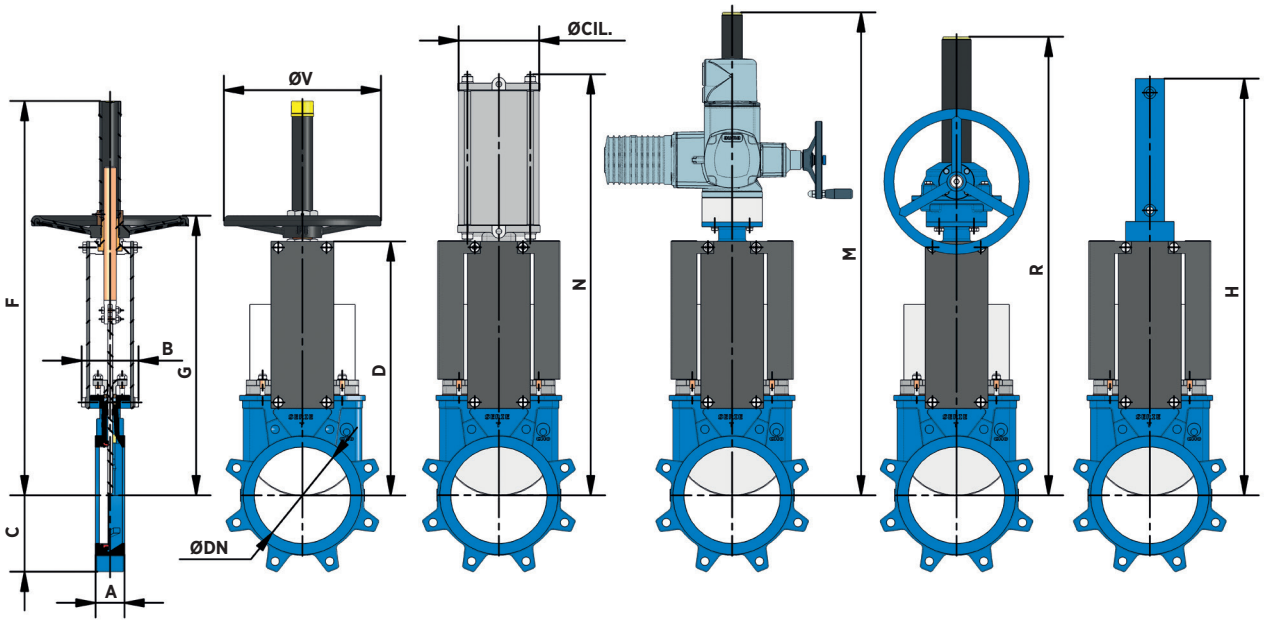


## PROGRAMA DE FABRICACIÓN

### DIMENSIONES – T

| DN | DN | A | A | B | C | D | F | G | ØV | N | ØCIL. | M | R | H |
|---|---|---|---|---|---|---|---|---|---|---|---|---|---|---|
| 50 | 2" | 47,6 | 1 7/8" | 91 | 61 | 241 | 410 | 280 | 225 | 416 | 80 | 581 | 540 | 457 |
| 65 | 2 ½" | 47,6 | 1 7/8" | 91 | 68 | 268 | 437 | 308 | 225 | 456 | 80 | 607 | 566 | 500 |
| 80 | 3" | 50,8 | 2" | 91 | 91 | 294 | 463 | 333 | 225 | 498 | 80 | 632 | 592 | 560 |
| 100 | 4" | 50,8 | 2" | 91 | 104 | 334 | 503 | 373 | 225 | 562 | 100 | 672 | 632 | 620 |
| 125 | 5" | 57,2 | 2 1/4" | 101 | 118 | 367 | 586 | 407 | 225 | 636 | 125 | 705 | 665 | 683 |
| 150 | 6" | 57,2 | 2 1/4" | 101 | 130 | 419 | 638 | 458 | 225 | 723 | 160 | 757 | 717 | 755 |
| 200 | 8" | 69,9 | 2 3/4" | 118 | 159 | 525 | 816 | 578 | 325 | 886 | 200 | 988 | 942 | 926 |
| 250 | 10" | 69,9 | 2 3/4" | 118 | 196 | 626 | 1017 | 679 | 325 | 1133 | 250 | 1089 | 1043 | 1077 |
| 300 | 12" | 76,2 | 3" | 118 | 231 | 726 | 1117 | 779 | 380 | 1278 | 300 | 1189 | 1193 | 1246 |
| 350 | 14" | 76,2 | 3" | 290 | 257 | 797 | 1337 | 906 | 450 | 1383 | 350 | 1335 | 1335 | 1376 |
| 400 | 16" | 88,9 | 3 ½" | 290 | 290 | 903 | - | - | - | 1532 | 400 | 1441 | 1441 | 1532 |
| 450 | 18" | 88,9 | 3 ½" | 290 | 312 | 989 | - | - | - | - | - | 1677 | 1677 | 1707 |
| 500 | 20" | 114,3 | 4 ½" | 290 | 340 | 1101 | - | - | - | - | - | 1789 | 1789 | 1869 |
| 600 | 24" | 114,3 | 4 ½" | 290 | 398 | 1307 | - | - | - | - | - | 2108 | 2108 | 2202 |
| 700 | 28" | 114,3 | 4 ½" | 320 | 453 | 1506 | - | - | - | - | - | 2406 | 2406 | 2525 |
| 750 | 30" | 117,5 | 4 58" | 320 | 489 | 1620 | - | - | - | - | - | 2565 | 2565 | 2670 |
| 800 | 32" | 117,5 | 4 58" | 320 | 503 | 1720 | - | - | - | - | - | 2790 | 2790 | 2818 |
| 900 | 36" | 117,5 | 4 58" | 320 | 583 | 1953 | - | - | - | - | - | 3130 | 3130 | 3193 |
| 1000 | 40" | 117,5 | 4 58" | 320 | 613 | 2137 | - | - | - | - | - | 3440 | 3440 | 3437 |
| 1100 | 44" | 152,4 | 6" | 340 | 670 | 2375 | - | - | - | - | - | 3765 | 3765 | 3775 |
| 1200 | 48" | 152,4 | 6" | 340 | 728 | 2616 | - | - | - | - | - | 4050 | 4050 | 4161 |

*Cotas y dibujos sin compromiso. **CMO Valves** se reserva, en cualquier momento, el derecho de modificarlos a discreción y sin previo aviso.*

*Tamaños mayores bajo consulta.*

**www.cmovalves.com/valves**

*Visita nuestro sitio web, para ver las características completas de la **T** Series.*

### TALADRO DE BRIDAS – T

| DN | DN | ΔP (bar) | PN10 | | | | ASA150 | | | |
|---|---|---|---|---|---|---|---|---|---|---|
| | | | ● | M | P | ØK | ● | R UNC | P | ØK |
| 50 | 2" | 10 | 4 | M 16 | 8 | 125 | 4 | 5/8" | 8 | 120,6 |
| 65 | 2 1/2" | 10 | 4 | M 16 | 8 | 145 | 4 | 5/8" | 8 | 139,7 |
| 80 | 3" | 10 | 8 | M 16 | 9 | 160 | 4 | 5/8" | 9 | 152,4 |
| 100 | 4" | 10 | 8 | M 16 | 9 | 180 | 8 | 5/8" | 9 | 190,5 |
| 125 | 5" | 10 | 8 | M 16 | 9 | 210 | 8 | 3/4" | 9 | 215,9 |
| 150 | 6" | 10 | 8 | M 20 | 10 | 240 | 8 | 3/4" | 10 | 241,3 |
| 200 | 8" | 10 | 8 | M 20 | 10 | 295 | 8 | 3/4" | 10 | 298,4 |
| 250 | 10" | 10 | 12 | M 20 | 12 | 350 | 12 | 7/8" | 12 | 361,9 |
| 300 | 12" | 10 | 12 | M 20 | 12 | 400 | 12 | 7/8" | 12 | 431,8 |
| 350 | 14" | 10 | 16 | M 20 | 21 | 460 | 12 | 1" | 21 | 476,2 |
| 400 | 16" | 10 | 16 | M 24 | 21 | 515 | 16 | 1" | 21 | 539,7 |
| 450 | 18" | 10 | 20 | M 24 | 22 | 565 | 16 | 1 1/8" | 22 | 577,8 |
| 500 | 20" | 10 | 20 | M 24 | 22 | 620 | 20 | 1 1/8" | 22 | 635 |
| 600 | 24" | 10 | 20 | M 27 | 22 | 725 | 20 | 1 1/4" | 22 | 749,3 |
| 700 | 28" | 6 | 24 | M 27 | 22 | 840 | 28 | 1 1/4" | 22 | 863,6 |
| 750 | 30" | 6 | 24 | M 30 | 22 | 900 | 28 | 1 1/4" | 22 | 914,4 |
| 800 | 32" | 6 | 24 | M 30 | 22 | 950 | 28 | 1 1/2" | 22 | 977,9 |

*Tamaños mayores bajo consulta.*

● *Agujeros roscados*

