CMO VALVES
manufacturing the valve you need

11A SERIES







RANGO DE FABRICACIÓN

VÁLVULA DE COMPUERTA
CIERRE METÁLICO

UTILIZACIÓN:

- Válvula de compuerta de cierre metálico para bombeo, riego, suministro de agua potable, tratamiento y bombeo de aguas sucias, etc.
- Presenta mínima pérdida de carga y paso total.

GESTION DE LA CALIDAD CERTIFICADA
QUALITY MANAGEMENT CERTIFIED
ISO 9001

CE

SERIE - 11

VÁLVULAS DE COMPUERTA
CIERRE METÁLICO





CARACTERISTICAS GENERALES:

- Mínima pérdida de carga.
- Paso total.
- Flujo bidireccional.
- Bridas PN 10/16 tipo RF.
- Compuerta guiada para facilitar el cierre.
- Certificado WRAS para contacto con agua potable.
- Presión de trabajo máxima según presión de diseño PN10/16.
- Temperatura de trabajo entre -10ºC y 90ºC.

NORMATIVA APLICADA:

- Directiva CE.
- Distancia entre caras según EN 558 serie 14.
- Bridas laterales según ISO 7005-2.

DIMENSIONES

DN	L	H
40	140	214
50	150	232
65	170	258
80	180	281
100	190	315
125	200	358
150	210	408
200	230	500
250	250	572
300	270	662
350	290	751
400	310	832

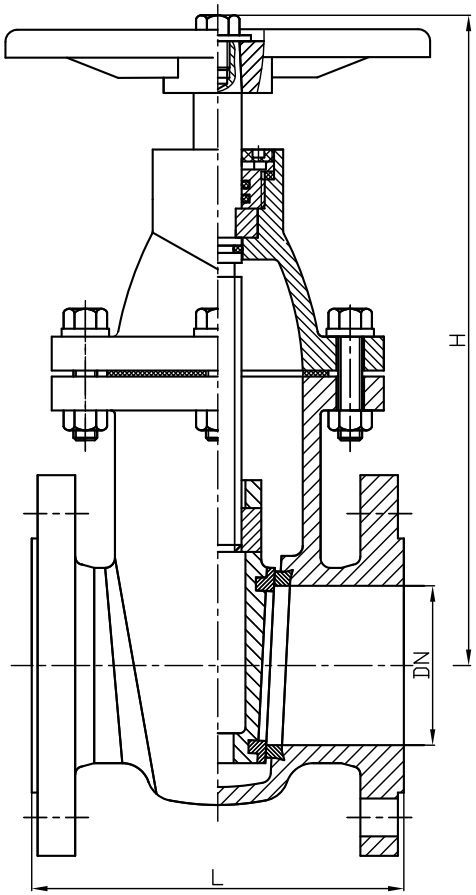

Las imagenes y planos no son contractuales.
Las especificaciones de los productos mostrados podrán sufrir modificaciones sin aviso previo.

CMO VALVES
manufacturing the valve you need

Amategui Aldea, 142 - 20400 Tolosa - Guipuzcoa (Spain)
(+34) 943 67 33 99 - cmo@cmovalves.com - **www.cmovalves.com**

SERIE - 11

VÁLVULAS DE COMPUERTA
CIERRE METÁLICO





DESCRIPCIÓN		
1	*CUERPO*	*GJS500*
2	*ANILLO DE ASIENTO EN CUEPO*	*LATÓN*
3	*COMPUERTA*	*GJS500*
4	*ANILLO DE ASIENTO EN COMPUERTA*	*LATÓN*
5	*TUERCA DEL EJE*	*LATÓN*
6	*EJE*	*AISI 420*
7	*JUNTA*	*NBR*
8	*TAPA*	*GJS500*
9	*JUNTA TÓRICA*	*NBR*
10	*ANILLO DE COLOCACIÓN*	*LATÓN*
11	*JUNTA TÓRICA*	*NBR*
12	*TUERCA DE LA TAPA*	*LATÓN*
13	*CASQUILLO*	*PTFE*
14	*ANTIPOLVO*	*NBR*
15	*VOLANTE*	*GJS500*
	TORNILLERÍA	*A2*
	PINTURA RAL 5015	*Epoxi 250 µm*

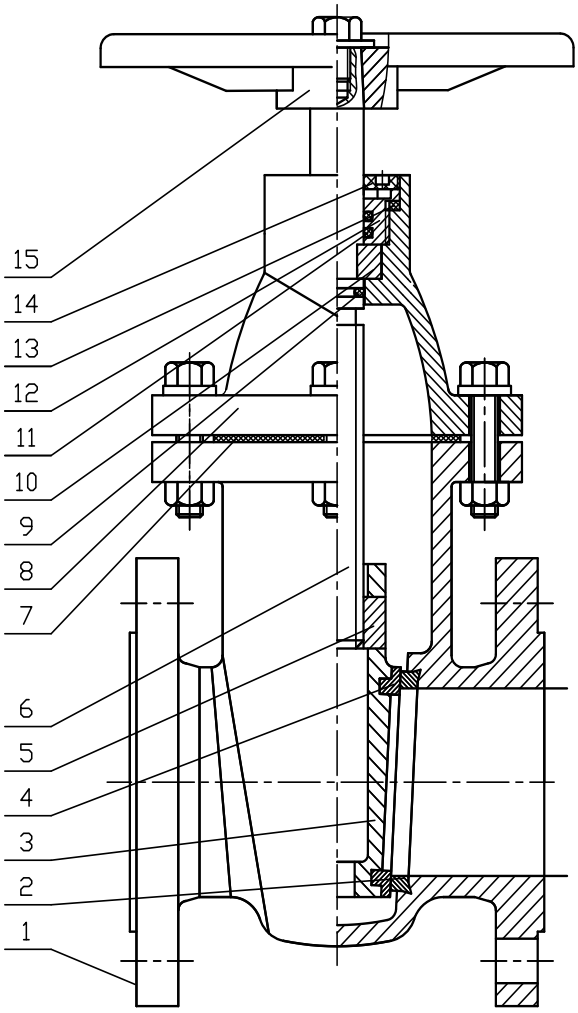

CMO VALVES
manufacturing the valve you need

Amategui Aldea, 142 - 20400 Tolosa - Guipuzcoa (Spain)
(+34) 943 67 33 99 - cmo@cmovalves.com - **www.cmovalves.com**