CMO VALVES
manufacturing the valve you need

Rev. 02 / 27-04-2026

13A SERIES

CONEXIÓN A TUBERÍA DE PVC







DESCRIPCIÓN Y UTILIZACIÓN:

- Válvula de compuerta con conexión directa a tubería de PVC, para seccionamiento del flujo en redes de abastecimiento de agua potable, depuración, bombeo, riego e instalaciones industriales.
- Desmontable en carga, lo que permite el cambio de juntas sin necesidad de vaciar la instalación.
- Amplia gama y rango: Desde DN 50 hasta DN 315. Presión máxima de trabajo 16 bar.
- Estanqueidad 100%, paso total y flujo bidireccional.

ACCESORIOS Y OPCIONES

Existen disponibles diferentes tipos de opciones y accesorios para adaptar la válvula a condiciones de trabajo específicas:

- Suministrada de serie con volante manual.
- Configuración con brida superior ISO 5211 para montaje de actuadores eléctricos o neumáticos.
- Disponible con cierre en EPDM o NBR según el fluido manejado.
- Otras configuraciones especiales disponibles bajo consulta.

DOSSIER DE CALIDAD

Las válvulas **SERIE 13A** de **CMO Valves** se fabrican bajo un sistema de gestión de calidad certificado ISO 9001, asegurando las mejores prestaciones, funcionamiento y resistencia.

Todas las válvulas son probadas hidrostáticamente en **CMO Valves** conforme a los protocolos y procedimientos de control de calidad. Los materiales y recubrimientos son aptos para contacto con agua potable. Es posible suministrar certificados de materiales y de pruebas.

SERIE - 13A

VÁLVULAS DE COMPUERTA
CONEXIÓN A TUBERÍA DE PVC





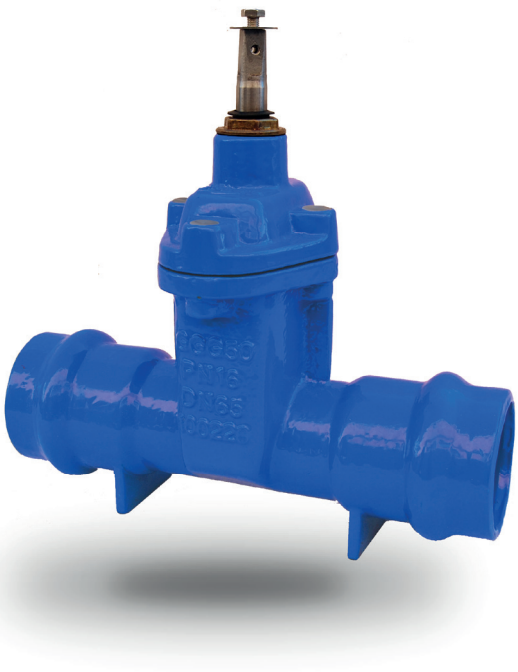

CARACTERÍSTICAS GENERALES:

- Mínima pérdida de carga.
- Paso total.
- Desmontable en carga.
- Estanqueidad 100%.
- Flujo bidireccional.
- Conexión para tubo de PVC
- Compuerta guiada para facilitar el cierre
- Tornillería protegida contra agentes externos
- Certificado WRAS para contacto con agua potable
- Presión máxima de trabajo 16 bar
- Temperatura de trabajo entre -10ºC y 90ºC

CARACTERÍSTICAS TÉCNICAS:

Las válvulas de compuerta son válvulas de seccionamiento, diseñadas para trabajar en posiciones totalmente abiertas o totalmente cerradas. No se recomienda su utilización para regulación continua del caudal. Gracias a su diseño de paso total, la pérdida de carga en posición abierta es mínima.

NORMATIVA APLICADA:

- Diseño según DIN 3352
- Pruebas hidráulicas según EN 12266-1, clase A
- Directiva CE 2014/68
- Fabricación según EN 1074-2
- Distancia entre caras según EN 558 serie 15.

SERIE - 13A

VÁLVULAS DE COMPUERTA
CONEXIÓN A TUBERÍA DE PVC





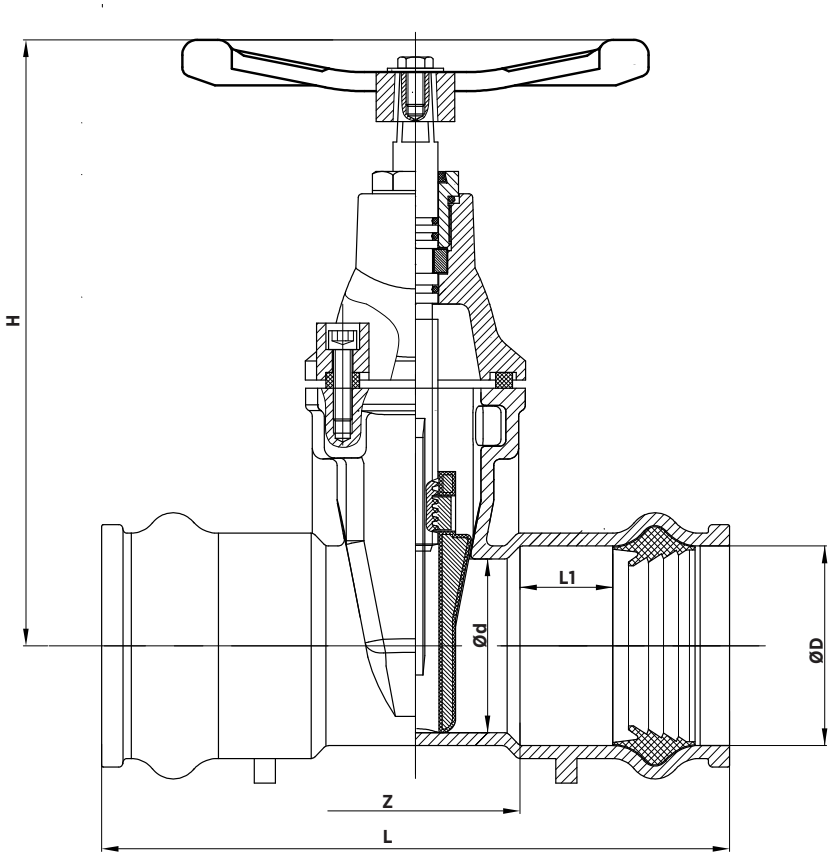

DIMENSIONES

DN	Z	L	H	ØD	Ød	L1
50 / 65	85	250	218	65	50	37
60 (65) / 75	99	284	255	77	65	40,5
80 / 90	99	298	277	92,1	80	41
100 / 110	114	326	325	112,2	100	41,5
125 / 125	110	330	355	127,3	125	44,5
150 / 160	140	390	395	162,5	150	49
200 / 200	150	422	482	202,7	200	53,5
250 / 250	160	473	572	253	250	60
300 / 315	179,3	521	662	318,3	300	63

Las imagenes y planos no son contractuales.
Las especificaciones de los productos mostrados podrán sufrir modificaciones sin aviso previo.

SERIE - 13A

VÁLVULAS DE COMPUERTA
CONEXIÓN A TUBERÍA DE PVC





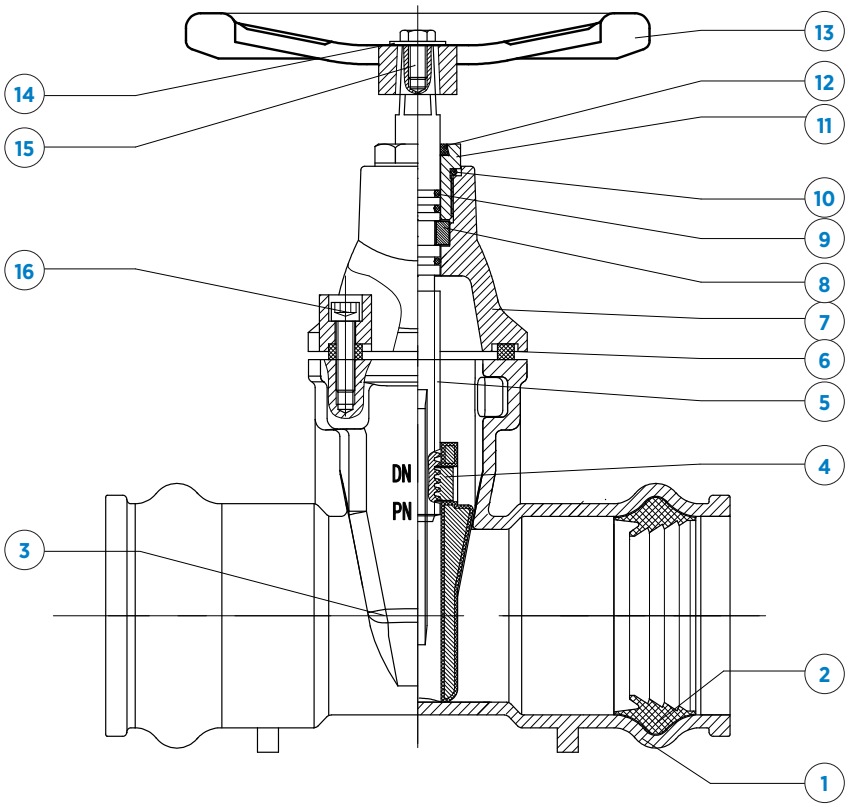

DESCRIPCIÓN		
1	CUERPO	GJS500-7
2	ANILLO	EPDM
3	PLACA	GJS500-7 / EPDM
4	TUERCA	LATÓN
5	VÁSTAGO	ACERO INOX.
6	JUNTA	EPDM
7	BONETE	GJS500-7
8	CASQUILLO	LATÓN
9	JUNTA TÓRICA	EPDM

DESCRIPCIÓN		
10	JUNTA TÓRICA	EPDM
11	ANILLO DE SELLADO	LATÓN
12	ANILLO GUARDAPOLVO	EPDM
13	VOLANTE	GJS500-7
14	JUNTA	ACERO AL CARBONO
15	TORNILLO	ACERO AL CARBONO
16	TORNILLERÍA	A2
	PINTURA RAL 5015	EPOXI 250 µm

MANUALES DE INSTALACIÓN Y MANTENIENTO

El manual de instalación, uso y mantenimiento de la **SERIE 13A** está incluida en el manual general **MANUAL DE INSTALACIÓN, MANTENIMIENTO Y SEGURIDAD – 10 SERIES**. En dicho manual se describen las características comunes de las series, así como los aspectos específicos de cada serie, el dicho documento se describe las condiciones de manipulación, montaje, aspectos de seguridad, puesta en marcha, instalación, mantenimiento y resolución de problemas más comunes.

CMO Valves se reserva el derecho de modificar los datos y contenido del presente documento en cualquier momento según su criterio y sin aviso, como parte de su proceso de mejora continua de productos y servicios. Los documentos previos quedan invalidados con la publicación de la última revisión.



CMO VALVES

manufacturing the valve you need

MORE THAN 300 PROJECTS EVERY YEAR

MAS DE 300 PROYECTOS CADA AÑO

CMO VALVES
HEADQUARTERS MAIN OFFICES & FACTORY

Amategi Aldea, 142
20400 Tolosa
Gipuzkoa (Spain)

Tel.: (+34) 943 67 33 99

cmo@cmovalves.com
www.cmovalves.com

CMO VALVES
MADRID

C/ Rumania, 5 - D5 (P.E. Inbisa)
28802 Alcalá de Henares
Madrid (Spain)

Tel.: (+34) 91 877 11 80

cmomadrid@cmovalves.com
www.cmovalves.com

CMO VALVES
FRANCE

5 chemin de la Brocardière
F-69570 DARDILLY
France

Tel.: (+33) 4 72 18 94 44

cmofrance@cmovalves.com
www.cmovalves.com

As part of its ongoing product and service improvement process, **CMO Valves** reserves the right to alter the data and content of this document at its discretion at any time without notice. The publication of the latest revision renders all previous documents invalid.

CMO Valves se reserva el derecho de modificar los datos y contenido del presente documento en cualquier momento según su criterio y sin aviso, como parte de su proceso de mejora continua de productos y servicios. Los documentos previos quedan invalidados con la publicación de la última revisión.