CMO VALVES
manufacturing the valve you need

Rev. 02 / 4-05-2026

22A SERIES

MARIPOSA LUG







DESCRIPCIÓN Y UTILIZACIÓN:

La válvula de mariposa Lug **SERIE 22A** está diseñada para el seccionamiento y la regulación del flujo en redes de abastecimiento de agua potable, estaciones de bombeo, tratamiento y bombeo de aguas residuales y sistemas de riego. A diferencia de la versión wafer, su cuerpo con espárragos roscados permite la instalación en extremo de línea y el desmontaje de una tubería sin necesidad de vaciar el otro tramo. El asiento vulcanizado integral garantiza una estanqueidad del 100 % sin necesidad de juntas de montaje, con baja pérdida de carga y flujo bidireccional.

ACCESORIOS Y OPCIONES

Las válvulas pueden suministrarse con palanca de acción directa, reductor de volante o actuador eléctrico/neumático. Las válvulas pueden fabricarse con brida superior ISO 5211. Para grandes diámetros (DN ≥ 350) se recomienda el uso de reductor. Otras configuraciones especiales disponibles bajo consulta.

DOSSIER DE CALIDAD

Las válvulas **SERIE 22A** se fabrican bajo el sistema de gestión de la calidad certificado ISO 9001 y son sometidas a pruebas hidrostáticas según EN 12266-1, clase A. El diseño cumple con la normativa EN 593 y la Directiva CE. Bajo solicitud pueden suministrarse certificados de materiales, protocolos de prueba y documentación de trazabilidad.

SERIE - 22A

VÁLVULAS DE MARIPOSA LUG







CARACTERÍSTICAS GENERALES:

- Mínima pérdida de carga.
- Estanqueidad 100%.
- Flujo bidireccional
- No se necesitan juntas para su instalación
- Tornillería en acero inoxidable
- Presión máxima de trabajo 16 bar
- Temperatura de trabajo entre -10ºC y 90ºC

NORMATIVA APLICADA:

- Pruebas hidrostáticas según EN 12266-1, clase A
- Directiva CE 2014/68
- Bridas laterales según ISO 7005-2
- Distancia entre caras según EN 558 serie 20
- Fabricación según EN 593
- Brida superior para acople de actuador según
- ISO 5211

CARACTERÍSTICAS TÉCNICAS:

La válvula de mariposa Lug **SERIE 22A** es una válvula de mariposa de eje centrado tipo Lug para instalación entre bridas PN10/16 según EN 558-1 serie 20, con bridas laterales según ISO 7005-2 y conexión superior ISO 5211.
Opera a una presión máxima de 16 bar y temperatura entre -10 ºC Y +90 ºC.
La tornillería es íntegramente de acero inoxidable A2.
Rango de diámetros: DN40 a DN1200.
No precisa juntas de montaje. Los planos dimensionales detallados con pares de maniobra se facilitan en función de los requerimientos del proyecto.

SERIE - 22A

VÁLVULAS DE MARIPOSA LUG





PALANCA - PN10

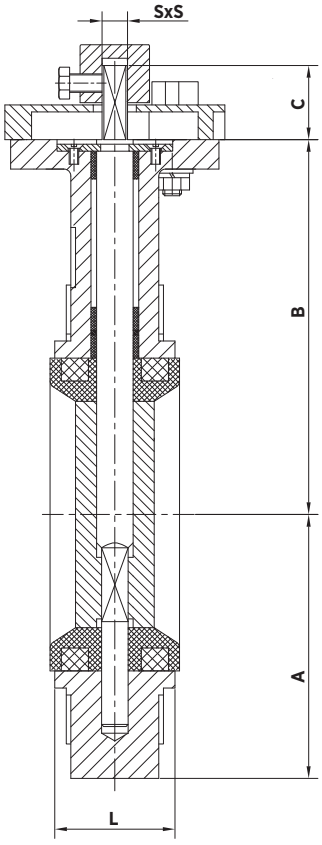

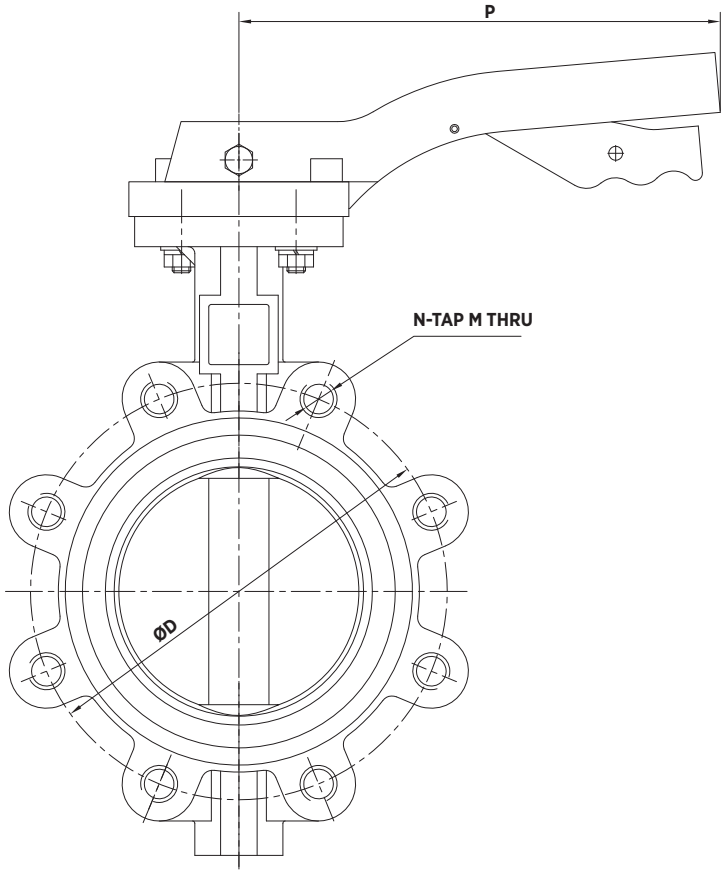

DIMENSIONES (PN10)

DN	A	B	C	ØD	M	N	L	SxS	P
40	70	124	32	110	M16	4	33	9x9	198
50	76	129		125		4	42	9x9	198
65	89	136		145		4	45	9x9	198
80	95	144		160		8	45	9x9	198
100	114	162	38	180		8	52	11x11	270
125	127	188		210		8	54	14x14	270
150	139	204		240	M20	8	56	14x14	270
200	177	238		295		8	60	17x17	270

Las imagenes y planos no son contractuales.
Las especificaciones de los productos mostrados podrán sufrir modificaciones sin aviso previo.

SERIE - 22A

VÁLVULAS DE MARIPOSA LUG





PALANCA - PN10

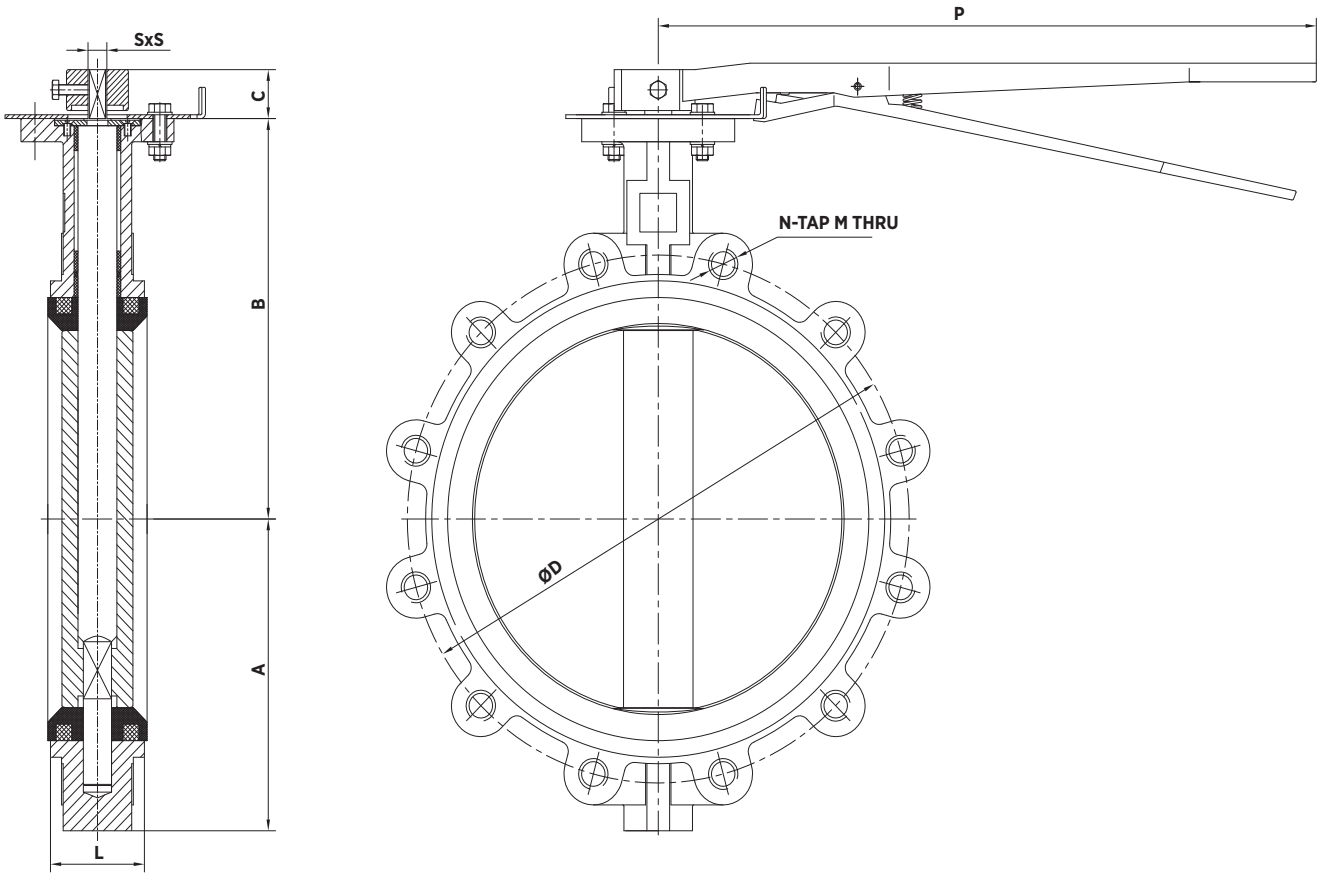

DIMENSIONES (PN10)

DN	A	B	C	ØD	M	N	L	SxS	P
250	203	282	38	350	M20	12	66	22x22	500
300	242	311	38	400	M20	12	77	22x22	500

Las imagenes y planos no son contractuales.
Las especificaciones de los productos mostrados podrán sufrir modificaciones sin aviso previo.

SERIE - 22A

VÁLVULAS DE MARIPOSA LUG





PALANCA - PN16

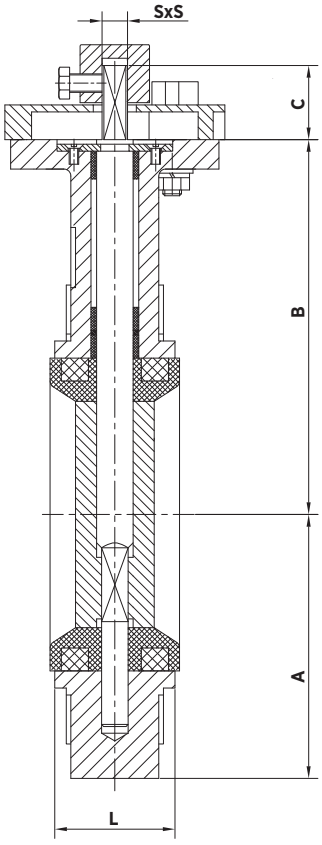

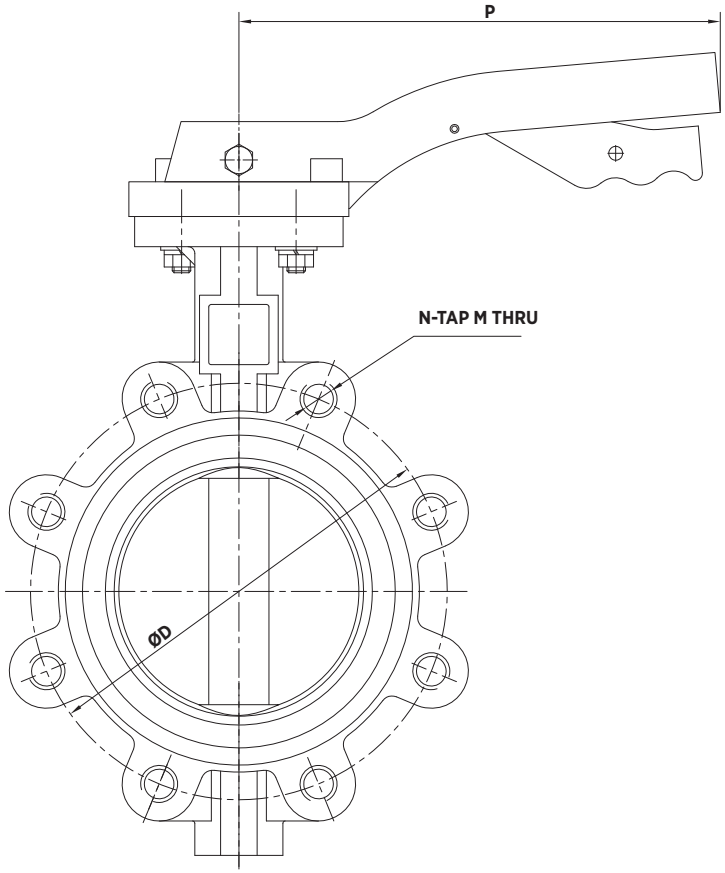

DIMENSIONES (PN16)

DN	A	B	C	ØD	M	N	L	SxS	P
40	70	124	32	110	M16	4	33	9x9	198
50	76	129		125		4	42	9x9	198
65	89	136		145		4	45	9x9	198
80	95	144		160		8	45	9x9	198
100	114	162	38	180		8	52	11x11	270
125	127	188		210		8	54	14x14	270
150	139	204		240	M20	8	56	14x14	270
200	177	238		295		12	60	17x17	270

Las imagenes y planos no son contractuales.
Las especificaciones de los productos mostrados podrán sufrir modificaciones sin aviso previo.

SERIE - 22A

VÁLVULAS DE MARIPOSA LUG





PALANCA - PN16

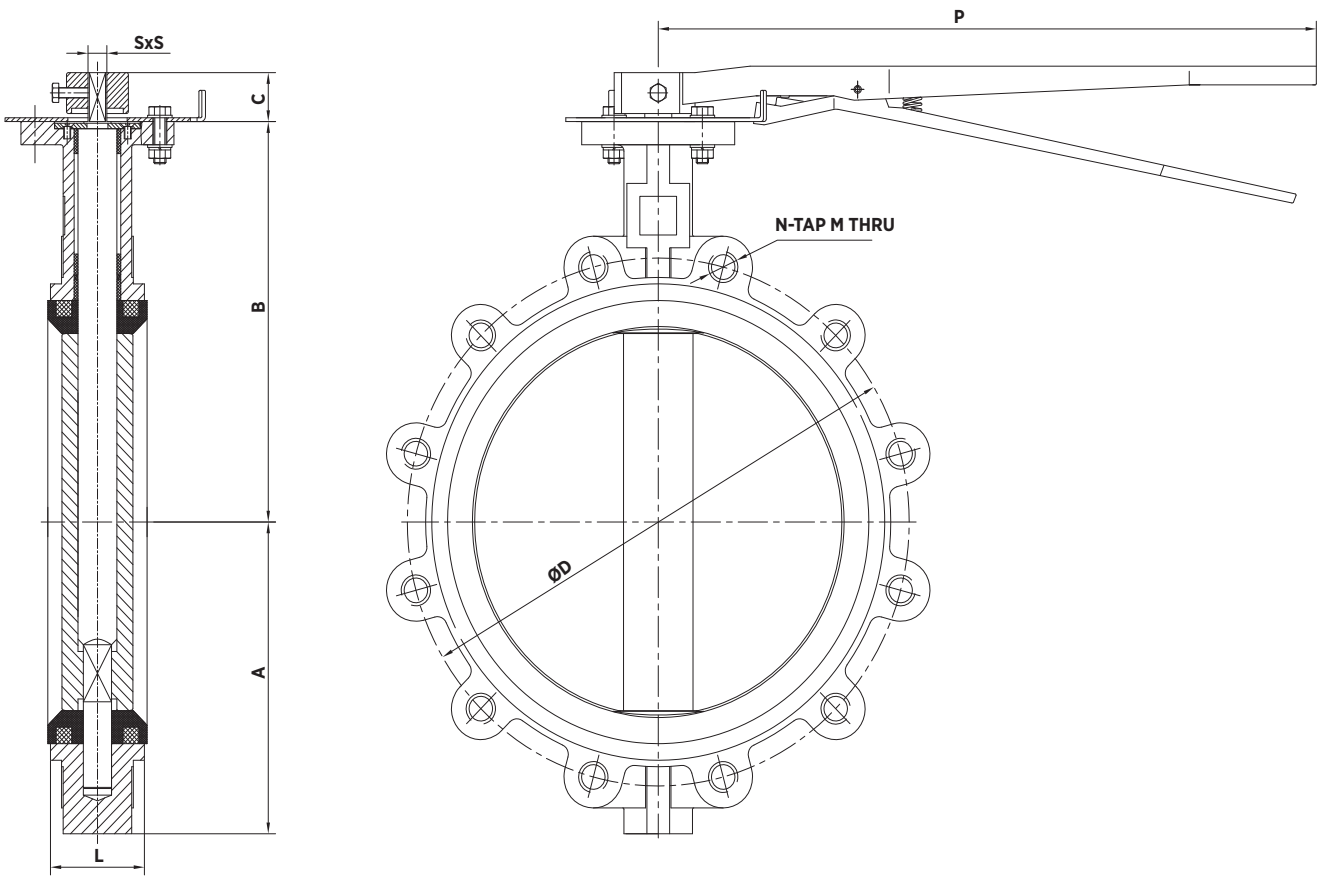

DIMENSIONES (PN16)

DN	A	B	C	ØD	M	N	L	SxS	P
250	203	282	38	355	M24	12	66	22x22	500
300	242	311	38	410	M24	12	77	22x22	500

Las imagenes y planos no son contractuales.
Las especificaciones de los productos mostrados podrán sufrir modificaciones sin aviso previo.

SERIE - 22A

VÁLVULAS DE MARIPOSA LUG





VOLANTE - PN10

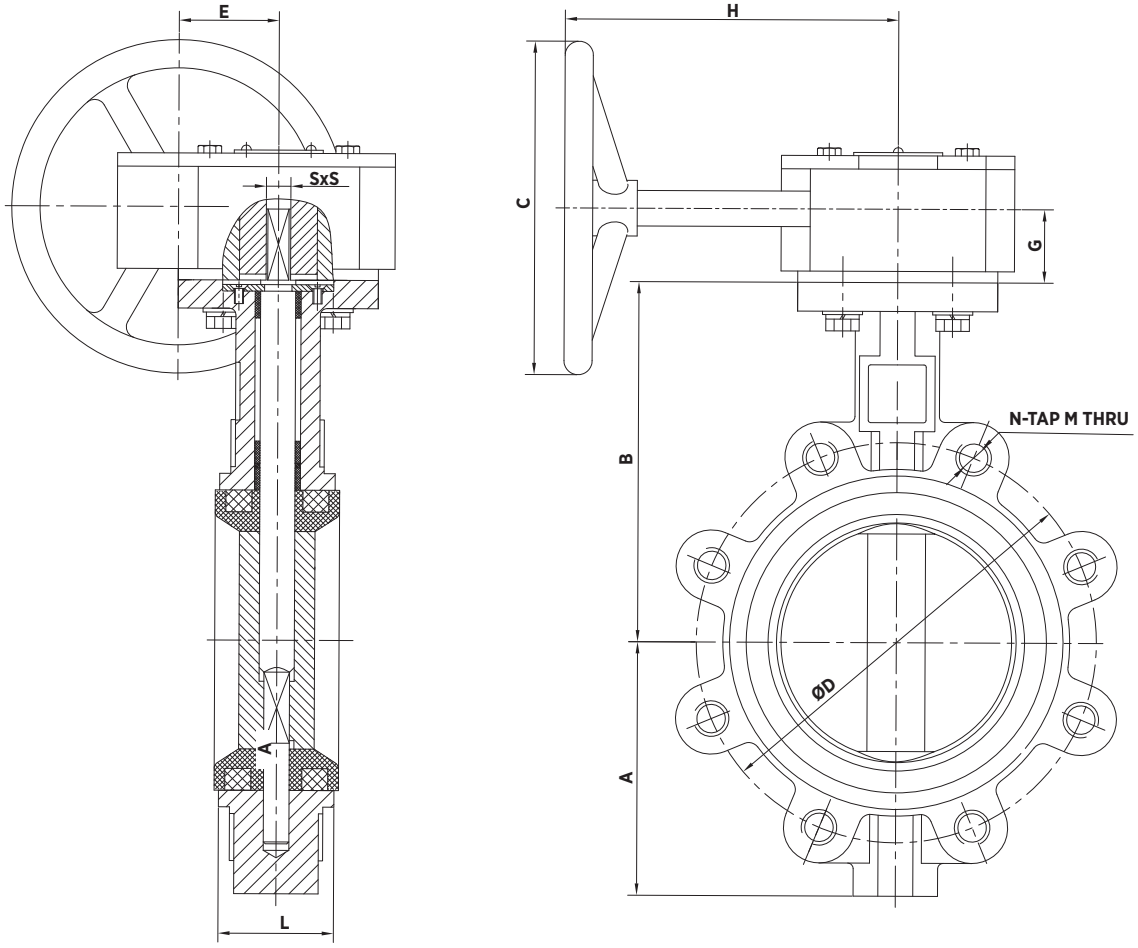

DIMENSIONES (PN10)

DN	A	B	ØD	M	N	E	ØF	G	H	L	SxS
40	70	124	110	M16	4	45	144	34	145	33	9x9
50	76	129	125	M16	4	45	144	34	145	42	9x9
65	89	136	145	M16	4	45	144	34	145	45	9x9
80	95	144	160	M16	8	45	144	34	145	45	9x9
100	114	162	180	M16	8	45	144	34	145	52	11x11
125	127	188	210	M16	8	45	144	34	145	54	14x14
150	139	204	240	M20	8	45	144	34	145	56	14x14
200	177	238	295	M20	8	64	283	40	213	60	17x17
250	203	282	350	M24	12	64	283	40	213	66	22x22
300	242	311	400	M24	12	79	283	44	204	77	22x22

Las imagenes y planos no son contractuales.
Las especificaciones de los productos mostrados podrán sufrir modificaciones sin aviso previo.

SERIE - 22A

VÁLVULAS DE MARIPOSA LUG





VOLANTE - PN10

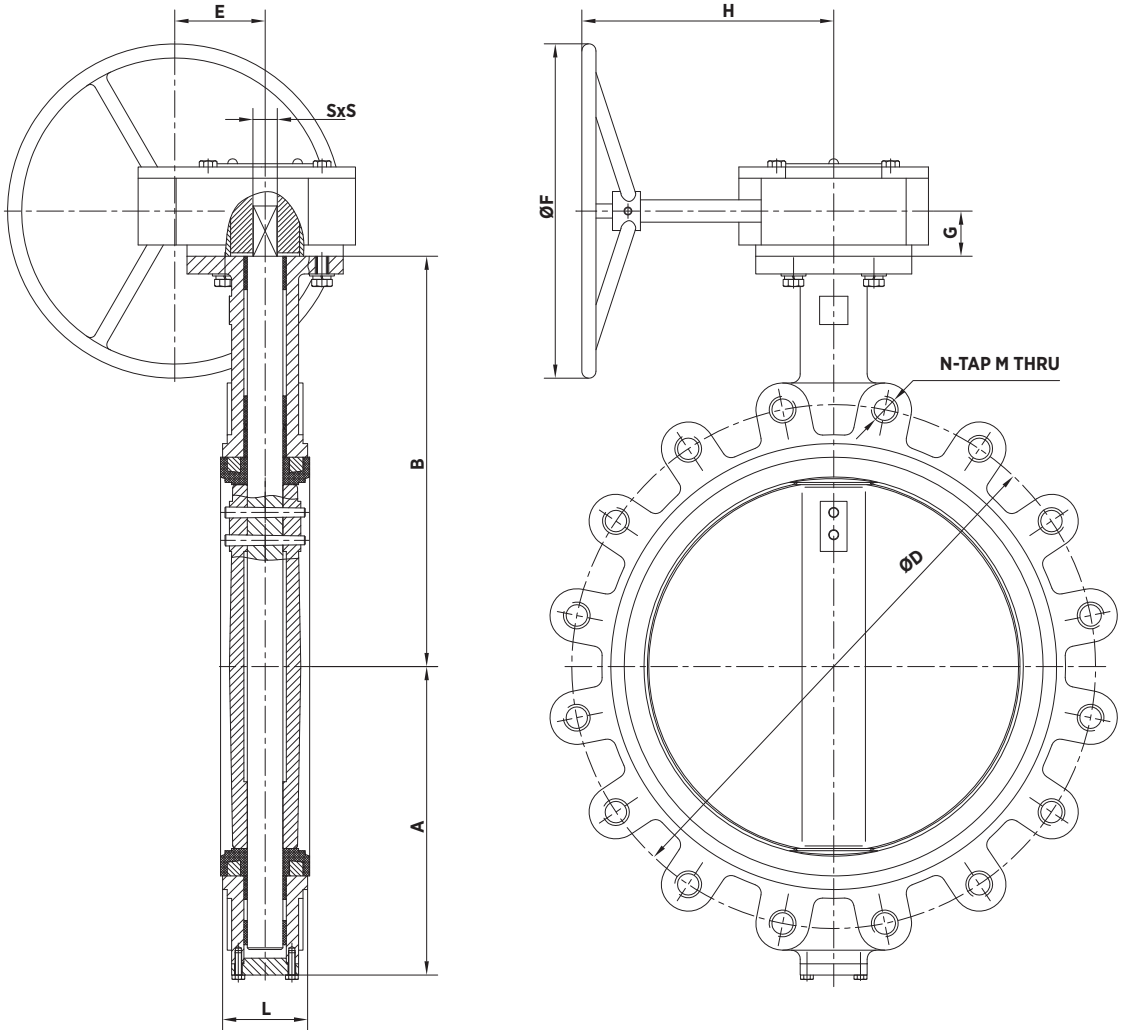

DIMENSIONES (PN10)

DN	A	B	ØD	M	N	E	ØF	G	H	L	SxS
350	277	368	460	M20	16	79	283	44	204	77	22x22
400	308	400	515	M24	16	118	385	69	285	102	27x27
450	342	422	565	M24	20	118	385	69	285	114	27x27

Las imagenes y planos no son contractuales.
Las especificaciones de los productos mostrados podrán sufrir modificaciones sin aviso previo.

SERIE - 22A

VÁLVULAS DE MARIPOSA LUG





VOLANTE - PN10

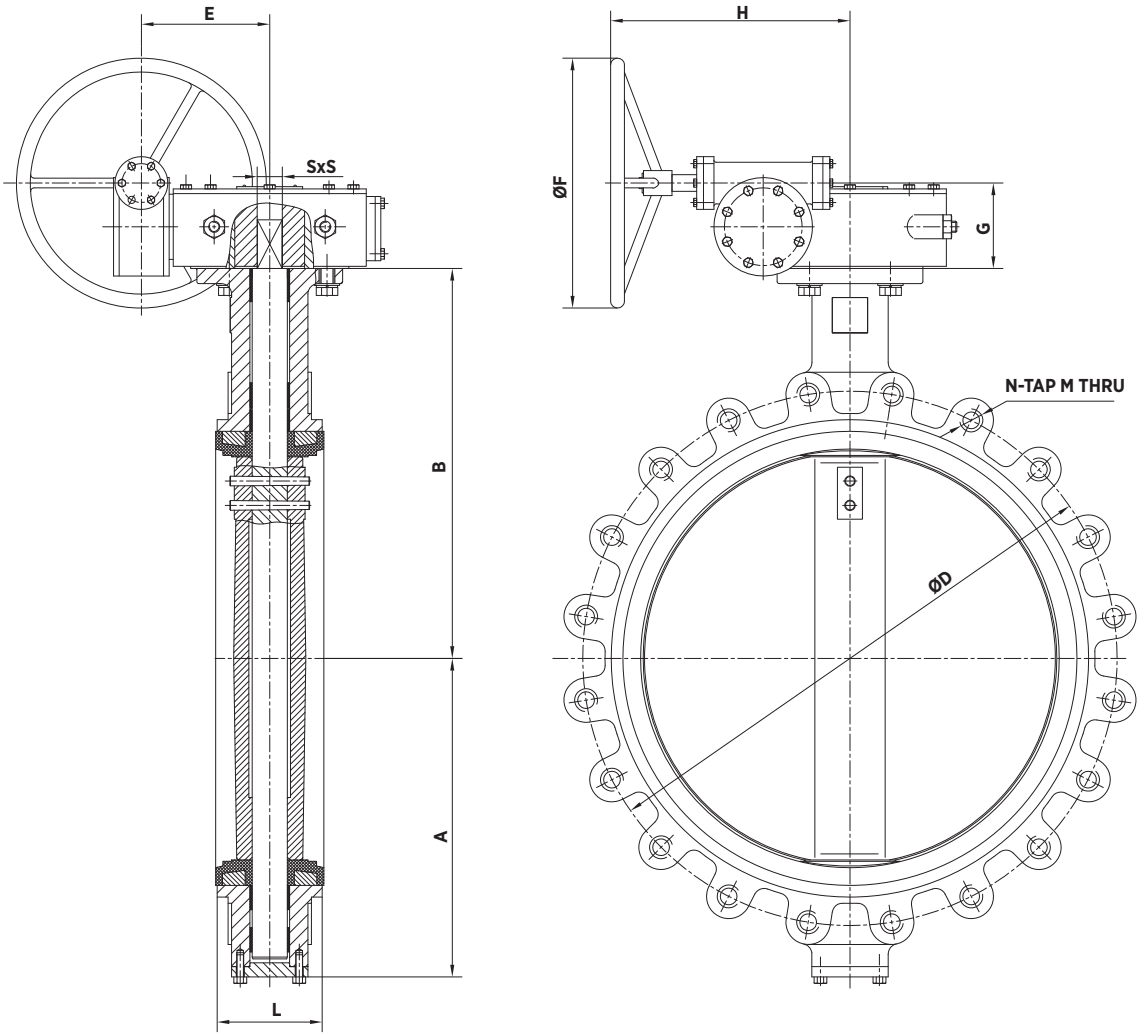

DIMENSIONES (PN10)

DN	A	B	ØD	M	N	E	ØF	G	H	L	SxS
500	374	479	620	M24	20	180	283	111	250	130	27x27
600	459	562	725	M27	20	215	385	127	293	152	36x36

Las imagenes y planos no son contractuales.
Las especificaciones de los productos mostrados podrán sufrir modificaciones sin aviso previo.

SERIE - 22A

VÁLVULAS DE MARIPOSA LUG





VOLANTE - PN10

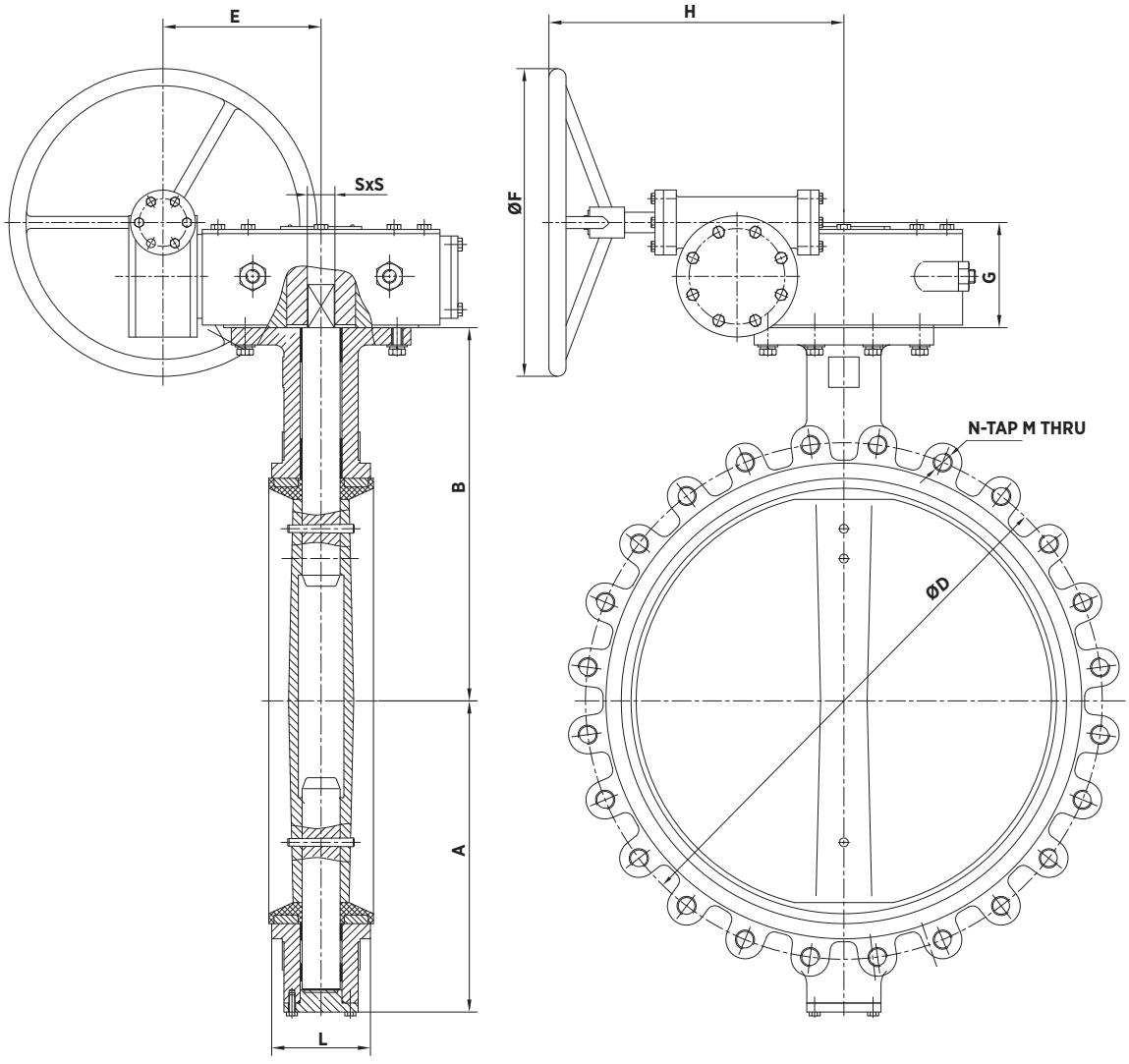

DIMENSIONES (PN10)

DN	A	B	ØD	M	N	E	ØF	G	H	L	SxS
700	520	624	840	M27	24	251	423	161	355	165	46x46
800	575	672	950	M30	24	251	423	161	355	190	46x46
900	635	768	1050	M30	28	166	423	161	375	207	55x55
1000	685	823	1160	M33	28	166	423	161	375	216	55x55
1100	765	860	1270	M33	32	166	423	161	375	254	55x55
1200	839	940	1380	M36	32	330	423	238	530	276	75x75

Las imagenes y planos no son contractuales.
Las especificaciones de los productos mostrados podrán sufrir modificaciones sin aviso previo.

SERIE - 22A

VÁLVULAS DE MARIPOSA LUG





VOLANTE - PN16

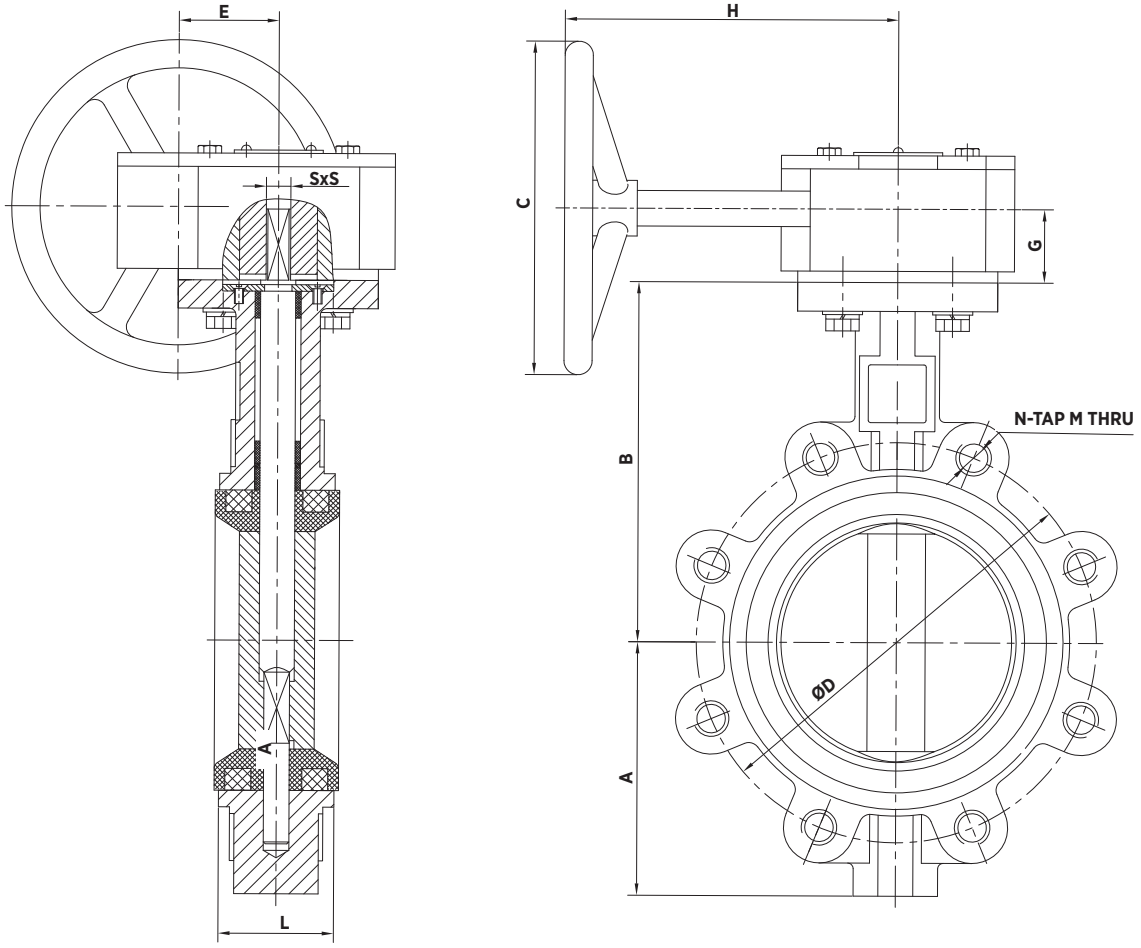

DIMENSIONES (PN16)

DN	A	B	ØD	M	N	E	ØF	G	H	L	SxS
40	70	124	110	M16	4	45	144	34	145	33	9x9
50	76	129	125	M16	4	45	144	34	145	42	9x9
65	89	136	145	M16	4	45	144	34	145	45	9x9
80	95	144	160	M16	8	45	144	34	145	45	9x9
100	114	162	180	M16	8	45	144	34	145	52	11x11
125	127	188	210	M16	8	45	144	34	145	54	14x14
150	139	204	240	M20	8	45	144	34	145	56	14x14
200	177	238	295	M20	12	64	283	40	213	60	17x17
250	203	282	350	M24	12	64	283	40	213	66	22x22
300	242	311	400	M24	12	79	283	44	204	77	22x22

Las imagenes y planos no son contractuales.
Las especificaciones de los productos mostrados podrán sufrir modificaciones sin aviso previo.

SERIE - 22A

VÁLVULAS DE MARIPOSA LUG





VOLANTE - PN16

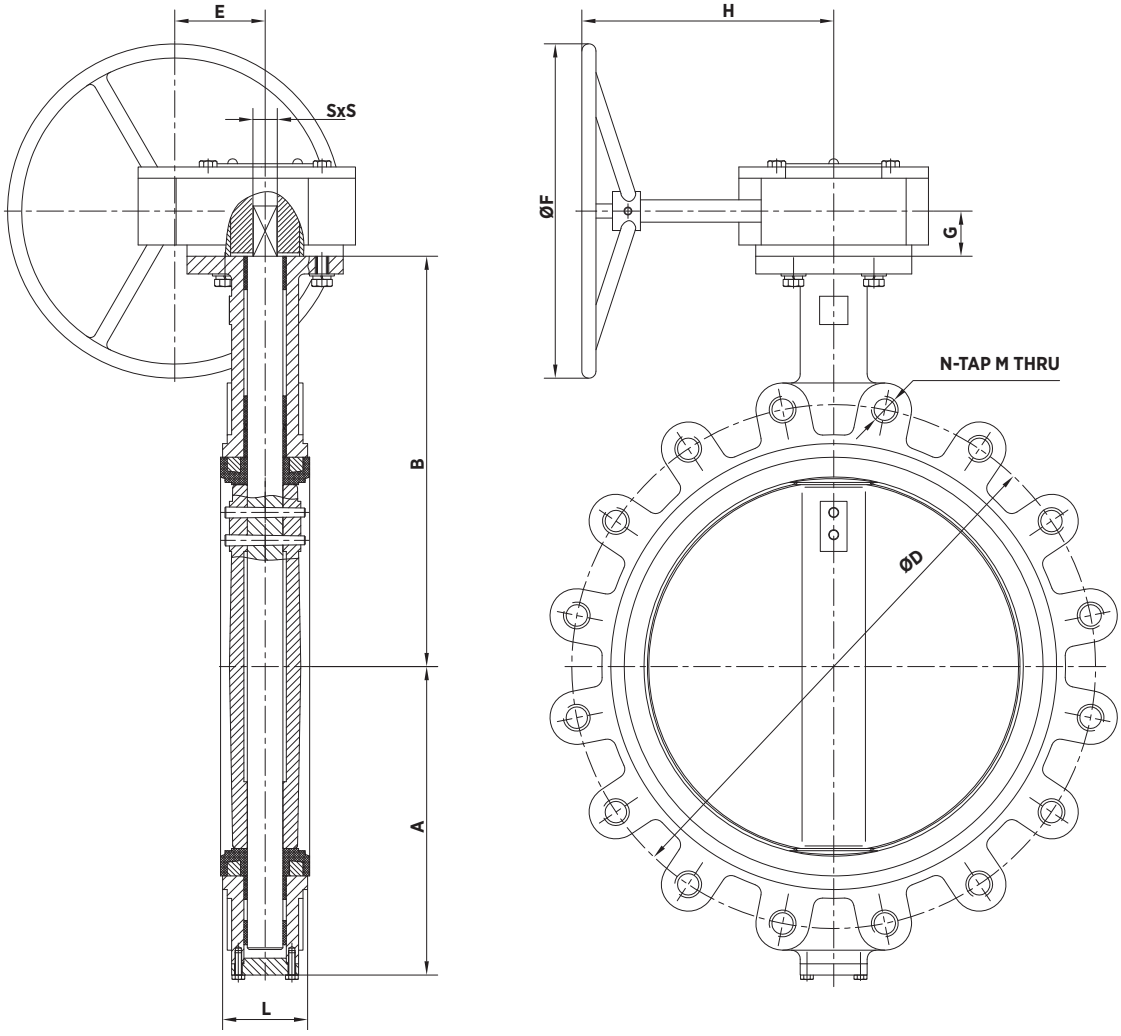

DIMENSIONES (PN16)

DN	A	B	ØD	M	N	E	ØF	G	H	L	SxS
350	277	368	470	M24	16	79	283	44	204	77	22x22
400	308	400	525	M27	16	118	385	69	285	102	27x27
450	342	422	585	M27	20	118	385	69	285	114	27x27

Las imagenes y planos no son contractuales.
Las especificaciones de los productos mostrados podrán sufrir modificaciones sin aviso previo.

SERIE - 22A

VÁLVULAS DE MARIPOSA LUG





VOLANTE - PN16

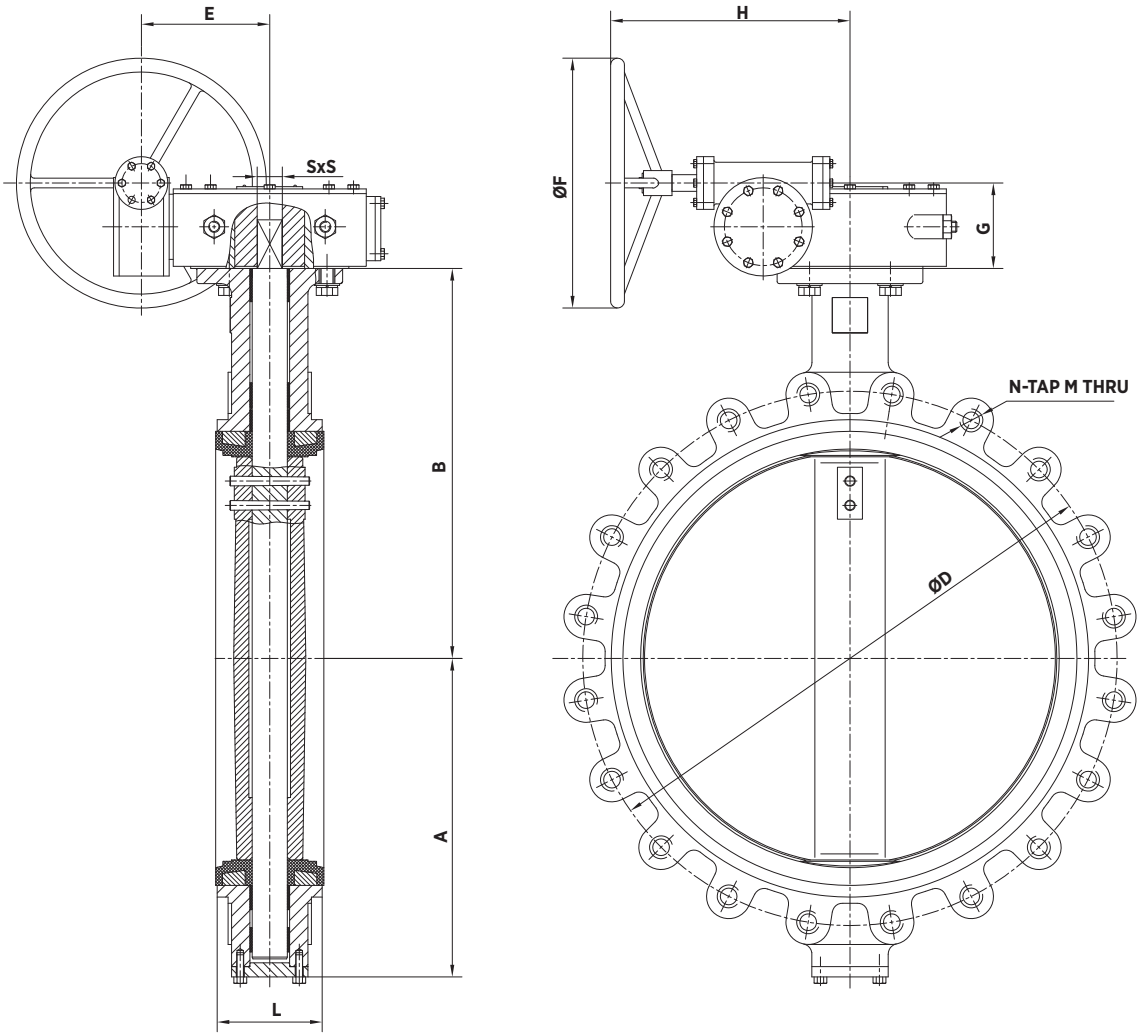

DIMENSIONES (PN16)

DN	A	B	ØD	M	N	E	ØF	G	H	L	SxS
500	374	479	650	M30	20	180	283	111	250	130	27x27
600	459	562	770	M33	20	215	385	127	293	152	36x36

Las imagenes y planos no son contractuales.
Las especificaciones de los productos mostrados podrán sufrir modificaciones sin aviso previo.

SERIE - 22A

VÁLVULAS DE MARIPOSA LUG





VOLANTE - PN16

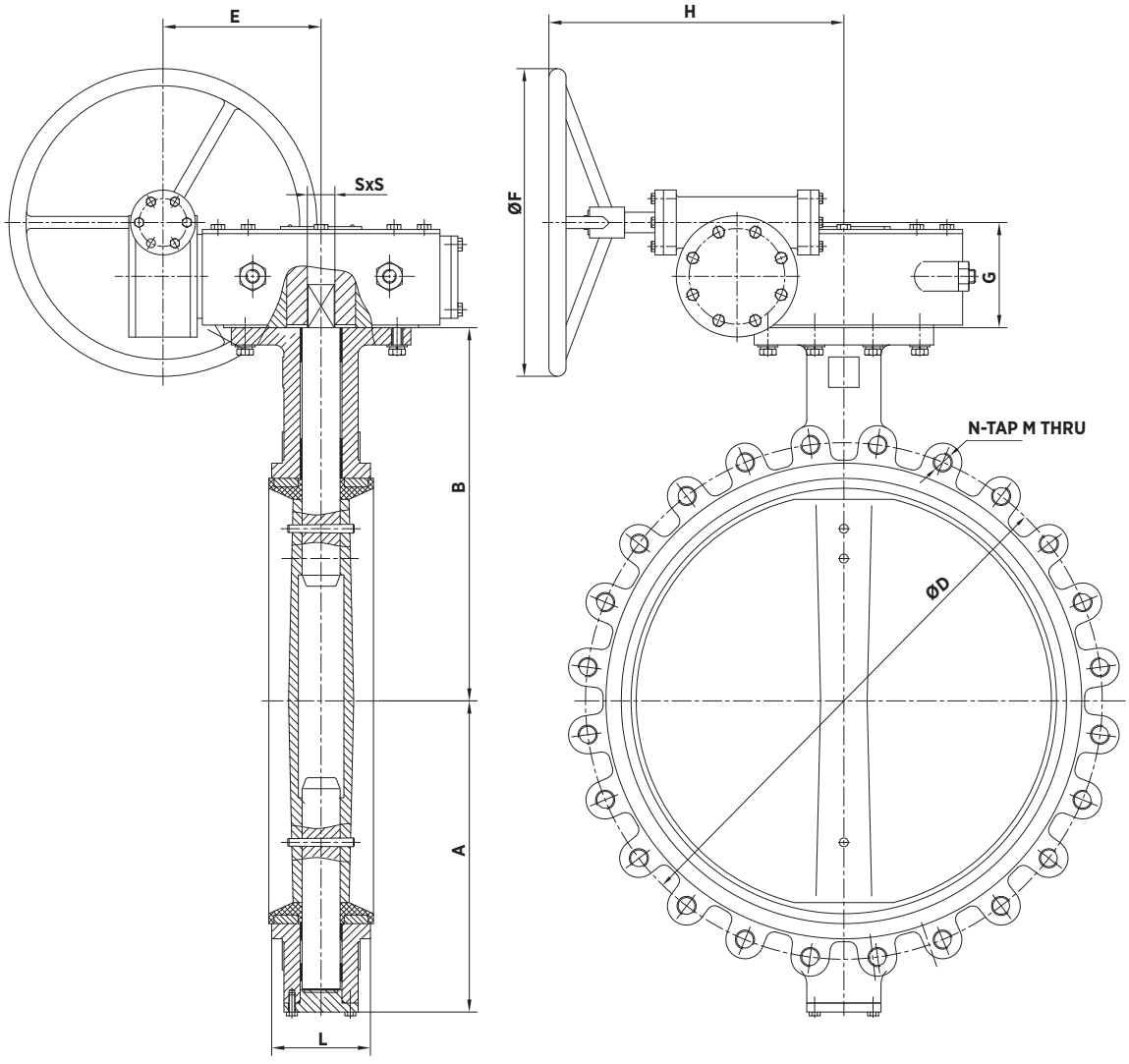

DIMENSIONES (PN16)

DN	A	B	ØD	M	N	E	ØF	G	H	L	SxS
700	520	624	840	M33	24	251	423	161	355	165	46x46
800	575	672	950	M36	24	251	423	161	355	190	46x46
900	635	768	1050	M36	28	166	423	161	375	207	55x55
1000	685	823	1170	M39	28	166	423	161	375	216	55x55
1100	765	860	1270	M39	32	166	423	161	375	254	55x55
1200	839	940	1390	M45	32	330	423	238	530	276	75x75

Las imagenes y planos no son contractuales.
Las especificaciones de los productos mostrados podrán sufrir modificaciones sin aviso previo.

SERIE - 22A

VÁLVULAS DE MARIPOSA LUG





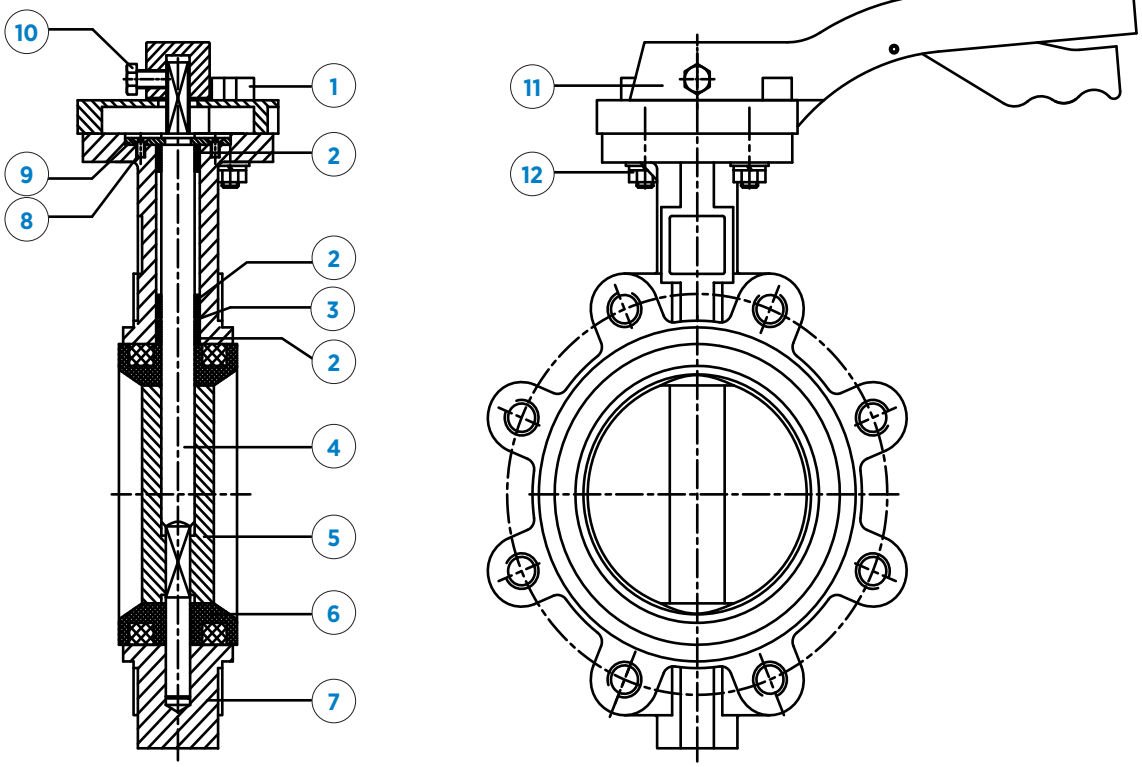

DESCRIPCIÓN		
1	PLETINA FIJACIÓN	ALUMINIO
2	COJINETE	PTFE
3	JUNTA TÓRICA	EPDM
4	EJE	AISI 420
5	DISCO	GJS400 / CF8M
6	ASIENTO	EPDM
7	CUERPO	GJS400

DESCRIPCIÓN		
8	TORNILLO	A2
9	ARANDELA	ACERO CARBONO
10	TORNILLO	A2
11	PALANCA	ALUMINIO/ACERO CARBONO
12	TORNILLERÍA	A2
	PINTURA RAL 5015	Epoxi 250 µm

MANUALES DE INSTALACIÓN Y MANTENIENTO

El manual de instalación, uso y mantenimiento de la **SERIE 22A** está incluida en el manual general **MANUAL DE INSTALACION, MANTENIMIENTO Y SEGURIDAD – 20 SERIES**. En dicho manual se describen las características comunes de las series, así como los aspectos específicos de cada serie, el dicho documento se describe las condiciones de manipulación, montaje, aspectos de seguridad, puesta en marcha, instalación, mantenimiento y resolución de problemas más comunes.

CMO Valves se reserva el derecho de modificar los datos y contenido del presente documento en cualquier momento según su criterio y sin aviso, como parte de su proceso de mejora continua de productos y servicios. Los documentos previos quedan invalidados con la publicación de la última revisión.



CMO VALVES

manufacturing the valve you need

MORE THAN 300 PROJECTS EVERY YEAR

MAS DE 300 PROYECTOS CADA AÑO

CMO VALVES
HEADQUARTERS MAIN OFFICES & FACTORY

Amategi Aldea, 142
20400 Tolosa
Gipuzkoa (Spain)

Tel.: (+34) 943 67 33 99

cmo@cmovalves.com
www.cmovalves.com

CMO VALVES
MADRID

C/ Rumania, 5 - D5 (P.E. Inbisa)
28802 Alcalá de Henares
Madrid (Spain)

Tel.: (+34) 91 877 11 80

cmomadrid@cmovalves.com
www.cmovalves.com

CMO VALVES
FRANCE

5 chemin de la Brocardière
F-69570 DARDILLY
France

Tel.: (+33) 4 72 18 94 44

cmofrance@cmovalves.com
www.cmovalves.com

As part of its ongoing product and service improvement process, **CMO Valves** reserves the right to alter the data and content of this document at its discretion at any time without notice. The publication of the latest revision renders all previous documents invalid.

CMO Valves se reserva el derecho de modificar los datos y contenido del presente documento en cualquier momento según su criterio y sin aviso, como parte de su proceso de mejora continua de productos y servicios. Los documentos previos quedan invalidados con la publicación de la última revisión.