CMO VALVES
manufacturing the valve you need

Rev. 02 / 27-04-2026

12A SERIES
CONEXIÓN ROSCADA







DESCRIPCIÓN Y UTILIZACIÓN:

- Válvula de compuerta de conexión roscada para seccionamiento del flujo en redes de distribución de agua, instalaciones industriales y sistemas de riego.
- Su diseño compacto con conexiones roscadas permite una instalación sencilla y rápida en tuberías de pequeño diámetro.
- Rango de diámetros: Desde DN 20 (3/4") hasta DN 50 (2"). Presión máxima de trabajo 16 bar.
- Estanqueidad 100%, paso total y flujo bidireccional.

ACCESORIOS Y OPCIONES

Existen disponibles diferentes tipos de opciones y accesorios para adaptar la válvula a condiciones de trabajo específicas:

- Suministrada de serie con accionamiento manual mediante volante o cuadradillo.
- Extensiones de eje o adaptadores para instalaciones enterradas o de difícil acceso.
- Otras configuraciones especiales disponibles bajo consulta.

DOSSIER DE CALIDAD

Las válvulas **SERIE 12A** de **CMO Valves** se fabrican bajo un sistema de gestión de calidad certificado ISO 9001, asegurando las mejores prestaciones, funcionamiento y resistencia.

Todas las válvulas son probadas hidrostáticamente en **CMO Valves** conforme a los protocolos y procedimientos de control de calidad. Los materiales y recubrimientos son aptos para contacto con agua potable. Es posible suministrar certificados de materiales y de pruebas.

SERIE - 12A

VÁLVULAS DE COMPUERTA
CONEXIÓN ROSCADA







CARACTERÍSTICAS GENERALES:

- Mínima pérdida de carga
- Paso total
- Desmontable en carga
- Estanqueidad 100%
- Flujo bidireccional
- Conexión roscada
- Compuerta guiada para facilitar el cierre
- Tornillería protegida contra agentes externos
- Certificado WRAS para contacto con agua potable
- Fabricación según EN 1074-2
- Presión máxima de trabajo 16 bar
- Temperatura de trabajo entre -10ºC y 90ºC

NORMATIVA APLICADA:

- Diseño según DIN 3352
- Pruebas hidráulicas según EN 12266-1, clase A
- Directiva CE 2014/68

CARACTERÍSTICAS TÉCNICAS:

La válvula de compuerta de conexión roscada está diseñada para trabajar en posición totalmente abierta o cerrada, permitiendo el seccionamiento del flujo en la instalación. Su diseño interno de paso completo reduce la pérdida de carga en la conducción. La compuerta guiada con recubrimiento elastomérico asegura un cierre estanco y una correcta alineación durante la operación. El accionamiento se realiza mediante volante manual.

SERIE - 12A

VÁLVULAS DE COMPUERTA
CONEXIÓN ROSCADA





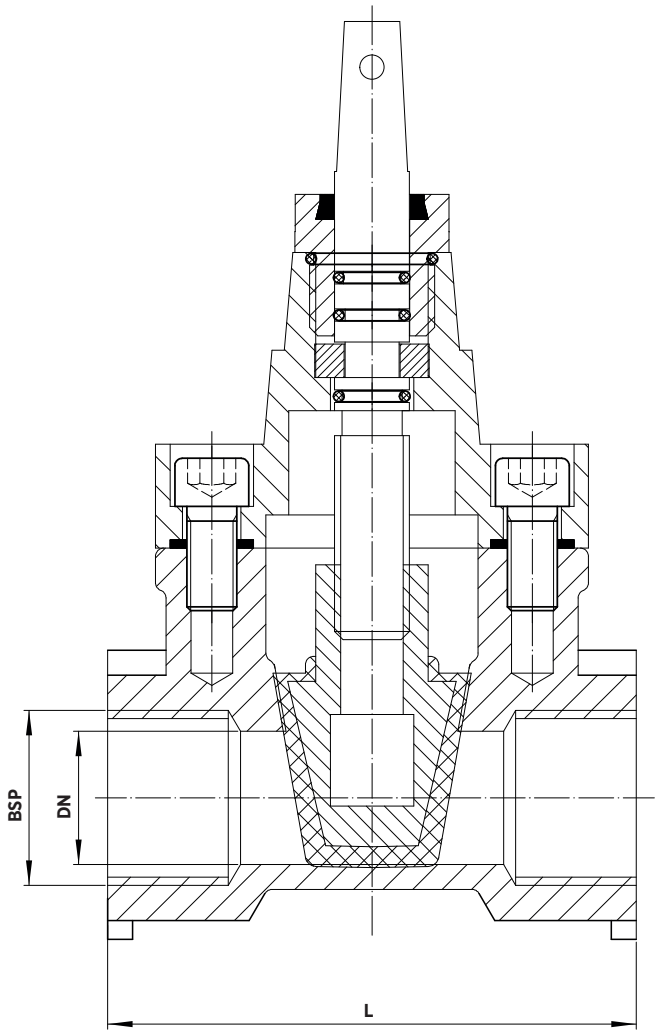

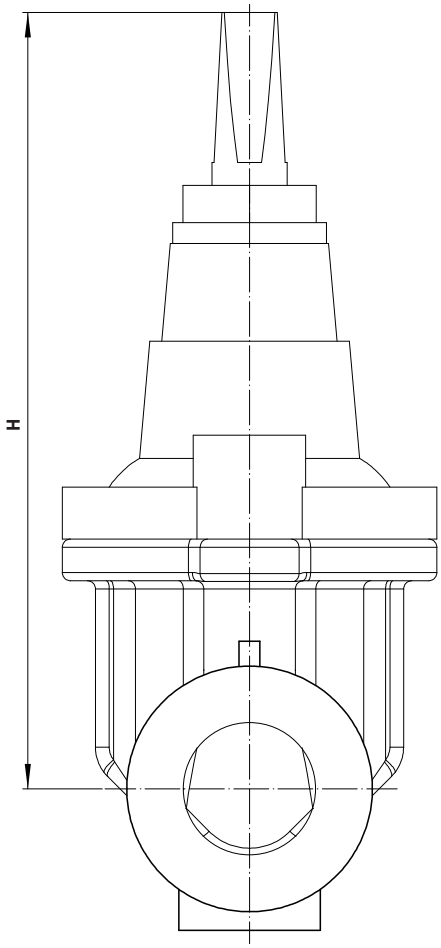

DIMENSIONES

DN	BSF	L	H
20	3/4"	122	173
25	1"	127	184
32	1 1/4"	127	186
40	1 1/2"	154	221
50	2"	154	237

Las imagenes y planos no son contractuales.
Las especificaciones de los productos mostrados podrán sufrir modificaciones sin aviso previo.

SERIE - 12A

VÁLVULAS DE COMPUERTA
CONEXIÓN ROSCADA





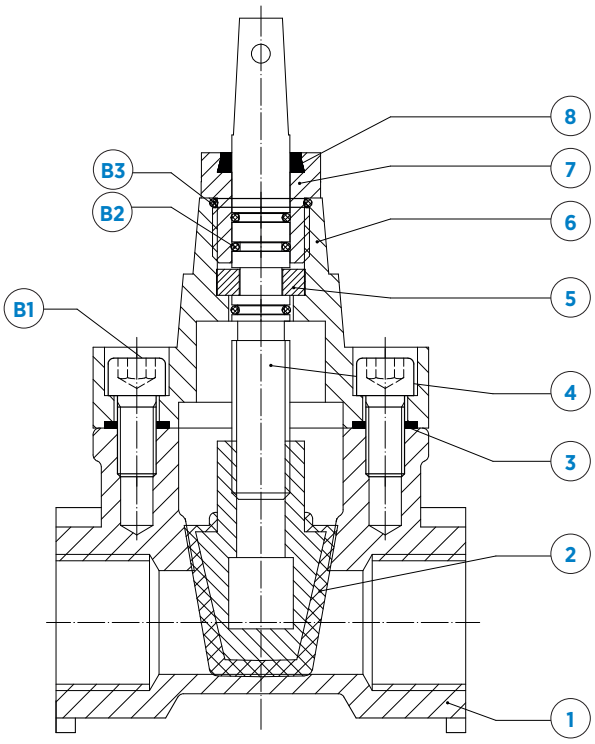

DESCRIPCIÓN		
1	CUERPO	GJS500-7
2	COMPUERTA	LATÓN + EPDM
3	JUNTA	EPDM
4	HUSILLO	ACERO INOX.
5	ANILLO	LATÓN
6	BONETE	GJS500-7

DESCRIPCIÓN		
7	TUERCA DE SELLADO	LATÓN
8	GUARDAPOLVO	EPDM
B1	TORNILLO	ACERO AL CARBONO
B2	JUNTA TÓRICA	EPDM
	JUNTA TÓRICA	EPDM
	PINTURA RAL 5015	EPOXI 250 µm

MANUALES DE INSTALACIÓN Y MANTENIENTO

El manual de instalación, uso y mantenimiento de la **SERIE 12A** está incluida en el manual general **MANUAL DE INSTALACION, MANTENIMIENTO Y SEGURIDAD – 10 SERIES**. En dicho manual se describen las características comunes de las series, así como los aspectos específicos de cada serie, el dicho documento se describe las condiciones de manipulación, montaje, aspectos de seguridad, puesta en marcha, instalación, mantenimiento y resolución de problemas más comunes.

CMO Valves se reserva el derecho de modificar los datos y contenido del presente documento en cualquier momento según su criterio y sin aviso, como parte de su proceso de mejora continua de productos y servicios. Los documentos previos quedan invalidados con la publicación de la última revisión.



CMO VALVES

manufacturing the valve you need

MORE THAN 300 PROJECTS EVERY YEAR

MAS DE 300 PROYECTOS CADA AÑO

CMO VALVES
HEADQUARTERS MAIN OFFICES & FACTORY

Amategi Aldea, 142
20400 Tolosa
Gipuzkoa (Spain)

Tel.: (+34) 943 67 33 99

cmo@cmovalves.com
www.cmovalves.com

CMO VALVES
MADRID

C/ Rumania, 5 - D5 (P.E. Inbisa)
28802 Alcalá de Henares
Madrid (Spain)

Tel.: (+34) 91 877 11 80

cmomadrid@cmovalves.com
www.cmovalves.com

CMO VALVES
FRANCE

5 chemin de la Brocardière
F-69570 DARDILLY
France

Tel.: (+33) 4 72 18 94 44

cmofrance@cmovalves.com
www.cmovalves.com

As part of its ongoing product and service improvement process, **CMO Valves** reserves the right to alter the data and content of this document at its discretion at any time without notice. The publication of the latest revision renders all previous documents invalid.

CMO Valves se reserva el derecho de modificar los datos y contenido del presente documento en cualquier momento según su criterio y sin aviso, como parte de su proceso de mejora continua de productos y servicios. Los documentos previos quedan invalidados con la publicación de la última revisión.