RT SERIES

VÁLVULAS DE RETENCIÓN DE DISCO BI-EXCÉNTRICA



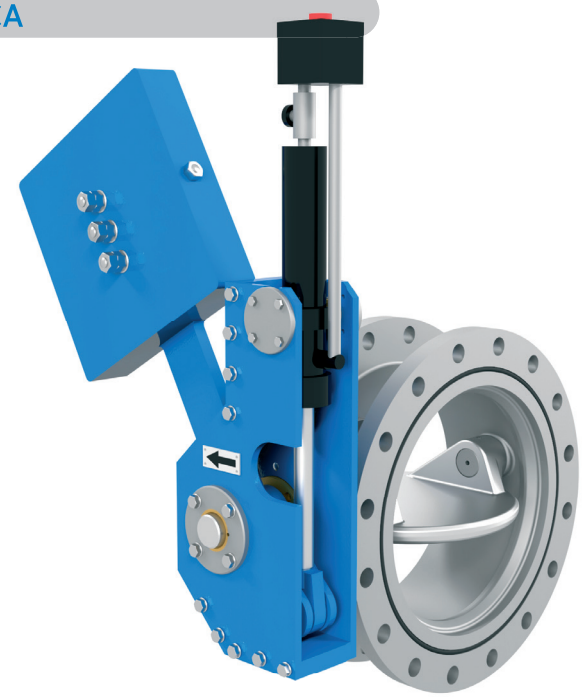

DESCRIPCIÓN

- Válvula de retención de disco oscilante con doble excentricidad y asiento recto.
- La válvula de retención **RT** permite el paso del fluido en un único sentido, se abre por mediación del fluido cuando pasa por ella y se cierra por el retorno del fluido, peso del propio disco y contrapeso.
- Estas válvulas disponen de una flecha indicadora de la dirección del flujo.
- Dispone de un amortiguador hidráulico, de velocidad regulable, cuya función es regular el tiempo de cierre mediante una válvula de regulación.
- No se puede detener el disco en posiciones intermedias.
- Posibilidad de fabricar tipo wafer o con taladrado de bridas según necesidades del cliente.
- Múltiples materiales de construcción disponibles.
- Distancia entre caras según norma EN558 Serie 14, otras medidas, bajo consulta.

TAMAÑOS

De DN150 a DN2000.

Otros DN bajo consulta.

VELOCIDAD DEL FLUIDO

La velocidad de fluido máxima con la que pueden trabajar estas válvulas es de 4,9 m/s (según norma AWWA C 504).

APLICACIONES GENERALES

La válvula de retención oscilante se utiliza principalmente para el flujo unidireccional del medio en la tubería, que solo permite que el medio fluya en una dirección para evitar que el medio retroceda. Es apropiada para trabajar en línea y como válvula de seguridad para casos de emergencia.
Se utiliza en aplicaciones tales como:
- Sistemas de irrigación
- Circuitos de refrigeración
- Tratamiento de agua
- Instalaciones de abastecimiento de agua

DOSSIER DE CALIDAD

Todas las válvulas son probadas hidrostáticamente en **CMO Valves** conforme a los protocolos y procedimientos de control de calidad, es posible suministrar certificados de materiales y de pruebas.
- Prueba del cuerpo = presión de trabajo x 1,5.
- Prueba de cierre = presión de trabajo x 1,1.

PRESIÓN DE TRABAJO (ΔP)

La presión diferencial (ΔP) de trabajo a la que pueden operar estas válvulas depende del diseño establecido, las válvulas se diseñan para las necesidades de cada proyecto, pudiendo soportar presiones elevadas. Consulte con **CMO Valves.**

BRIDAS DE UNIÓN

Para fijar estas válvulas a la conducción, existen dos opciones:
- Unión entre bridas; la válvula se fabrica con diseño tipo wafer.
- Unión mediante atornillando las bridas, la válvula se fabrica con bridas taladradas según la norma solicitada por el cliente.
- Distancia entre caras según norma EN558 Serie 14. Otras medidas, bajo consulta.

En ambas variantes, las válvulas se diseñan para fijadas según bridas de acuerdo a normas específicas.

Las más usuales son las siguientes:
- PN10/PN6/PN16/PN25, según EN1092
- ASME B16.5 (clase 150)
- Australian standard.
- British standard.
- JIS standard.

DIRECTIVAS

Ver documento de Directivas aplicables a **CMO Valves.**

Todas las válvulas son probadas hidrostáticamente en **CMO Valves** *conforme a los protocolos y procedimientos de control de calidad, es posible suministrar certificados de materiales y de pruebas.*

CMO Valves se reserva el derecho de modificar los datos y contenido del presente documento en cualquier momento según su criterio y sin aviso, como parte de su proceso de mejora continua de productos y servicios. Los documentos previos quedan invalidados con la publicación de la última revisión.

Ultima versión del Manual de Instalación y Mantenimiento disponible en **www.cmovalves.com.**

Rev.02 / 15-09-2026

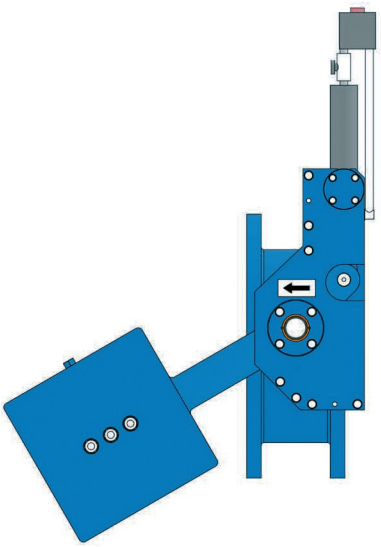

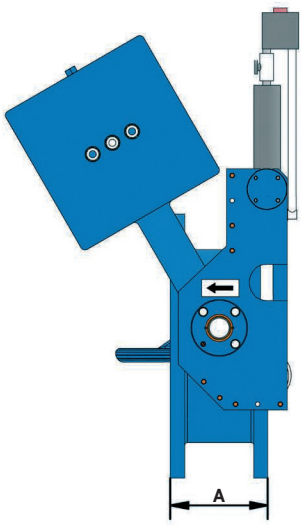

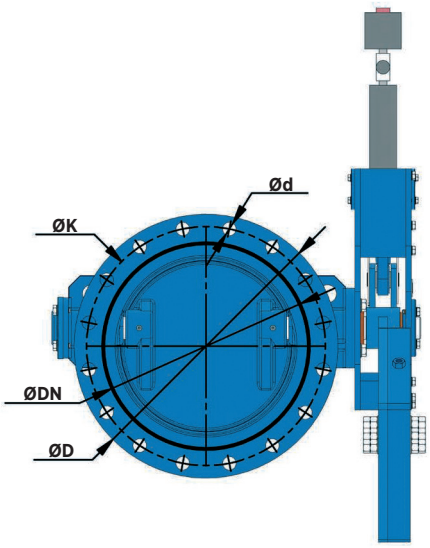

PROGRAMA DE FABRICACIÓN

DIMENSIONES - RT

DN	TALADRADO DE BRIDAS s/ EN 1092-2 PN10					
	A1* ESTANDAR	A2* OPCIONAL	Cantidad	Ød	ØD	ØK
150	210	140	8	22	315	240
200	230	152	8	22	340	295
250	250	165	12	22	395	350
300	270	178	12	22	445	400
350	290	190	16	22	505	460
400	310	216	16	26	565	515
450	330	222	20	26	615	565
500	350	229	20	26	670	620
600	390	267	20	30	780	725
700	430	292	24	30	895	840
800	470	318	24	33	1015	950
900	510	330	28	33	1115	1050
1000	550	410	28	36	1230	1160
1200	630	470	32	39	1455	1380
1400	710	530	36	42	1675	1590
1600	790	600	40	48	1915	1820
1800	870	670	44	48	2115	2020
2000	950	760	48	48	2325	2230

Según norma de brida (PN10, PN6, PN16, PN25, PN64, ANSI150...).

▶ *Entrecaras según EN 558 Serie 14. Otras medidas, bajo consulta*

*Cotas y dibujos sin compromiso. **CMO Valves** se reserva, en cualquier momento, el derecho de modificarlos a discreción y sin previo aviso.*

A1*: Distancia Entre caras según norma EN558 Serie 14 (serie larga), estandard.

A2*: Distancia Entre caras según norma EN558 Serie 13 (serie corta), opcional, bajo demanda.

Las válvulas de retención son unidireccionales y tienen una flecha en el cuerpo indicando el sentido del fluido.

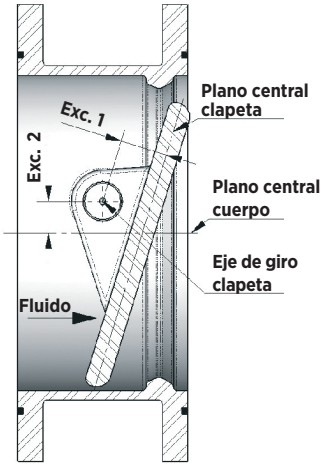

CARACTERÍSTICAS

- Diseñados para soportar la misma presión y contrapresión.
- Siempre llevan amortiguador y contrapeso.
- Diseño reforzado.
- Posibilidad de regular el tiempo de cierre.
- No se puede detener el disco en posiciones intermedias.
- El 10% final del recorrido de cierre amortiguado.
- Utiliza aceite hidráulico.