CMO VALVES
manufacturing the valve you need

32A SERIES

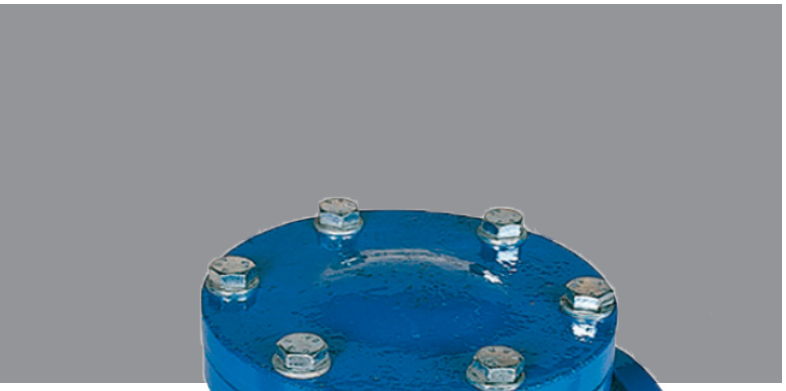

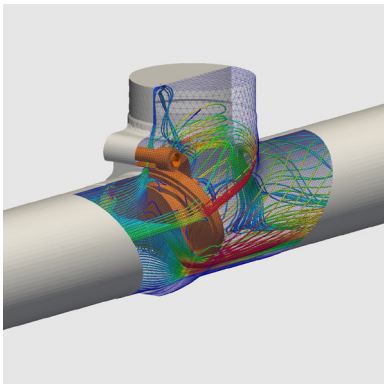

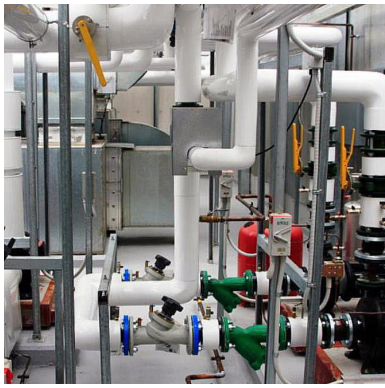



RANGO DE FABRICACIÓN

VÁLVULAS DE RETENCIÓN DE CLAPETA METÁLICA

UTILIZACIÓN:

- Válvulas de retención de clapeta metálica para evitar el retorno del fluido en caso de falta de presión, diseñada para trabajar tanto con aguas limpias o sucias.
- La colocación de palanca y contrapeso es posible, para un cierre controlado.

LLOYD'S REGISTER · LRQA
ISO 9001
GESTION DE LA CALIDAD CERTIFICADA
QUALITY MANAGEMENT CERTIFIED

CE

SERIE - 32

VÁLVULAS DE RETENCIÓN DE CLAPETA METÁLICA

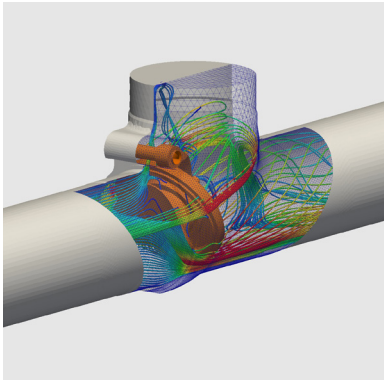



CARACTERÍSTICAS PRINCIPALES:

- Tornilleria en acero inoxidable.
- Certificación WRAS para contacto con agua potable.
- Máxima presión de trabajo según presión de diseño PN10/16.
- Temperatura de trabajo entre -10ºC y 90ºC.

NORMATIVA APLICADA:

- Pruebas hidrostáticas según EN 12266-1.
- Directiva CE.
- Distancia entre caras según DIN 3202 F6.
- Bridas laterales según ISO 7005-1.

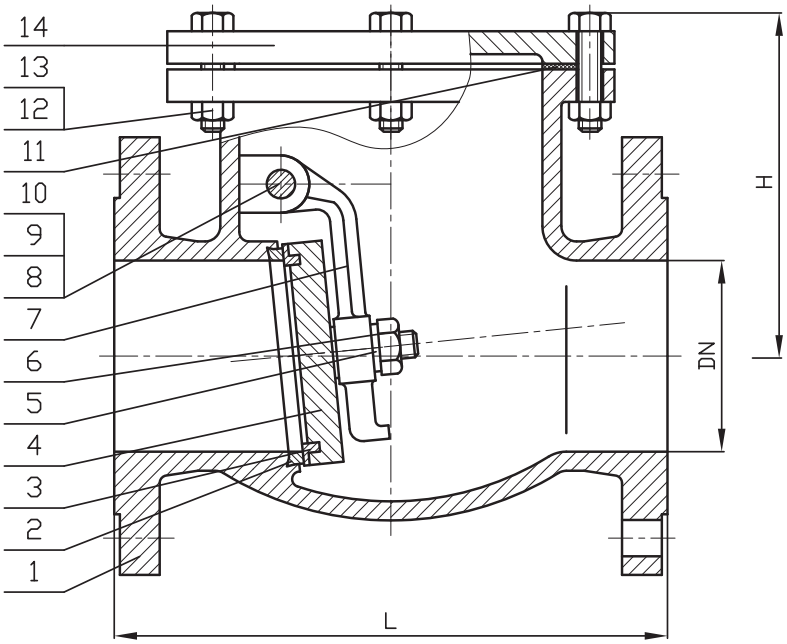

DIMENSIONES

DN	L	H
50	200	137
65	240	147
80	260	159
100	300	180
125	350	203
150	400	223
200	500	258
250	600	290
300	700	325

DESCRIPCIÓN		
1	*CUERPO*	*GJS500*
2	*ANILLO ASIENTO CUERPO*	*BRONCE*
3	*ANILLO ASIENTO DISCO*	*BRONCE*
4	*DISCO*	*GJS500*
5	*ARANDELA*	*A3*
6	*TUERCA BLOQUEO*	*A3*
7	*BRAZO*	*GJS500*
8	*PASADOR*	*AISI 420*
9	*EJE*	*A3*
10	*JUNTA*	*NYL*
11	*JUNTA*	*NBR*
12	*TORNILLOS*	*A3*
13	*TUERCAS*	*A3*
14	*TAPA*	*GJS500*
	PINTURA RAL 5015	*Epoxi 250 µm*

Las imagenes y planos no son contractuales.
Las especificaciones de los productos mostrados podrán sufrir modificaciones sin aviso previo.

CMO VALVES
manufacturing the valve you need

Amategui Aldea, 142 - 20400 Tolosa - Guipuzcoa (Spain)
(+34) 943 67 33 99 - cmo@cmovalves.com - **www.cmovalves.com**

SERIE - 32

VÁLVULAS DE RETENCIÓN DE CLAPETA METÁLICA

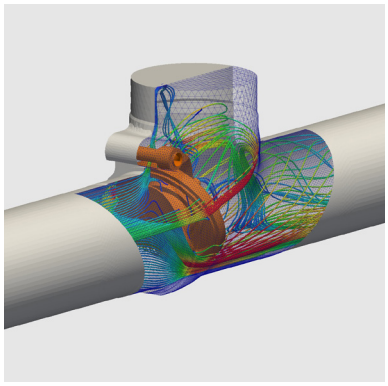



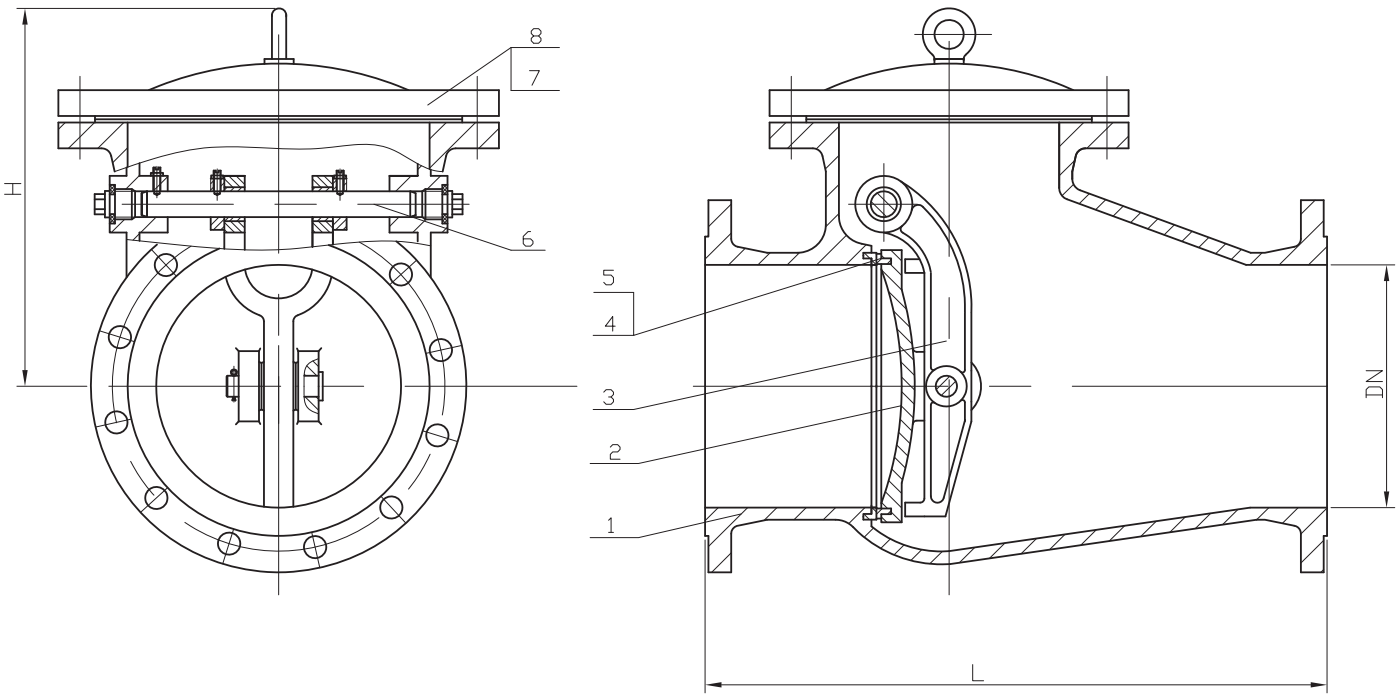

DESCRIPCIÓN		
1	*CUERPO*	*GJS500*
2	*DISCO*	*GJS500*
3	*BRAZO*	*GJS500*
4	*ANILLO ASIENTO DISCO*	*BRONCE*
5	*ANILLO ASIENTO CUERPO*	*BRONCE*
6	*EJE*	*AISI 420*
7	*TAPA*	*GJS500*
8	*JUNTA*	*EPDM*
	PINTURA RAL 5015	*Epoxi 250 µm*

DIMENSIONES

DN	L	H
350	800	482
400	900	544
450	1000	595
500	1100	650
600	1300	704
700	1500	830
800	1700	950
900	1900	1025
1000	2100	1125

CMO VALVES
manufacturing the valve you need

Amategui Aldea, 142 - 20400 Tolosa - Guipuzcoa (Spain)
(+34) 943 67 33 99 - cmo@cmovalves.com - **www.cmovalves.com**

SERIE - 32

VÁLVULAS DE RETENCIÓN DE CLAPETA METÁLICA

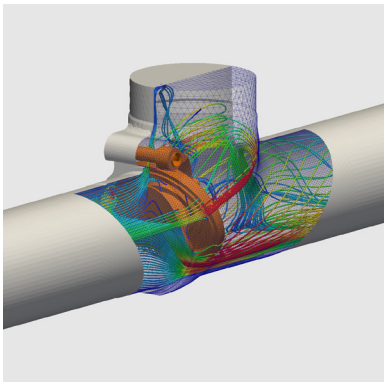



CONFIGURACION CON PALANCA Y CONTRAPESO

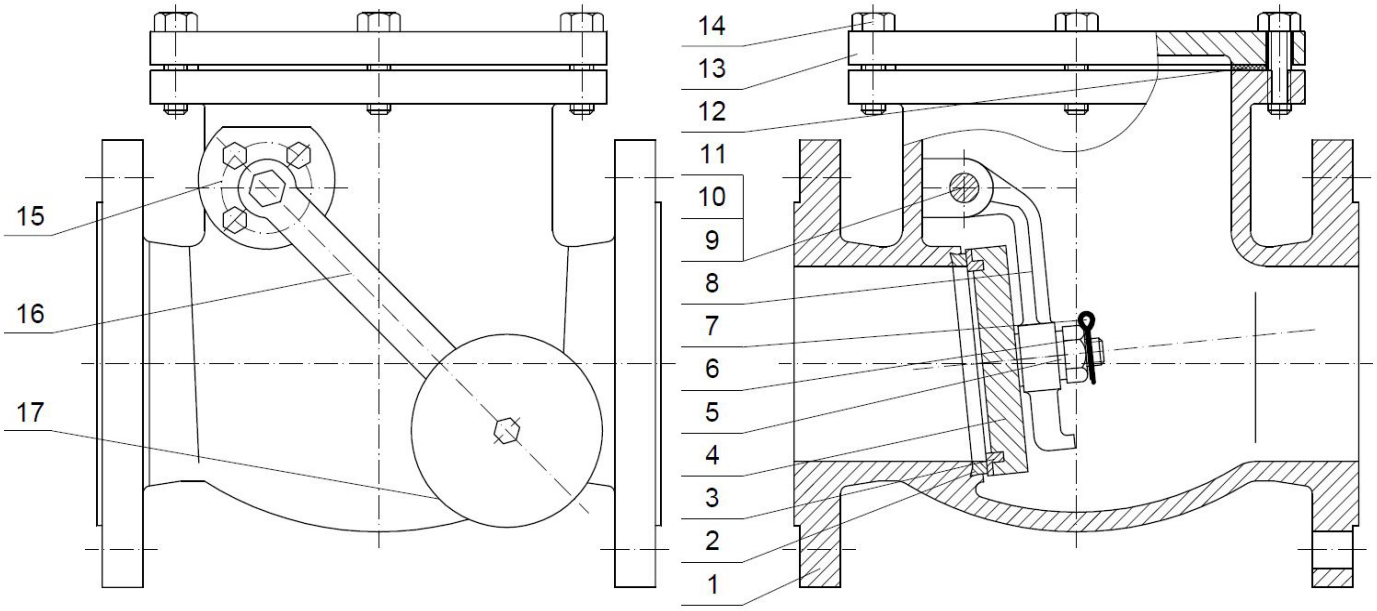

DESCRIPCIÓN		
1	*CUERPO*	*GJS500*
2	*ANILLO ASIENTO CUERPO*	*BRONCE*
3	*ANILLO ASIENTO DISCO*	*BRONCE*
4	*DISCO*	*GJS500*
5	*ARANDELA*	*A3*
6	*TUERCA BLOQUEO*	*A3*
7	*PASADOR*	*AISI 304*
8	*BRAZO*	*GJS500*
9	*PASADOR*	*AISI 420*
10	*EJE*	*AISI 304*
11	*JUNTA*	*NYL*
12	*JUNTA*	*NBR*
13	*TAPA*	*GJS500*
14	*TORNILLERIA*	*A3*
15	*EMPAQUETADURA*	*GJS500*
16	*BRAZO PALANCA*	*GJS500*
17	*CONTRAPESO*	*GJS500*
	PINTURA RAL 5015	*Epoxi 250 µm*

CMO VALVES
manufacturing the valve you need

Amategui Aldea, 142 - 20400 Tolosa - Guipuzcoa (Spain)
(+34) 943 67 33 99 - cmo@cmovalves.com - **www.cmovalves.com**

SERIE - 32

VÁLVULAS DE RETENCIÓN DE CLAPETA METÁLICA

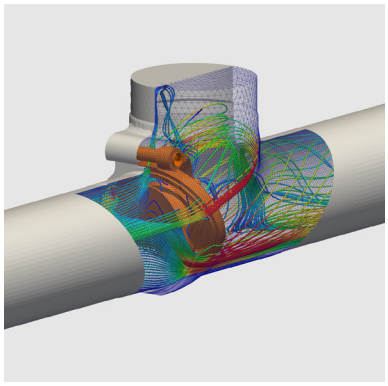



BRIDAS SEGUN ISO 7005-1

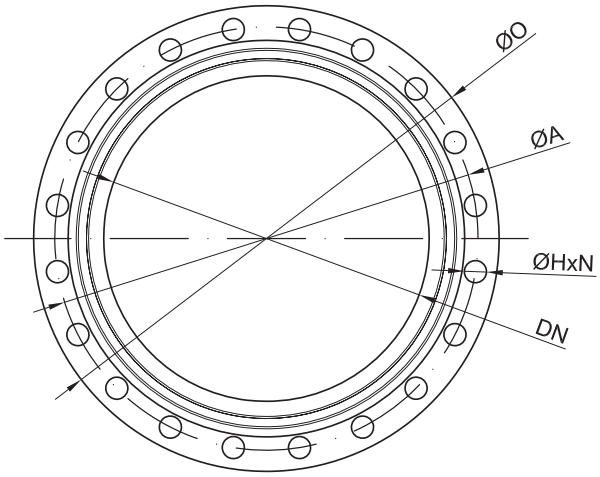

	PN10			PN16			PN25		
DN	ϕO	ϕA	ϕHxN	ϕO	ϕA	ϕHxN	ϕO	ϕA	ϕHxN
50	165	125	19X4	165	125	19X4	165	125	19X4
65	185	145	19X4	185	145	19X4	185	145	19X4
80	200	160	19X8	200	160	19X8	200	160	19X8
100	220	180	19X8	220	180	19X8	235	190	23x8
125	250	210	19X8	250	210	19X8	270	220	28x8
150	285	240	23X8	285	240	23X8	300	250	28x8
200	340	295	23X8	340	295	23x12	360	310	28x12
250	400	350	23X12	405	355	28x12	425	370	31x12
300	455	400	23X12	460	410	28x12	485	430	31x16
350	505	460	23X16	520	470	28x16	555	490	34x16
400	565	515	28X16	580	525	31x16	620	550	37x16
450	615	565	28X20	640	585	31x20	670	600	37x20
500	670	620	28X20	715	650	34x20	730	660	37x20
600	780	725	31X20	840	770	37x20	845	770	40x20
700	895	840	31X24	910	840	37x24	960	875	43x24
800	1015	950	34X24	1025	950	40x24	1085	990	49x24
900	1115	1050	34X28	1125	1050	40x28	1185	1090	49x28
1000	1230	1160	37X28	1255	1170	43x28	1320	1210	56x28

CMO VALVES
manufacturing the valve you need

Amategui Aldea, 142 - 20400 Tolosa - Guipuzcoa (Spain)
(+34) 943 67 33 99 - cmo@cmovalves.com - **www.cmovalves.com**