CERTIFIED ISO 9001

CE

CMO VALVES
manufacturing the valve you need

Rev. 02 / 27-05-2026

33A SERIES
RETENCIÓN DE DOBLE PLATO







DESCRIPCIÓN Y UTILIZACIÓN:

Válvula de retención de doble plato para evitar el retorno del fluido en instalaciones contraincendios, climatización, distribución de agua y riego. Su diseño compacto y de corta longitud permite una instalación sencilla intercalada entre bridas, sin necesidad de juntas adicionales.

- Cierre hermético 100% estanco; disponible de DN40 a DN800, PN10 y PN16.
- Instalable en posición horizontal y vertical; apta para agua limpia y fluidos neutros.

ACCESORIOS Y OPCIONES

Las válvulas pueden adaptarse a diferentes condiciones de trabajo mediante opciones específicas. Otras configuraciones especiales están disponibles bajo consulta.

- Distintos materiales de junta y elastómeros según la aplicación, bajo consulta.
- Posibilidad de materiales alternativos en componentes principales bajo pedido.

DOSSIER DE CALIDAD

Las válvulas de mariposa **SERIE 33A** de **CMO Valves** se fabrican bajo un sistema de gestión de la calidad certificado ISO9001, asegurando las mejores prestaciones, funcionamiento y resistencia.

Todas las válvulas son probadas hidrostáticamente en **CMO Valves** conforme a los protocolos y procedimientos de control de calidad, es posible suministrar certificados de materiales y de pruebas.

- Prueba del cuerpo = presión de trabajo x 1,5.
- Prueba de cierre = presión de trabajo x 1,1.

SERIE - 33A

RETENCIÓN DE DOBLE PLATO







CARACTERÍSTICAS GENERALES:

- Estanqueidad 100%
- Diseño compacto de corta longitud entre caras
- Eje y muelle en acero inoxidable
- Platos con revestimiento elastomérico vulcanizado
- Presión máxima de trabajo: 16 bar
- Temperatura de trabajo: entre -10 °C y 90 °C

NORMATIVA APLICADA:

- Pruebas hidrostáticas según EN 12266-1, clase A
- Distancia entre caras según EN 558-2, serie 16
- Directiva CE

CARACTERÍSTICAS TÉCNICAS:

La válvula de retención de doble plato **Serie 33A** es una válvula de retención de diseño compacto tipo wafer para instalación intercalada entre bridas PN10/16 sin necesidad de juntas adicionales. Su funcionamiento es completamente automático: durante el flujo normal los dos platos pivotantes se abren; al cesar el flujo, el muelle en acero inoxidable fuerza el cierre de forma rápida y silenciosa, evitando el golpe de ariete.

Opera a una presión máxima de 16 bar y en un rango de temperatura de entre -10 °C y +90 °C, siendo apta para agua limpia y fluidos neutros. Rango de diámetros: DN40 a DN600, con bridas PN10 y PN16. Distancia entre caras según EN 558-2, serie 16.

SERIE - 33A

RETENCIÓN DE DOBLE PLATO





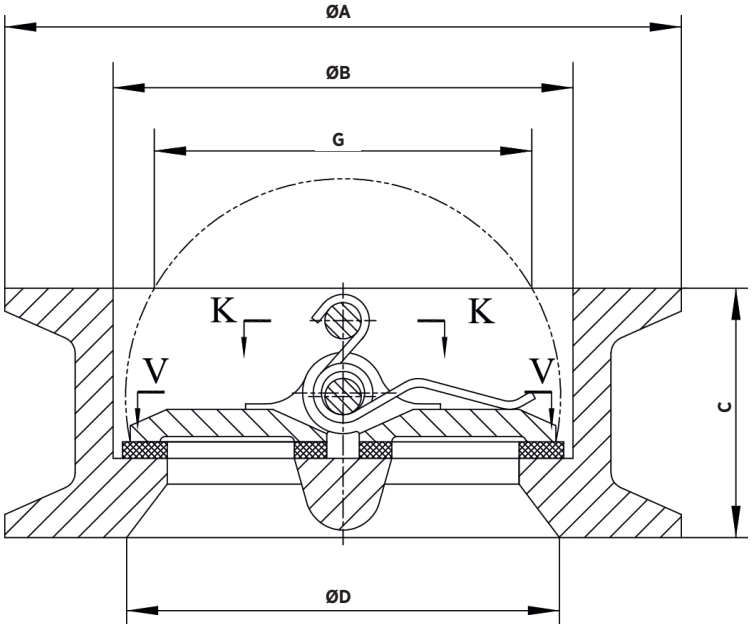

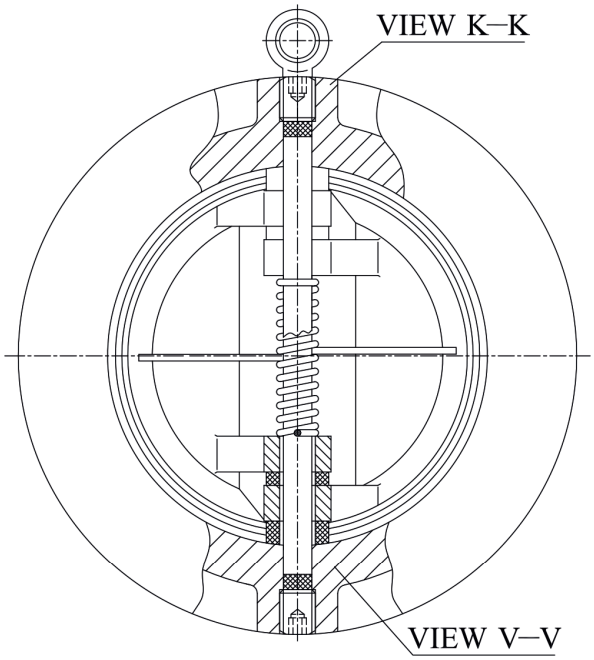

DIMENSIONES

DN	Ø A	Ø B	C	Ø D	G	Peso (Kg)
50	107	65	43	59	49,7	1,3
65	127	80	46	78	62,6	1,6
80	142	94	64	91	68,9	2,8
100	162	117	64	110	97,3	4
125	192	145	70	142	121,4	5,5
150	218	170	76	170	144,6	8
200	273	224	89	22	197,1	13,5
250	328	265	114	264	233,7	24,4
300	378	310	114	310	283,8	33
350	438	360	127	360	333	46,3
400	489	410	140	414	378,7	62
450	539	450	152	450	415,1	100
500	594	505	152	505	471,6	107
600	695	624	178	605	574,6	158

Las imagenes y planos no son contractuales.
Las especificaciones de los productos mostrados podrán sufrir modificaciones sin aviso previo.

SERIE - 33A

RETENCIÓN DE DOBLE PLATO





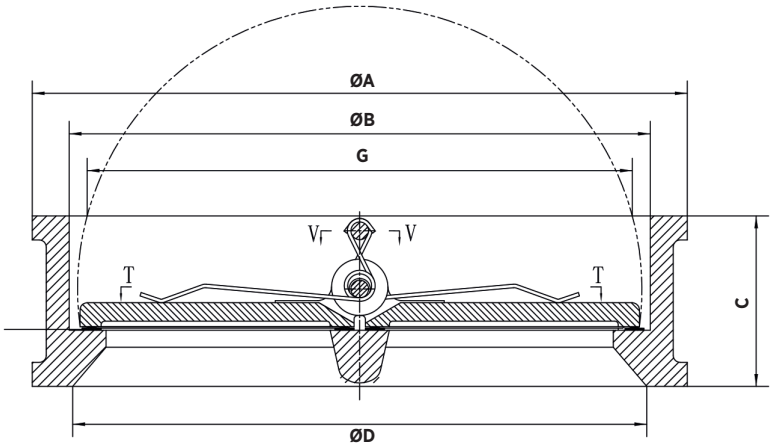

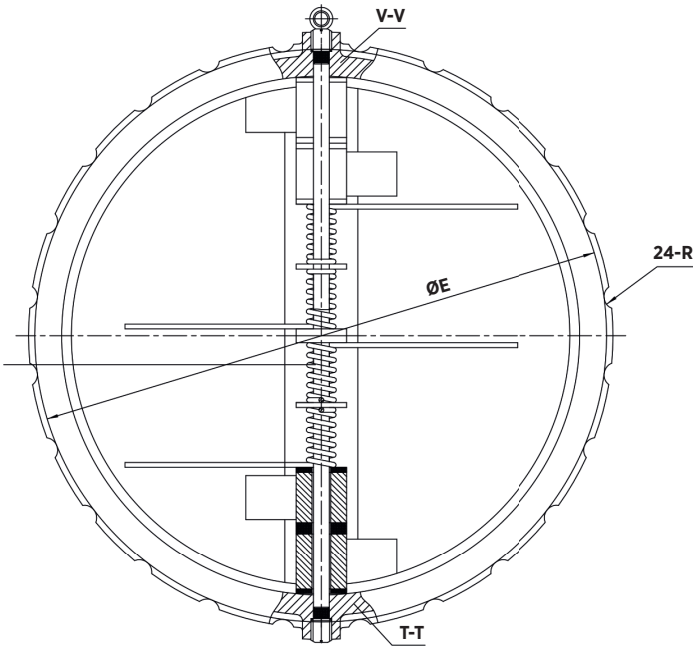

DIMENSIONES

DN	Ø A	Ø B	C	Ø D	Ø E	G	R
700	820	720	229	715	800	672	20
800	930	827	241	815	906	771	22

Las imagenes y planos no son contractuales.
Las especificaciones de los productos mostrados podrán sufrir modificaciones sin aviso previo.

SERIE - 33A

RETENCIÓN DE DOBLE PLATO





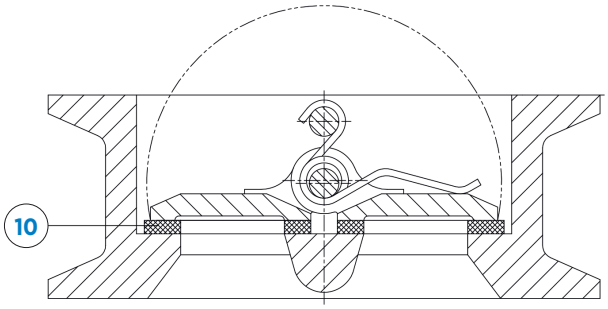

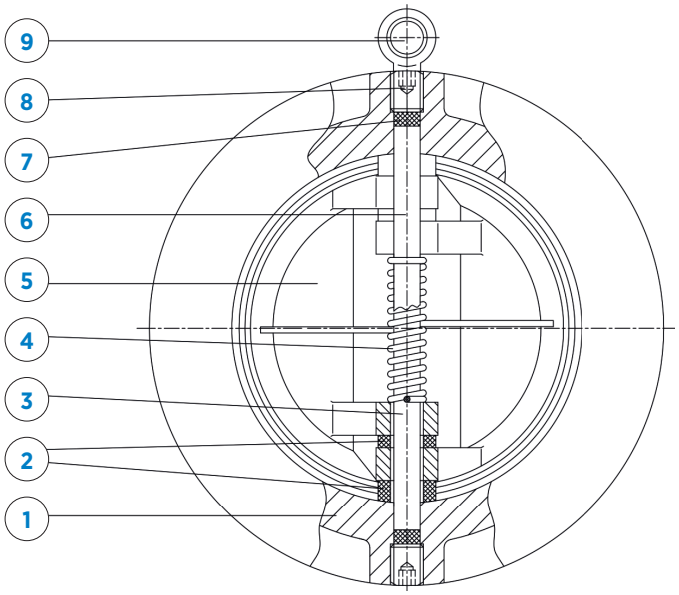

DESCRIPCIÓN		
1	CUERPO	GJS500
2	ARANDELA	PTFE
3	EJE INFERIOR	ACERO INOX. 410
4	MUELLE	ACERO INOX. 304
5	DISCO	CF8M
6	EJE SUPERIOR	ACERO INOX. 410

DESCRIPCIÓN		
7	ARANDELA DE ESTANQUEIDAD	NBR
8	TAPÓN ROSCADO	ACERO AL CARBONO
9	ARGOLLA DE ELEVACIÓN	ACERO AL CARBONO
10	ASIENTO	NBR
	PINTURA RAL 5015	Epoxi 250 µm

MANUALES DE INSTALACIÓN Y MANTENIENTO

El manual de instalación, uso y mantenimiento de la **SERIE 33A** está incluida en el manual general **MANUAL DE INSTALACION, MANTENIMIENTO Y SEGURIDAD – 30 SERIES**. En dicho manual se describen las características comunes de las series, así como los aspectos específicos de cada serie, el dicho documento se describe las condiciones de manipulación, montaje, aspectos de seguridad, puesta en marcha, instalación, mantenimiento y resolución de problemas más comunes.

CMO Valves se reserva el derecho de modificar los datos y contenido del presente documento en cualquier momento según su criterio y sin aviso, como parte de su proceso de mejora continua de productos y servicios. Los documentos previos quedan invalidados con la publicación de la última revisión.



CMO VALVES

manufacturing the valve you need

MORE THAN 300 PROJECTS EVERY YEAR

MAS DE 300 PROYECTOS CADA AÑO

CMO VALVES
HEADQUARTERS MAIN OFFICES & FACTORY

Amategi Aldea, 142
20400 Tolosa
Gipuzkoa (Spain)

Tel.: (+34) 943 67 33 99

cmo@cmovalves.com
www.cmovalves.com

CMO VALVES
MADRID

C/ Rumania, 5 - D5 (P.E. Inbisa)
28802 Alcalá de Henares
Madrid (Spain)

Tel.: (+34) 91 877 11 80

cmomadrid@cmovalves.com
www.cmovalves.com

CMO VALVES
FRANCE

5 chemin de la Brocardière
F-69570 DARDILLY
France

Tel.: (+33) 4 72 18 94 44

cmofrance@cmovalves.com
www.cmovalves.com

As part of its ongoing product and service improvement process, **CMO Valves** reserves the right to alter the data and content of this document at its discretion at any time without notice. The publication of the latest revision renders all previous documents invalid.

CMO Valves se reserva el derecho de modificar los datos y contenido del presente documento en cualquier momento según su criterio y sin aviso, como parte de su proceso de mejora continua de productos y servicios. Los documentos previos quedan invalidados con la publicación de la última revisión.