# **GL** SERIES

## VÁLVULA DE GUILLOTINA BIDIRECCIONAL “SEMILUG”

### DESCRIPCIÓN

- Cuerpo de fundición de una sola pieza “monoblock”.
- Tajadera inoxidable.
- Dos mangones de goma.
- Proporciona grandes caudales sin pérdidas de carga.
- Múltiples materiales de cierre disponibles.
- Distancia entre caras de acuerdo al estándar de **CMO Valves**.

### APLICACIONES GENERALES

Esta válvula de guillotina es apropiada para trabajar en industria minera, en líneas de transporte de fluidos cargados, por ejemplo: agua con piedras, lodos... y en general se utiliza para fluidos abrasivos en la industria química y aguas residuales.

Diseñada para aplicaciones tales como:
- Minería.
- Centrales térmicas.
- Tratamiento aguas.

### TAMAÑOS

De DN50 a DN1500.

*Otros DN bajo consulta.*

### PRESIÓN DE TRABAJO (ΔP)

| | |
|---|---|
| **DN50-DN150** | 16 bar |
| **DN200-DN600** | 10 bar |
| **DN700-DN900** | 8 bar |
| **DN1000-DN1200** | 6 bar |

*Otras presiones bajo consulta.*

Las presiones indicadas en la tabla, pueden ser utilizadas en cualquiera de los dos sentidos de la válvula.

### TALADRADO DE BRIDAS

- EN 1092 PN10.
- ASME B16.5 (clase 150).

### OTRAS USUALES

- PN6.
- PN16.
- PN25.
- JIS standard.
- Australian standard.
- British standard.

*Otras bajo consulta.*

### JUNTAS ESTANQUEIDAD

- CAUCHO NATURAL.
- POLIURETANO.
- EPDM.
- NITRILO.
- FKM.

### DIRECTIVAS

**Ver documento** de Directivas aplicables a **CMO Valves**.

*Para información de categorías y zonas, relativas a aplicaciones con atmosferas potencialmente explosivas, ATEX, contactar con el departamento técnico-comercial de **CMO Valves**.*

### DOSSIER DE CALIDAD

Todas las válvulas son probadas hidrostáticamente con agua en **CMO Valves** conforme a los protocolos y procedimientos de control de calidad, es posible suministrar certificados de materiales y pruebas.
- Prueba del cuerpo = presión de trabajo x 1,5.
- Prueba de cierre = presión de trabajo x 1,1.

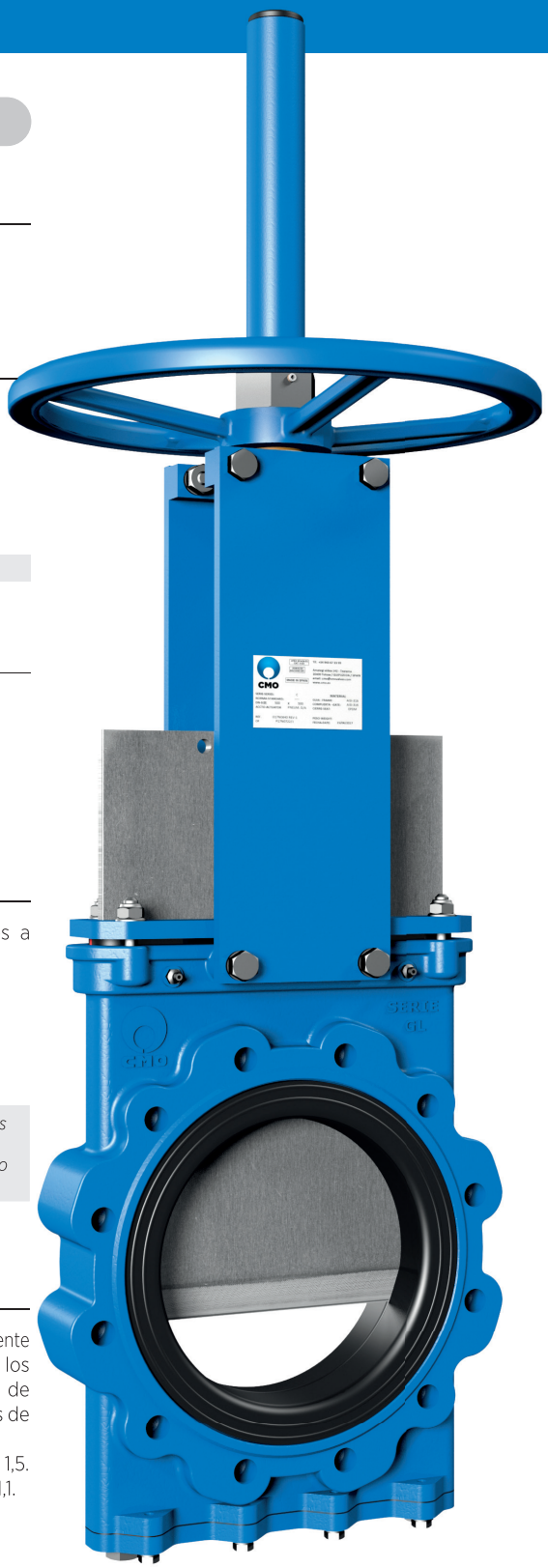



**CMO Valves** se reserva el derecho de modificar los datos y contenido del presente documento en cualquier momento según su criterio y sin aviso, como parte de su proceso de mejora continua de productos y servicios. Los documentos previos quedan invalidados con la publicación de la última revisión.

Ultima versión del Manual de Instalación y Mantenimiento disponible en **www.cmovalves.com.**

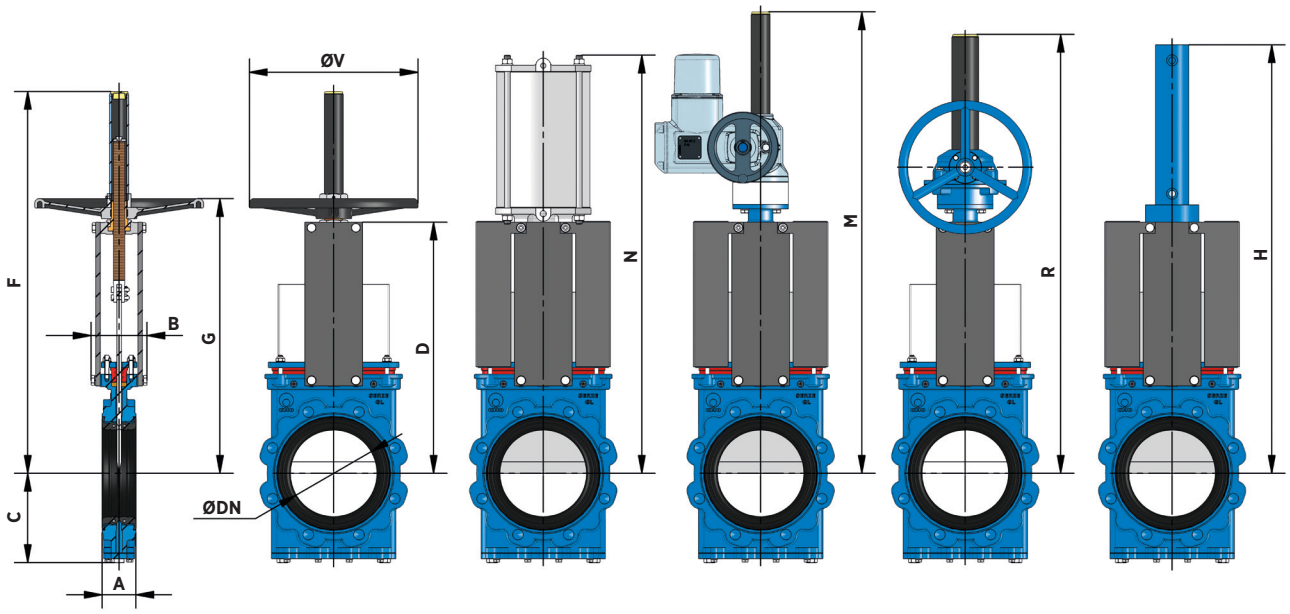


## PROGRAMA DE FABRICACIÓN

### DIMENSIONES – GL

| DN | A | B | C | D | F | G | ØV | N | M | R | H |
|---|---|---|---|---|---|---|---|---|---|---|---|
| **50** | 54 | 109 | 106 | 280 | 451 | 319 | 225 | 475 | 631 | 581 | 482 |
| **65** | 54 | 109 | 113 | 306 | 502 | 345 | 225 | 515 | 657 | 621 | 524 |
| **80** | 57 | 109 | 122 | 332 | 553 | 372 | 225 | 555 | 683 | 633 | 566 |
| **100** | 57 | 109 | 136 | 368 | 589 | 407 | 225 | 620 | 719 | 669 | 615 |
| **125** | 64 | 126 | 153 | 421 | 675 | 474 | 325 | 700 | 769 | 800 | 702 |
| **150** | 64 | 126 | 168 | 466 | 759 | 519 | 325 | 775 | 819 | 848 | 789 |
| **200** | 76 | 126 | 199 | 565 | 958 | 618 | 325 | 940 | 1033 | 948 | 958 |
| **250** | 76 | 197 | 234 | 626 | 1127 | 750 | 450 | 1140 | 1121 | 1119 | 1100 |
| **300** | 83 | 197 | 272 | 739 | 1230 | 838 | 450 | 1300 | 1219 | 1217 | 1272 |
| **350** | 83 | 350 | 297 | 842 | - | - | - | 1485 | 1384 | 1384 | 1441 |
| **400** | 96 | 350 | 330 | 933 | - | - | - | 1655 | 1627 | 1627 | 1613 |
| **450** | 96 | 350 | 355 | 1019 | - | - | - | 1805 | 1719 | 1719 | 1766 |
| **500** | 121 | 380 | 391 | 1156 | - | - | - | 2000 | 1889 | 1889 | 1939 |
| **600** | 121 | 400 | 461 | 1338 | - | - | - | 2285 | 2171 | 2171 | 2273 |

*Cotas y dibujos sin compromiso. **CMO Valves** se reserva, en cualquier momento, el derecho de modificarlos a discreción y sin previo aviso.*

*Tamaños mayores bajo consulta.*

***www.cmovalves.com/valves***

*Visita nuestro sitio web, para ver las características completas de la **GL** Series.*

### TALADRO DE BRIDAS – GL

| DN | ΔP (bar) | PN10 | | | | | ASA150 | | | | |
|---|---|---|---|---|---|---|---|---|---|---|---|
| | | ● | ○ | M | P | ØK | ● | ○ | R UNC | P | ØK |
| **50** | 16 | 4 | - | M 16 | 14 | 125 | 4 | - | 5/8" | 14 | 120,6 |
| **65** | 16 | 4 | - | M 16 | 14 | 145 | 4 | - | 5/8" | 14 | 139,7 |
| **80** | 16 | 8 | - | M 16 | 14 | 160 | 4 | - | 5/8" | 14 | 152,4 |
| **100** | 16 | 8 | - | M 16 | 14 | 180 | 8 | - | 5/8" | 14 | 190,5 |
| **125** | 16 | 8 | - | M 16 | 15 | 210 | 8 | - | 3/4" | 15 | 215,9 |
| **150** | 16 | 8 | - | M 20 | 15 | 240 | 8 | - | 3/4" | 15 | 241,3 |
| **200** | 10 | 8 | - | M 20 | 17 | 295 | 8 | - | 3/4" | 17 | 298,4 |
| **250** | 10 | 12 | - | M 20 | 17 | 350 | 12 | - | 7/8" | 17 | 361,9 |
| **300** | 10 | 12 | - | M 20 | 20 | 400 | 12 | - | 7/8" | 20 | 431,8 |
| **350** | 10 | 12 | 4 | M 20 | 21 | 460 | 8 | 4 | 1" | 21 | 476,2 |
| **400** | 10 | 12 | 4 | M 24 | 23 | 515 | 12 | 4 | 1" | 23 | 539,7 |
| **450** | 10 | 16 | 4 | M 24 | 24 | 565 | 12 | 4 | 1 ⅛" | 24 | 577,8 |
| **500** | 10 | 16 | 4 | M 24 | 25 | 620 | 16 | 4 | 1 ⅛" | 25 | 635 |
| **600** | 10 | 16 | 4 | M 27 | 26 | 725 | 16 | 4 | 1 ¼" | 26 | 749,3 |

*Tamaños mayores bajo consulta.*

● *Agujeros roscados.*

○ *Agujeros pasantes.*

