CMO VALVES
manufacturing the valve you need

Rev. 02 / 13-05-2026

27D SERIES

MARIPOSA DOBLE BRIDA

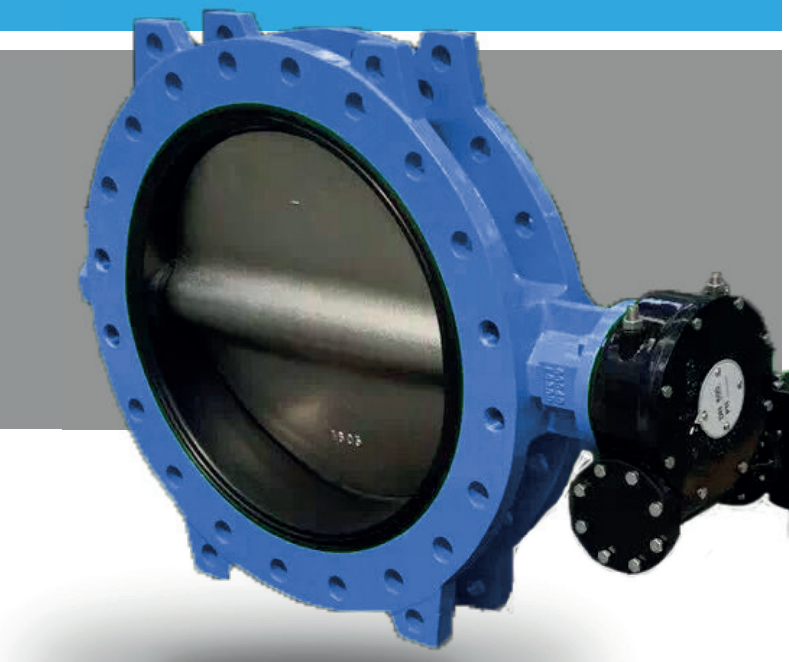





DESCRIPCIÓN Y UTILIZACIÓN:

Válvula de mariposa doble brida diseñada para el seccionamiento y regulación del flujo en redes de abastecimiento y distribución de agua, estaciones de bombeo, sistemas de riego y aplicaciones industriales. No requiere juntas adicionales para su instalación.

- Disco hidrodinámico con mínima pérdida de carga y flujo bidireccional.
- Asiento elastomérico vulcanizado con estanqueidad total y protección del cuerpo.

ACCESORIOS Y OPCIONES

Las válvulas pueden suministrarse con diferentes sistemas de accionamiento y configuraciones adaptadas a cada instalación. Disponen de brida superior ISO 5211 para facilitar el acoplamiento de actuadores. Otras opciones están disponibles bajo consulta.

- Palanca manual, reductor o actuador eléctrico y neumático.
- Extensiones de eje, placas identificativas y configuraciones especiales bajo pedido.

DOSSIER DE CALIDAD

Las válvulas **Serie 27D** de **CMO Valves** se fabrican bajo estrictos controles de calidad y cumplen con la normativa europea aplicable a válvulas industriales.

- Pruebas hidráulicas según EN 12266-1 clase A; recubrimiento epoxi de alta durabilidad
- Posibilidad de suministrar certificados de materiales y de pruebas bajo solicitud.

SERIE - 27D

MARIPOSA DOBLE BRIDA







CARACTERÍSTICAS GENERALES:

- Mínima pérdida de carga.
- Asiento vulcanizado que evita el contacto del fluido con el cuerpo.
- Estanqueidad 100 %.
- Flujo bidireccional.
- Bordes del disco pulidos para proteger el asiento.
- No requiere juntas de montaje.
- Presión máxima de trabajo según PN10 / PN16.
- Temperatura de trabajo entre -10 °C y 90 °C.

CARACTERÍSTICAS TÉCNICAS:

La válvula de mariposa doble brida está diseñada para trabajar tanto en regulación como en seccionamiento del flujo. El disco gira sobre un eje soportado por cojinetes que aseguran un funcionamiento suave y preciso. El asiento elastomérico vulcanizado proporciona un cierre estanco y evita el contacto del fluido con el cuerpo, reduciendo el desgaste y la corrosión. La válvula permite flujo bidireccional y está diseñada para trabajar en presiones PN10 / PN16 y temperaturas entre -10 °C y 90 °C.

NORMATIVA APLICADA:

- Pruebas hidráulicas según EN 12266-1, clase A
- Directiva CE 2014/68
- Bridas laterales según ISO 7005-1
- Brida superior según ISO 5211
- Distancia entre caras según EN 558-1 serie 20

SERIE - 27D

MARIPOSA DOBLE BRIDA





PN10

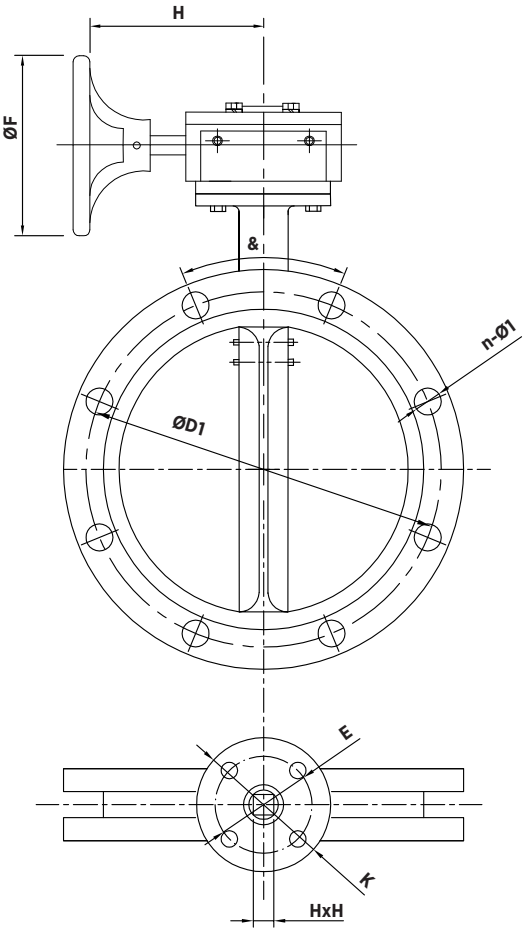

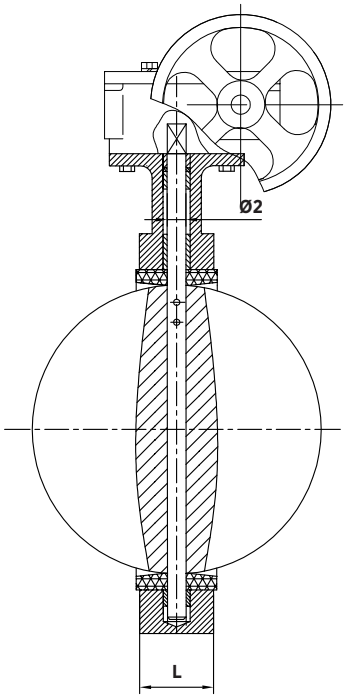

DIMENSIONES (PN10)

DN	L	Ø2	ISO 5211	K	E	n-Ø	D1	n-Ø1	&°	HxH	ØF	H
50	43	12,6	F07	90	70	4-10	125	4-19	90	11x11	144	145
65	46	12,6	F07	90	70	4-10	145	8-19	45	11x11	144	145
80	46	12,6	F07	90	70	4-10	160	8-19	45	11x11	144	145
100	52	15,77	F07	90	70	4-10	190	8-23	45	11x11	144	145
125	56	18,92	F07	90	70	4-10	220	8-28	45	14x14	144	145
150	56	18,92	F07	90	70	4-10	250	8-28	45	14x14	144	145
200	60	22,10	F10	125	102	4-12	310	12-28	30	17x17	283	213
250	68	28,45	F10	125	102	4-12	370	12-31	30	22x22	283	213
300	78	31,60	F10	125	102	4-12	430	16-31	22,5	22x22	283	204

Las imagenes y planos no son contractuales.
Las especificaciones de los productos mostrados podrán sufrir modificaciones sin aviso previo.

SERIE - 27D

MARIPOSA DOBLE BRIDA





PN10

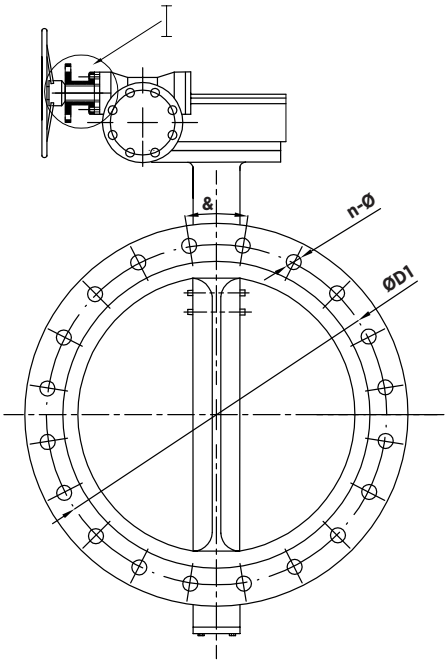

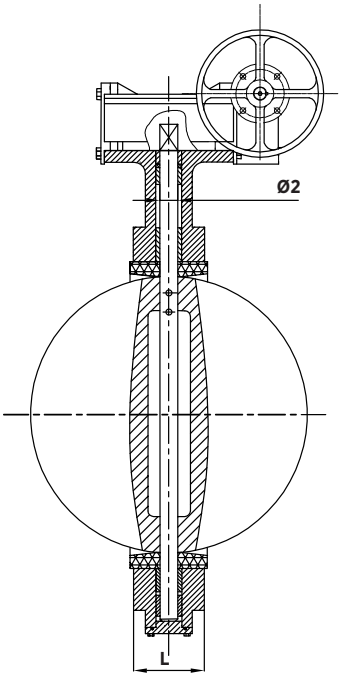

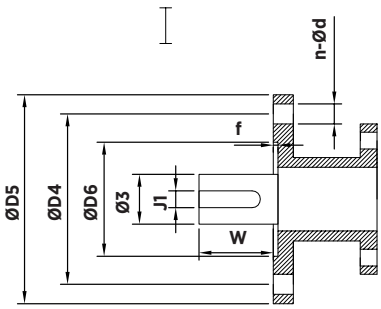

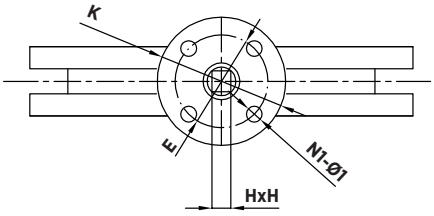

DIMENSIONES (PN10)

DN	L	D1	n-Ø	ISO 5211	&º	K	E	N1-Ø1	HxH	Ø2
350	78	460	16-23	F14	22,5	175	140	4-18	22x22	31,60
400	102	515	16-28	F14	22,5	175	140	4-18	27x27	37,95
450	114	565	20-28	F14	18	175	140	4-18	27x27	37,95
500	127	620	20-28	F14	18	175	140	4-18	36x36	45,72
600	154	725	20-31	F16	18	210	165	4-22	36x36	50,62

ISO 5210	Ø D4	Ø D5	n-Ød	Ø3	J1	W	Ø D6	f
F10	102	125	4-12	20	6	30	70	3

Las imagenes y planos no son contractuales.
Las especificaciones de los productos mostrados podrán sufrir modificaciones sin aviso previo.

SERIE - 27D

MARIPOSA DOBLE BRIDA





PN10

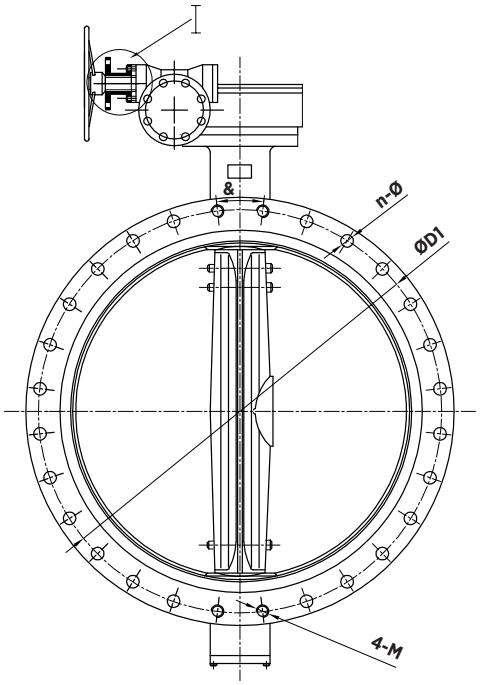

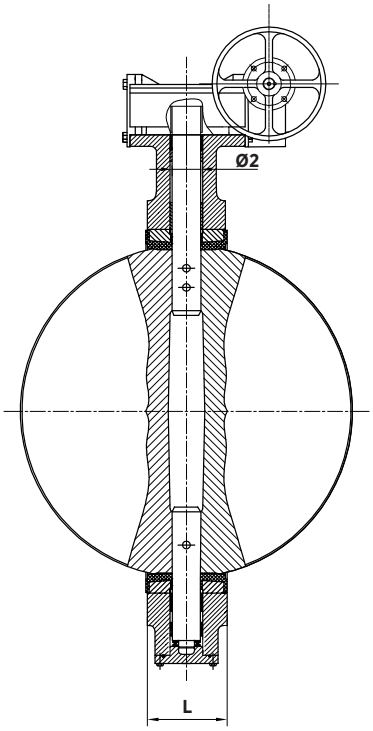

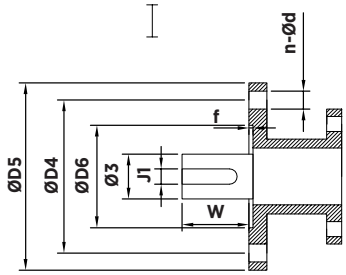

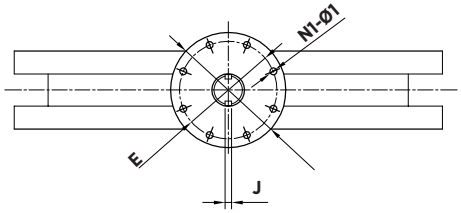

DIMENSIONES (PN10)

DN	L	Ø2	ISO 5211	K	E	N1-Ø1	ØD1	n-Ø	4-M	&º	J
700	165	63,35	F25	300	254	8-18	840	20-31	4-M27	15	18
800	190	63,35	F25	300	254	8-18	950	20-34	4-M30	15	18
900	203	75	F25	300	254	8-18	1050	24-34	4-M30	12,85	20
1000	216	85	F25	300	254	8-18	1160	24-37	4-M33	12,85	22
1200	276	105	F30	350	298	8-22	1380	28-41	4-M36	11,25	28

DN	ISO 5210	Ø D4	Ø D5	n-dØ	Ø3	J1	W	Ø D6	f
DN700-DN1000	F10	102	125	4-12	20	6	30	70	3
DN1200	F14	140	175	4-18	30	8	45	100	4

SERIE - 27D

MARIPOSA DOBLE BRIDA





PN16

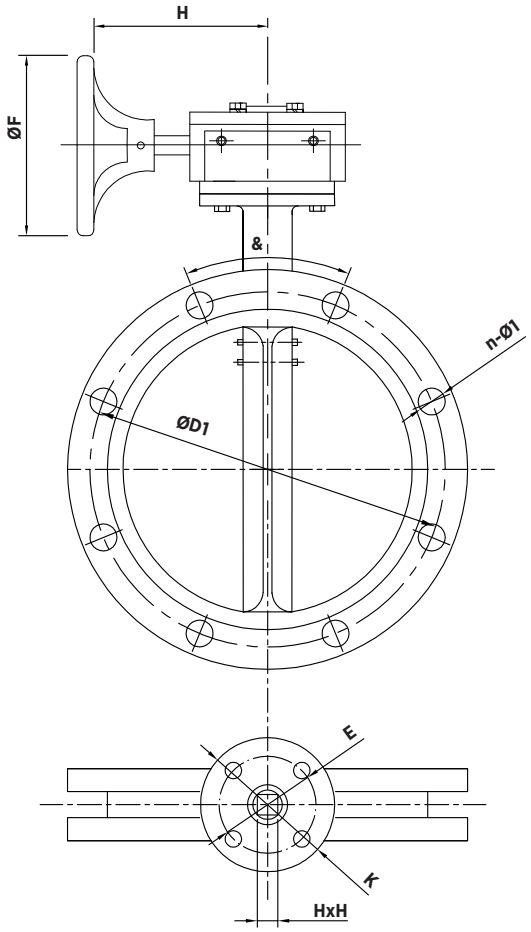

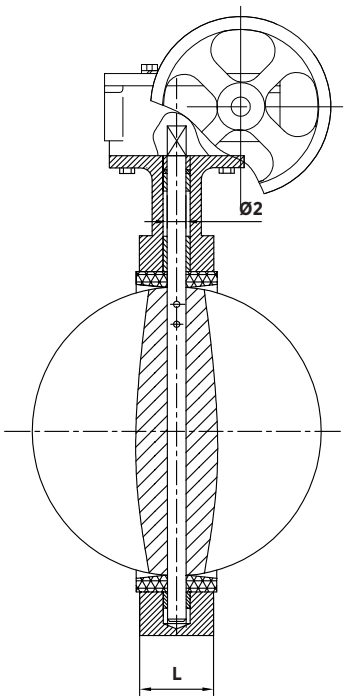

DIMENSIONES (PN16)

DN	L	Ø2	ISO 5211	K	E	n-Ø	D1	n-Ø1	&°	HxH	ØF	H
50	43	12,6	F07	90	70	4-10	125	4-19	90	11x11	144	145
65	46	12,6	F07	90	70	4-10	145	4-19	90	11x11	144	145
80	46	12,6	F07	90	70	4-10	160	8-19	45	11x11	144	145
100	52	15,77	F07	90	70	4-10	180	8-19	45	11x11	144	145
125	56	18,92	F07	90	70	4-10	210	8-19	45	14x14	144	145
150	56	18,92	F07	90	70	4-10	240	8-23	45	14x14	144	145
200	60	22,10	F10	125	102	4-12	295	12-23	30	17x17	283	213
250	68	28,45	F10	125	102	4-12	355	12-28	30	22x22	283	213
300	78	31,60	F10	125	102	4-12	410	12-28	30	22x22	283	204

Las imagenes y planos no son contractuales.
Las especificaciones de los productos mostrados podrán sufrir modificaciones sin aviso previo.

SERIE - 27D

MARIPOSA DOBLE BRIDA





PN16

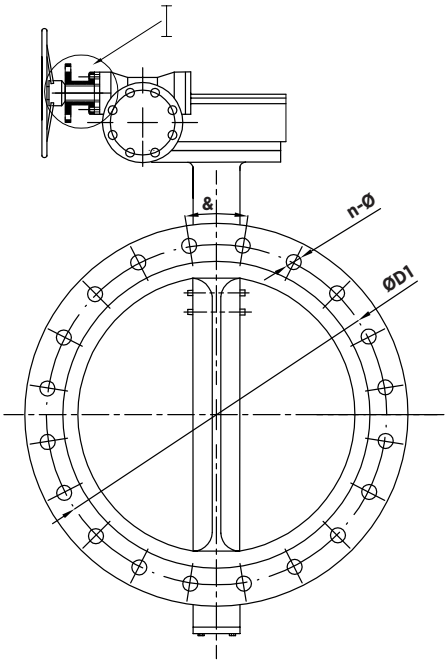

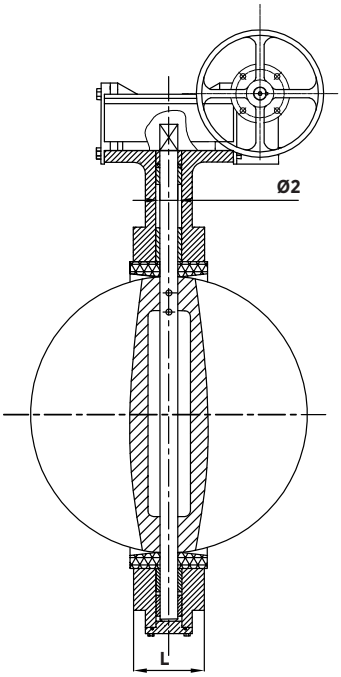

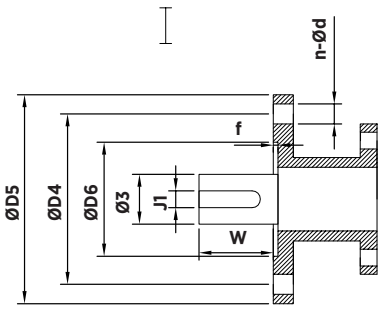

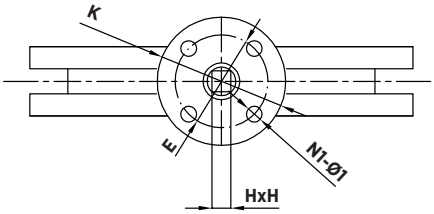

DIMENSIONES (PN16)

DN	L	D1	n-Ø	ISO 5211	&º	K	E	N1-Ø1	HxH	Ø2
350	78	470	16-28	F14	22,5	175	140	4-18	22x22	31,60
400	102	525	16-31	F14	22,5	175	140	4-18	27x27	37,95
450	114	585	20-31	F14	18	175	140	4-18	27x27	37,95
500	127	650	20-34	F14	18	175	140	4-18	36x36	45,72
600	154	770	20-37	F16	18	210	165	4-22	36x36	50,62

ISO 5210	Ø D4	Ø D5	n-Ød	Ø3	J1	W	Ø D6	f
F10	102	125	4-12	20	6	30	70	3

Las imagenes y planos no son contractuales.
Las especificaciones de los productos mostrados podrán sufrir modificaciones sin aviso previo.

SERIE - 27D

MARIPOSA DOBLE BRIDA





PN16

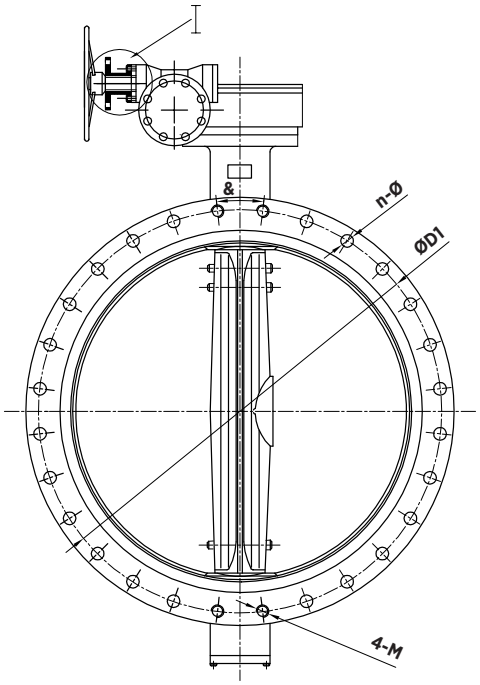

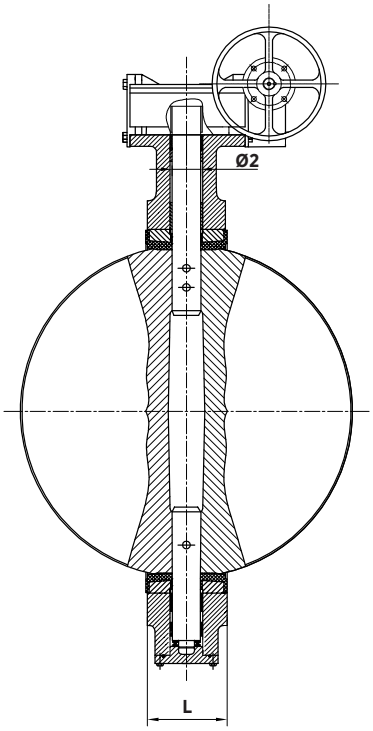

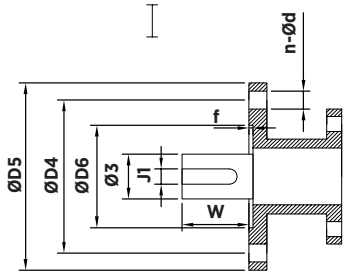

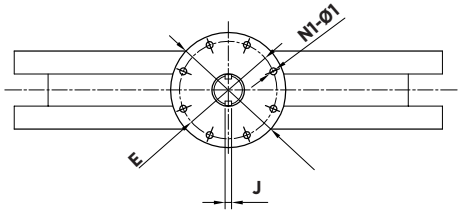

DIMENSIONES (PN16)

DN	L	Ø2	ISO 5211	K	E	N1-Ø1	ØD1	n-Ø	4-M	&º	J
700	165	63,35	F25	300	254	8-18	840	20-37	4-M37	15	18
800	190	63,35	F25	300	254	8-18	950	20-41	4-M36	15	18
900	203	75	F25	300	254	8-18	1050	24-41	4-M36	12,85	20
1000	216	85	F25	300	254	8-18	1160	24-44	4-M39	12,85	22
1200	276	105	F30	350	298	8-22	1380	28-50	4-M45	11,25	28

DN	ISO 5210	Ø D4	Ø D5	n-dØ	Ø3	J1	W	Ø D6	f
DN700-DN1000	F10	102	125	4-12	20	6	30	70	3
DN1200	F14	140	175	4-18	30	8	45	100	4

SERIE - 27D

MARIPOSA DOBLE BRIDA





PN25

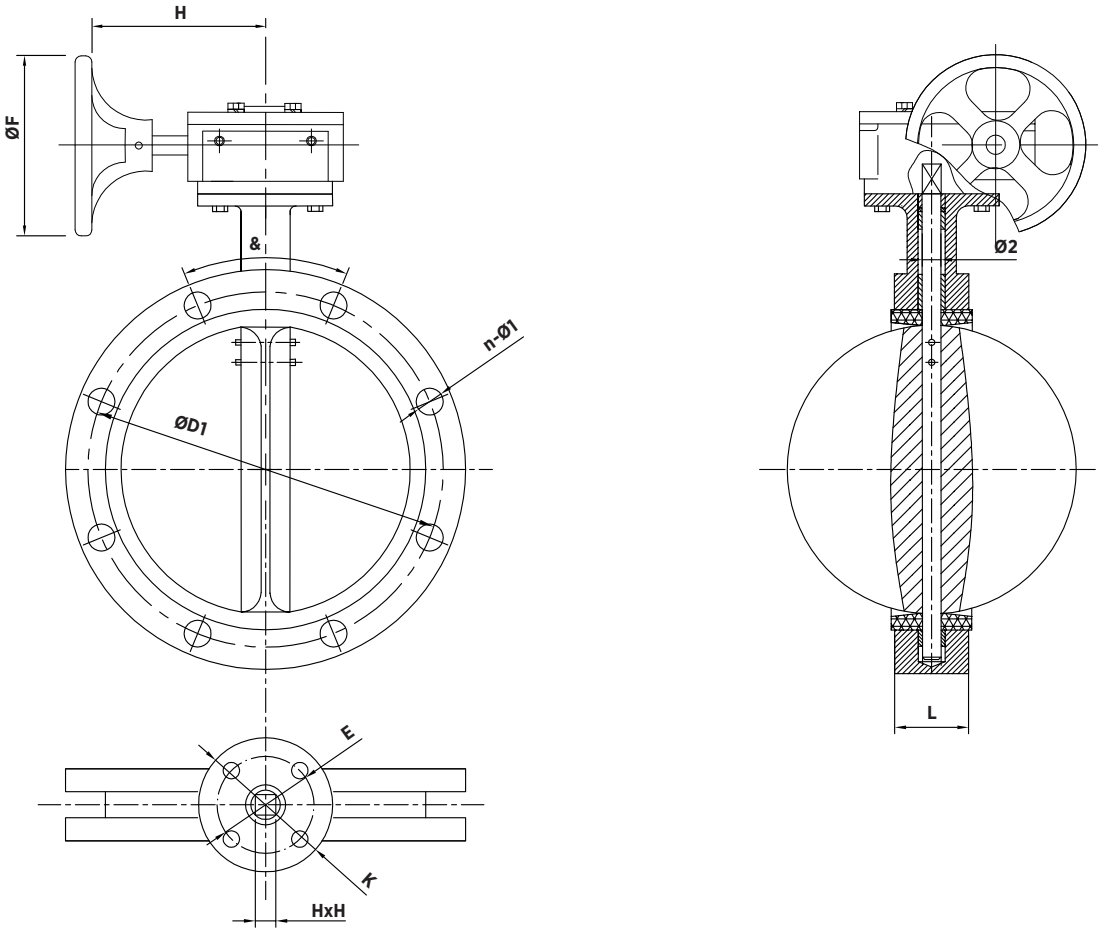

DIMENSIONES (PN25)

DN	L	Ø2	ISO 5211	K	E	n-Ø	D1	n-Ø1	&°	HxH	ØF	H
50	43	12,6	F07	90	70	4-10	125	4-19	90	11x11	144	145
65	46	12,6	F07	90	70	4-10	145	8-19	45	11x11	144	145
80	46	12,6	F07	90	70	4-10	160	8-19	45	11x11	144	145
100	52	15,77	F07	90	70	4-10	190	8-23	45	11x11	144	145
125	56	18,92	F07	90	70	4-10	220	8-28	45	14x14	144	145
150	56	18,92	F07	90	70	4-10	250	8-28	45	14x14	144	145
200	60	22,10	F10	125	102	4-12	310	12-28	30	17x17	283	213
250	68	28,45	F10	125	102	4-12	370	12-31	30	22x22	283	213
300	78	31,60	F10	125	102	4-12	430	16-31	22,5	22x22	283	204

Las imagenes y planos no son contractuales.
Las especificaciones de los productos mostrados podrán sufrir modificaciones sin aviso previo.

SERIE - 27D

MARIPOSA DOBLE BRIDA





PN25

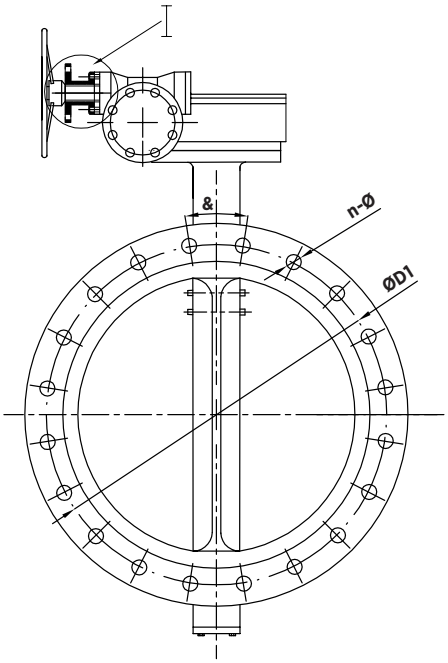

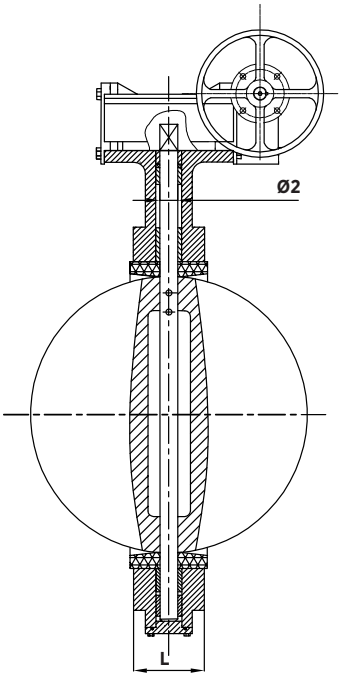

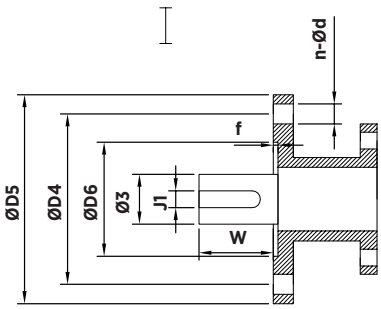

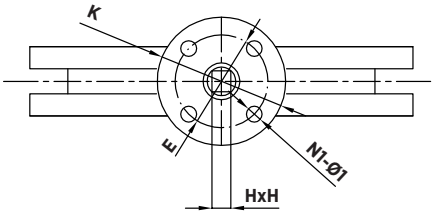

DIMENSIONES (PN25)

DN	L	D1	n-Ø	ISO 5211	&º	K	E	N1-Ø1	HxH	Ø2
350	78	490	16-37	F14	22,5	175	140	4-18	22x22	31,60
400	102	550	16-37	F14	22,5	175	140	4-18	27x27	37,95
450	114	600	16-37	F14	18	175	140	4-18	27x27	37,95
500	127	660	16-37	F14	18	175	140	4-18	36x36	45,72
600	154	770	16-41	F16	18	210	165	4-22	36x36	50,62

ISO 5210	Ø D4	Ø D5	n-Ød	Ø3	J1	W	Ø D6	f
F10	102	125	4-12	20	6	30	70	3

Las imagenes y planos no son contractuales.
Las especificaciones de los productos mostrados podrán sufrir modificaciones sin aviso previo.

SERIE - 27D

MARIPOSA DOBLE BRIDA





PN25

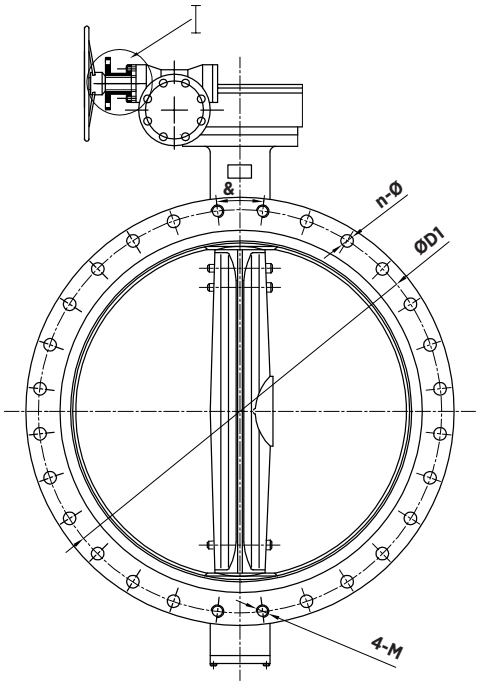

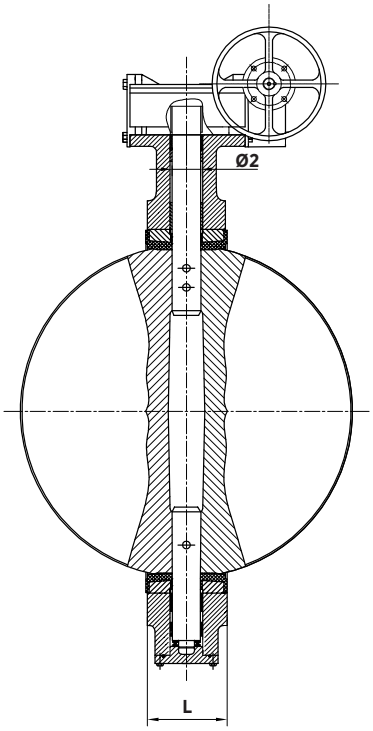

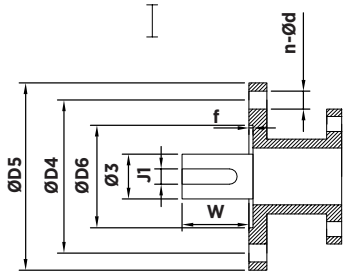

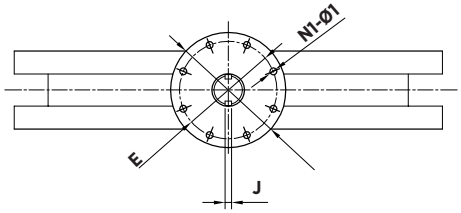

DIMENSIONES (PN25)

DN	L	Ø2	ISO 5211	K	E	N1-Ø1	ØD1	n-Ø	4-M	&º	J
700	165	63,35	F25	300	254	8-18	875	20-44	4-M39	15	18
800	190	63,35	F25	300	254	8-18	990	20-50	4-M45	15	18
900	203	75	F25	300	254	8-18	1090	24-50	4-M45	12,85	20
1000	216	85	F25	300	254	8-18	1210	24-57	4-M52	12,85	22
1200	276	105	F30	350	298	8-22	1420	28-57	4-M52	11,25	28

DN	ISO 5210	Ø D4	Ø D5	n-dØ	Ø3	J1	W	Ø D6	f
DN700-DN1000	F10	102	125	4-12	20	6	30	70	3
DN1200	F14	140	175	4-18	30	8	45	100	4

SERIE - 27D

MARIPOSA DOBLE BRIDA





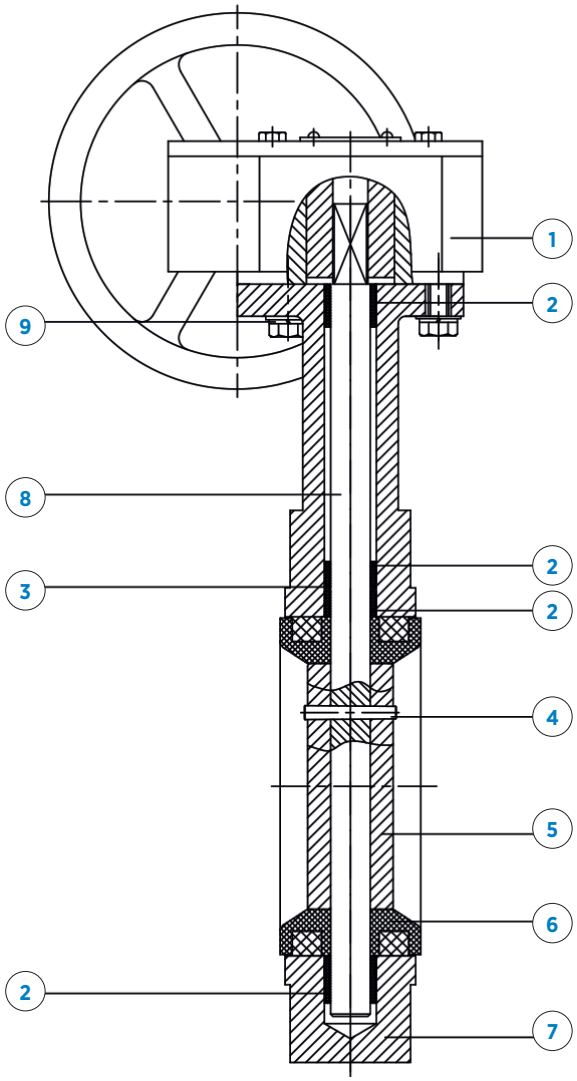

DESCRIPCIÓN		
1	REDUCTOR	
2	CASQUILLO	PTFE
3	JUNTA TÓRICA	EPDM
4	PASADOR	ACERO INOX 316
5	DISCO	CF8M
6	ASIENTO	EPDM
7	CUERPO	HIERRO DUCTIL
8	EJE	AISI 420
9	TORNILLO	ACERO INOX
	PINTURA RAL 5015	Epoxi 250 µm

MANUALES DE INSTALACIÓN Y MANTENIENTO

El manual de instalación, uso y mantenimiento de la **SERIE 27D** está incluida en el manual general **MANUAL DE INSTALACION, MANTENIMIENTO Y SEGURIDAD – 20 SERIES**. En dicho manual se describen las características comunes de las series, así como los aspectos específicos de cada serie, el dicho documento se describe las condiciones de manipulación, montaje, aspectos de seguridad, puesta en marcha, instalación, mantenimiento y resolución de problemas más comunes.

CMO Valves se reserva el derecho de modificar los datos y contenido del presente documento en cualquier momento según su criterio y sin aviso, como parte de su proceso de mejora continua de productos y servicios. Los documentos previos quedan invalidados con la publicación de la última revisión.



CMO VALVES

manufacturing the valve you need

MORE THAN 300 PROJECTS EVERY YEAR

MAS DE 300 PROYECTOS CADA AÑO

CMO VALVES
HEADQUARTERS MAIN OFFICES & FACTORY

Amategi Aldea, 142
20400 Tolosa
Gipuzkoa (Spain)

Tel.: (+34) 943 67 33 99

cmo@cmovalves.com
www.cmovalves.com

CMO VALVES
MADRID

C/ Rumania, 5 - D5 (P.E. Inbisa)
28802 Alcalá de Henares
Madrid (Spain)

Tel.: (+34) 91 877 11 80

cmomadrid@cmovalves.com
www.cmovalves.com

CMO VALVES
FRANCE

5 chemin de la Brocardière
F-69570 DARDILLY
France

Tel.: (+33) 4 72 18 94 44

cmofrance@cmovalves.com
www.cmovalves.com

As part of its ongoing product and service improvement process, **CMO Valves** reserves the right to alter the data and content of this document at its discretion at any time without notice. The publication of the latest revision renders all previous documents invalid.

CMO Valves se reserva el derecho de modificar los datos y contenido del presente documento en cualquier momento según su criterio y sin aviso, como parte de su proceso de mejora continua de productos y servicios. Los documentos previos quedan invalidados con la publicación de la última revisión.