U SERIES

VÁLVULA DE GUILLOTINA UNIDIRECCIONAL WAFER

DESCRIPCIÓN

- Válvula de guillotina unidireccional con diseño wafer.
- Cuerpo de fundición, compuesto por dos partes atornilladas, con deslizaderas interiores para un suave deslizamiento de la tajadera durante su funcionamiento.
- Proporciona grandes caudales con pequeñas pérdidas de carga.
- Múltiples materiales de cierre y empaquetadura disponibles.
- Distancia entre caras de acuerdo al estándar de **CMO Valves**.
- Dispone de una flecha en el cuerpo indicando la dirección del flujo.

APLICACIONES GENERALES

Esta válvula de guillotina es apropiada para líquidos que contengan un máximo del 5% de sólidos en suspensión. Si es utilizada para descargar por gravedad de sólidos secos se recomienda su instalación con la flecha del cuerpo apuntando a la dirección contraria del fluido.

Diseñada para aplicaciones tales como:
- Industria papelera.
- Plantas químicas.
- Tratamiento de aguas residuales.
- Minería.
- Bombeos.
- Descarga de silos.
- Industria alimenticia.

TAMAÑOS

De DN50 a DN800.

Otros DN bajo consulta.

PRESIÓN DE TRABAJO (ΔP)

DN50-DN250	10 bar
DN300-DN400	6 bar
DN450	5 bar
DN500-DN600	4 bar
DN700-DN800	3 bar

Otras presiones bajo consulta.

TALADRADO DE BRIDAS

- EN 1092 PN10.
- ASME B16.5 (clase 150)

OTRAS USUALES

- PN6.
- PN16.
- PN25.
- Australian standard.
- JIS standard.
- British standard

Otras bajo consulta.

JUNTAS ESTANQUEIDAD

- EPDM.
- NITRILO.
- FKM.
- SILICONA.
- PTFE.

Existen varios materiales disponibles para el anillo reforzado y deflector (CA-15, CF8M, y Ni-hard...).

DIRECTIVAS

Ver documento de Directivas aplicables a **CMO Valves**.

*Para información de categorías y zonas, relativas a aplicaciones con atmosferas potencialmente explosivas, ATEX, contactar con el departamento técnico-comercial de **CMO Valves**.*

DOSSIER DE CALIDAD

Todas las válvulas son probadas hidrostáticamente con agua en **CMO Valves** conforme a los protocolos y procedimientos de control de calidad, es posible suministrar certificados de materiales y pruebas.
- Prueba del cuerpo = presión de trabajo x 1,5.
- Prueba de cierre = presión de trabajo x 1,1.



CMO Valves se reserva el derecho de modificar los datos y contenido del presente documento en cualquier momento según su criterio y sin aviso, como parte de su proceso de mejora continua de productos y servicios. Los documentos previos quedan invalidados con la publicación de la última revisión.

Ultima versión del Manual de Instalación y Mantenimiento disponible en **www.cmovalves.com.**

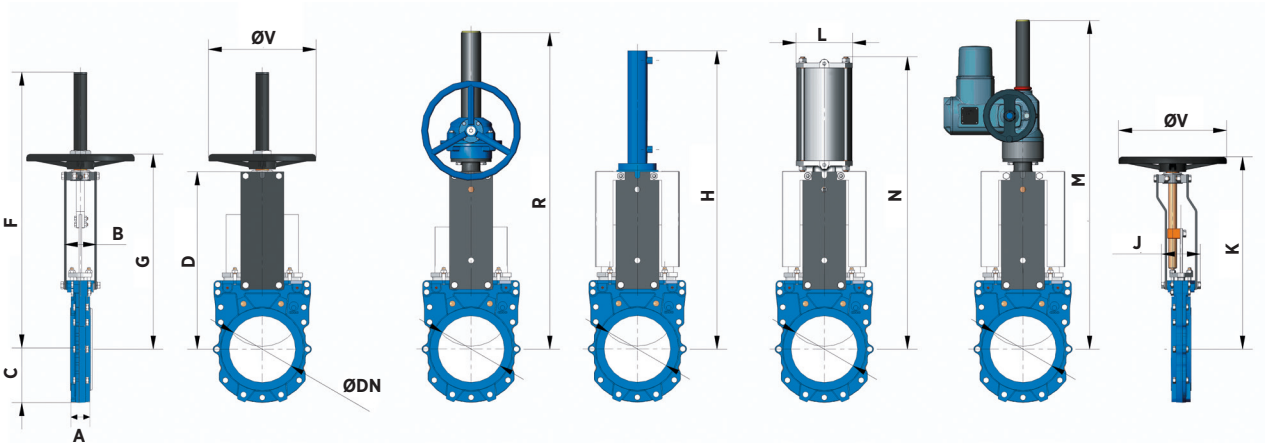

PROGRAMA DE FABRICACIÓN

DIMENSIONES – U

DN	ΔP (bar)	A	B	C	D	F	G	ØV	L	M	N	R	H	J	K
50	10	40	92	63	241	409	280	225	96	595	415	540	460	101	280
65	10	40	92	70	268	436	307	225	96	622	455	566	500	101	308
80	10	50	92	92	294	469	333	225	96	647	498	592	560	101	333
100	10	50	92	105	334	502	373	225	115	687	565	632	620	101	373
125	10	50	102	120	367	585	406	225	138	720	636	665	683	111	407
150	10	60	102	130	419	644	458	225	138	772	717	717	755	111	458
200	10	60	119	160	525	815	578	325	175	990	874	942	926	128	578
250	10	70	119	198	626	1.016	679	325	218	1.090	1.036	1.043	1.077	128	679
300	6	70	119	234	726	1.116	779	380	218	1.190	1.182	1.194	1.245	128	779
350	6	96	290	256	797	1.336	906	450	270	1.305	1.380	1.335	1.376	305	906
400	6	100	290	292	903	1.442	1.012	450	270	1.460	1.530	1.441	1.535	305	1.012
450	5	106	290	308	989	1.628	1.098	450	382	1.755	1.677	1.677	1.710	305	1.098
500	4	110	290	340	1.101	1.738	1.210	450	382	1.870	1.839	1.789	1.870	305	1.210
600	4	110	290	400	1.307	2.046	1.416	450	382	2.045	2.146	2.045	2.175	305	1.416

TALADRO BRIDAS – U

DN	PN10					ASA150				
	●	○	M	P	ØK	●	○	M UNC	P	ØK
50	4	-	M 16	8	125	4	-	5/8”	8	120,6
65	4	-	M 16	8	145	4	-	5/8”	8	139,7
80	4	4	M 16	9	160	4	-	5/8”	9	152,4
100	4	4	M 16	9	180	4	4	5/8”	9	190,5
125	4	4	M 16	9	210	4	4	3/4”	9	215,9
150	4	4	M 20	10	240	4	4	3/4”	10	241,3
200	4	4	M 20	10	295	4	4	3/4”	10	298,4
250	6	6	M 20	12	350	6	6	7/8”	12	361,9
300	6	6	M 20	12	400	6	6	7/8”	12	431,8
350	10	6	M 20	21	460	8	4	1”	21	476,2
400	10	6	M 24	21	515	10	6	1”	21	539,7
450	14	6	M 24	22	565	10	6	1 ⅛”	22	577,8
500	14	6	M 24	22	620	14	6	1 ⅛”	22	635
600	14	6	M 27	22	725	14	6	1 ⅛”	22	749,3

*Cotas y dibujos sin compromiso. **CMO Valves** se reserva, en cualquier momento, el derecho de modificarlos a discreción y sin previo aviso.*

Tamaños mayores bajo consulta.

● *Agujeros roscados.*

○ *Agujeros pasantes.*

PROFUNDIDAD ROSCA **P**

