CMO VALVES
manufacturing the valve you need

Rev. 02 / 29-04-2026

21A SERIES

MARIPOSA WAFER

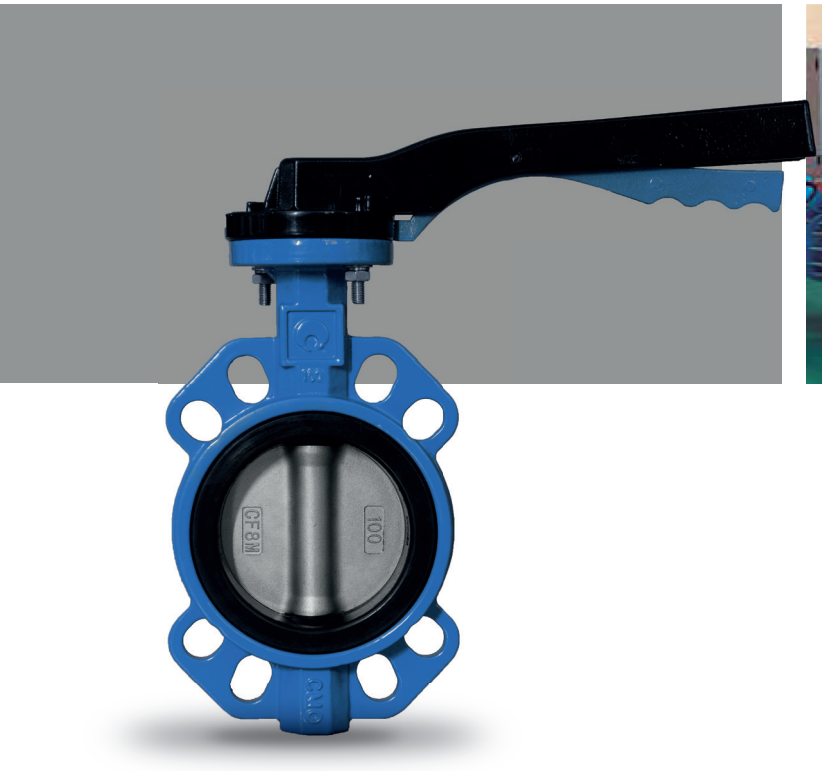





DESCRIPCIÓN Y UTILIZACIÓN:

- Válvula de mariposa wafer de eje centrado, para regulación y seccionamiento del flujo en redes de abastecimiento de agua potable, bombeo, riego y tratamiento de aguas.
- No precisa juntas de montaje, ya que el asiento elastomérico realiza la estanqueidad entre bridas.
- Amplia gama y rango: Desde DN 40 hasta DN 1200. PN10 y PN16.
- Estanqueidad 100% y flujo bidireccional.

ACCESORIOS Y OPCIONES

Existen disponibles diferentes tipos de opciones y accesorios para adaptar la válvula a condiciones de trabajo específicas, tales como:

- Palanca de acción directa en aluminio o fundición.
- Reductor de volante manual.
- Actuador eléctrico o neumático mediante brida ISO 5211.
- Distintos materiales de disco y asiento según el fluido.
- Carretes de desmontaje **CMO Valves** (recomendado para DN > 300).

DOSSIER DE CALIDAD

Las válvulas **SERIE 21A** se fabrican bajo un sistema de gestión de la calidad certificado ISO 9001, asegurando las mejores prestaciones, funcionamiento y resistencia.

Todas las válvulas son probadas hidrostáticamente en **CMO Valves** conforme a los protocolos y procedimientos de control de calidad. Es posible suministrar certificados de materiales y de pruebas.

SERIE - 21A

MARIPOSA WAFER









CARACTERÍSTICAS GENERALES:

- Mínima pérdida de carga
- Asiento vulcanizado que evita el contacto del fluido con el cuerpo, evitando así desgastes y corrosión
- Estanqueidad 100%
- Flujo bidireccional
- Bordes del disco pulidos para evitar daños en el asiento
- No se necesitan juntas para su instalación
- Tornillería en acero inoxidable
- Presión máxima de trabajo 16 bar
- Temperatura de trabajo entre -10ºC y 90ºC

CARACTERÍSTICAS TÉCNICAS:

Las válvulas de mariposa son válvulas de seccionamiento que, con los accesorios adecuados, pueden utilizarse también para la regulación del caudal. Su mecanismo de giro a 90° permite pasar de posición completamente abierta a completamente cerrada de forma rápida y sencilla. Gracias a su diseño compacto y al perfil hidrodinámico del disco, la pérdida de carga en posición abierta es mínima.

NORMATIVA APLICADA:

- Diseño según EN 593
- Pruebas hidrostáticas según EN 12266-1, clase A
- Directiva CE 2014/68
- Distancia entre caras según EN 558 serie 20
- Brida superior según ISO 5211

SERIE - 21A

MARIPOSA WAFER





PALANCA

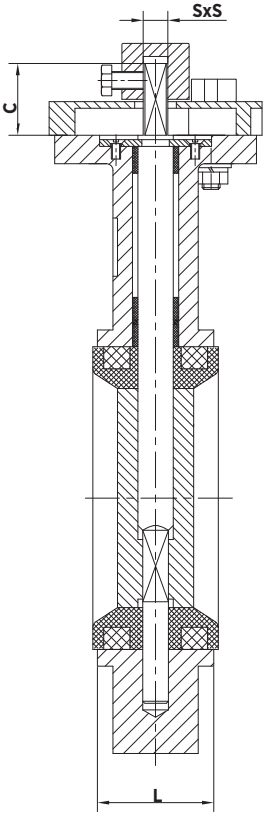

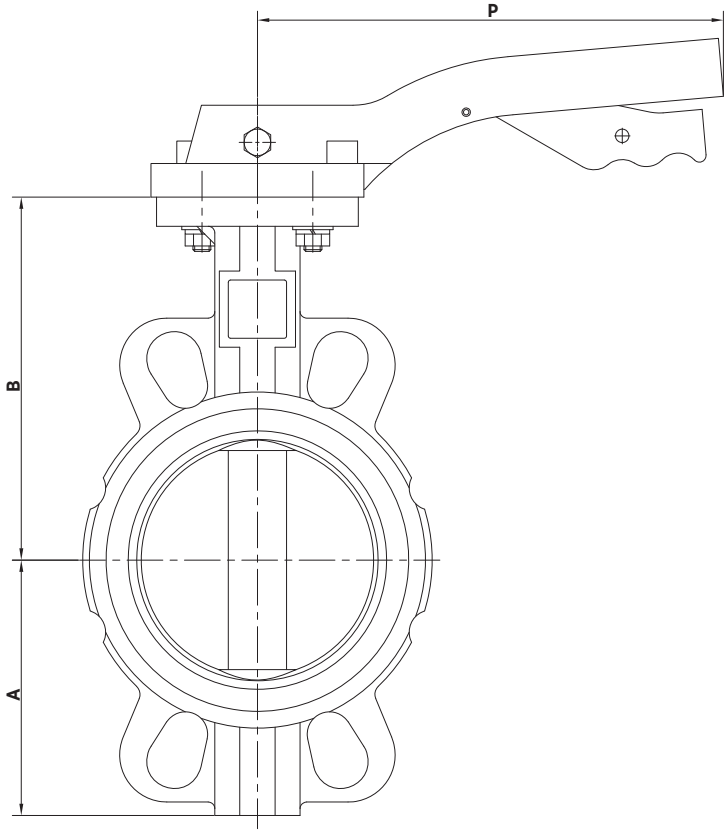

DIMENSIONES

DN	A	B	C	P	L	SxS	Peso (Kg)
40	70	124	32	198	33	9x9	1.9
50	76	129			43		2.5
65	89	136			46		2.9
80	95	144			46		3.9
100	114	162	38	270	52	11x11	5.2
125	127	188			56	14x14	7
150	139	204			56		8.4
200	177	238			60	17x17	12

Las imagenes y planos no son contractuales.
Las especificaciones de los productos mostrados podrán sufrir modificaciones sin aviso previo.

SERIE - 21A

MARIPOSA WAFER





PALANCA

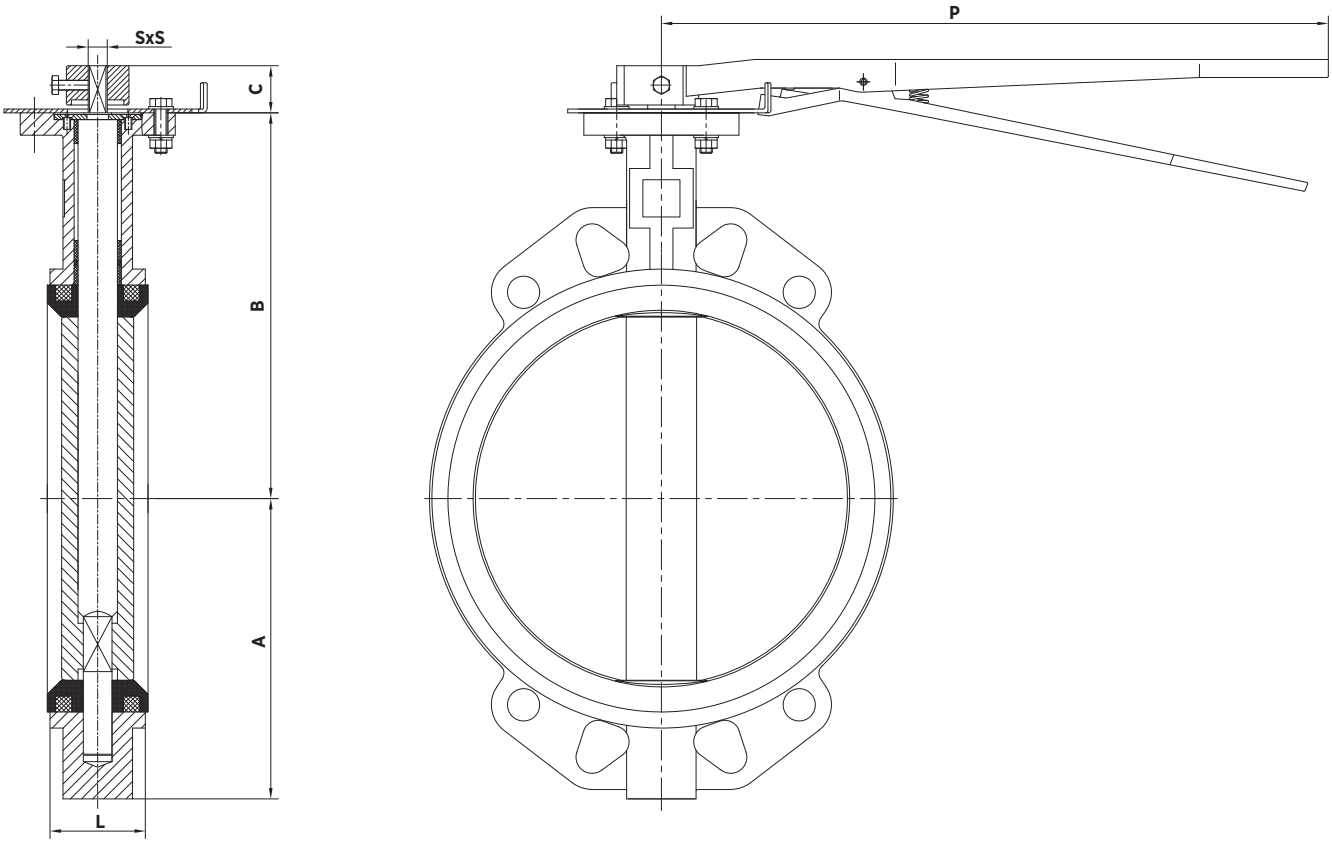

DIMENSIONES

DN	A	B	C	P	L	SxS	Peso (Kg)
250	203	282	38	500	66	22x22	22
300	242	311			77		29

Las imagenes y planos no son contractuales.
Las especificaciones de los productos mostrados podrán sufrir modificaciones sin aviso previo.

SERIE - 21A

MARIPOSA WAFER





VOLANTE

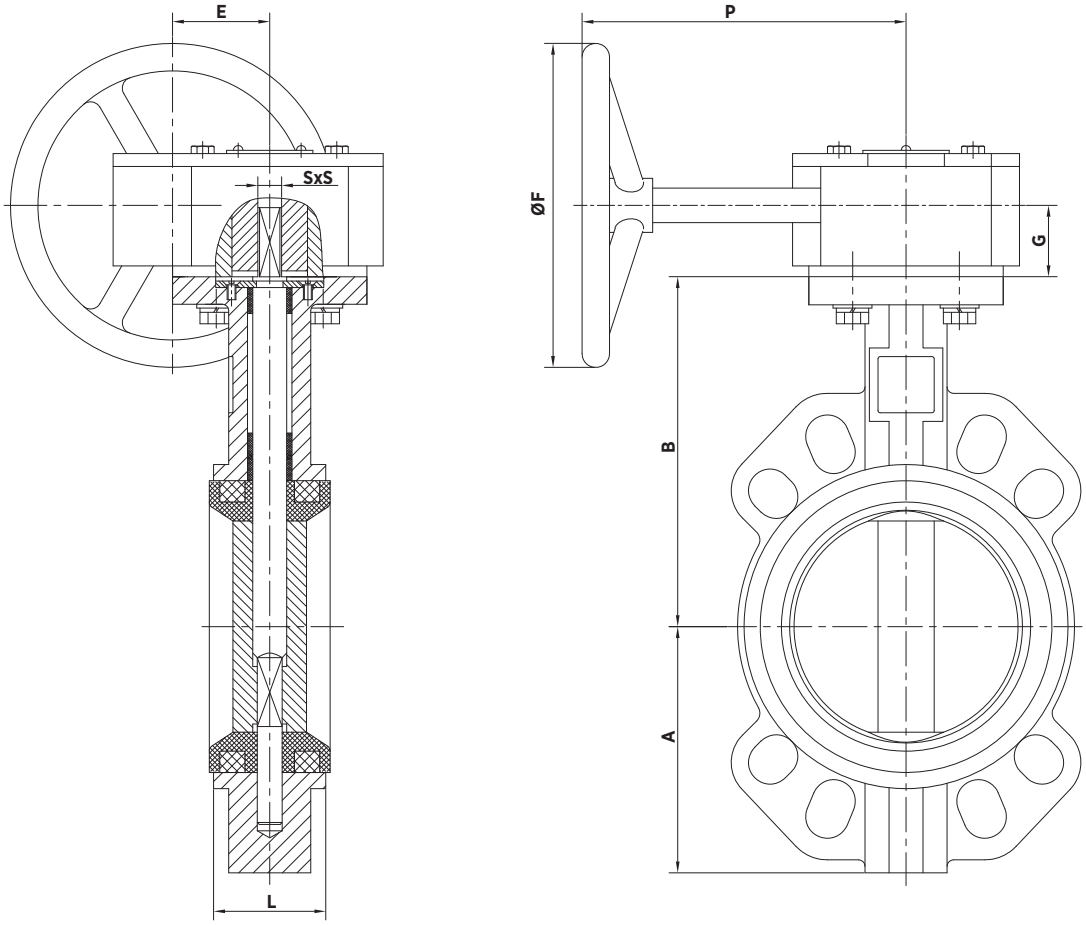

DIMENSIONES

DN	A	B	E	ØF	G	H	L	SxS	Peso (Kg)
40	70	124	45	144	34	145	33	9x9	4,5
50	76	129	45	144	34	145	42	9x9	5
65	89	136	45	144	34	145	45	9x9	5,5
80	95	144	45	144	34	145	45	9x9	6
100	114	162	45	144	34	145	52	11x11	7,4
125	127	188	45	144	34	145	54	14x14	9,4
150	139	204	45	144	34	145	56	14x14	10,7
200	177	238	64	283	40	213	60	17x17	19,8
250	203	282	64	283	40	213	66	22x22	28,7
300	242	311	79	283	44	204	77	22x22	37,4

Las imagenes y planos no son contractuales.
Las especificaciones de los productos mostrados podrán sufrir modificaciones sin aviso previo.

SERIE - 21A

MARIPOSA WAFER





VOLANTE

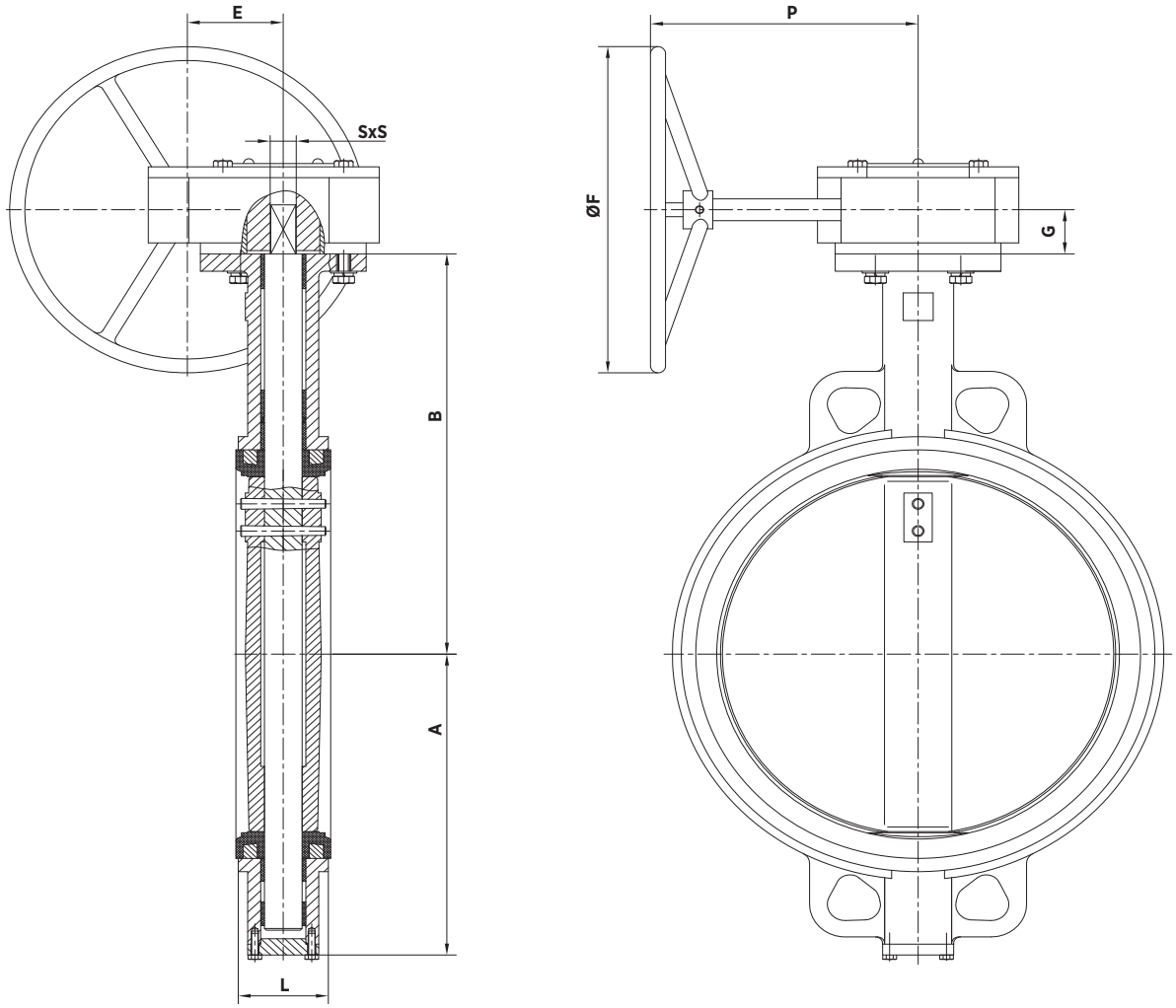

DIMENSIONES

DN	A	B	E	ØF	G	H	L	SxS	Peso (Kg)
350	277	368	79	283	44	204	77	22x22	46
400	308	400	118	385	69	285	102	27x27	75
450	342	422	118	385	69	285	114	27x27	89

Las imagenes y planos no son contractuales.
Las especificaciones de los productos mostrados podrán sufrir modificaciones sin aviso previo.

SERIE - 21A

MARIPOSA WAFER





VOLANTE

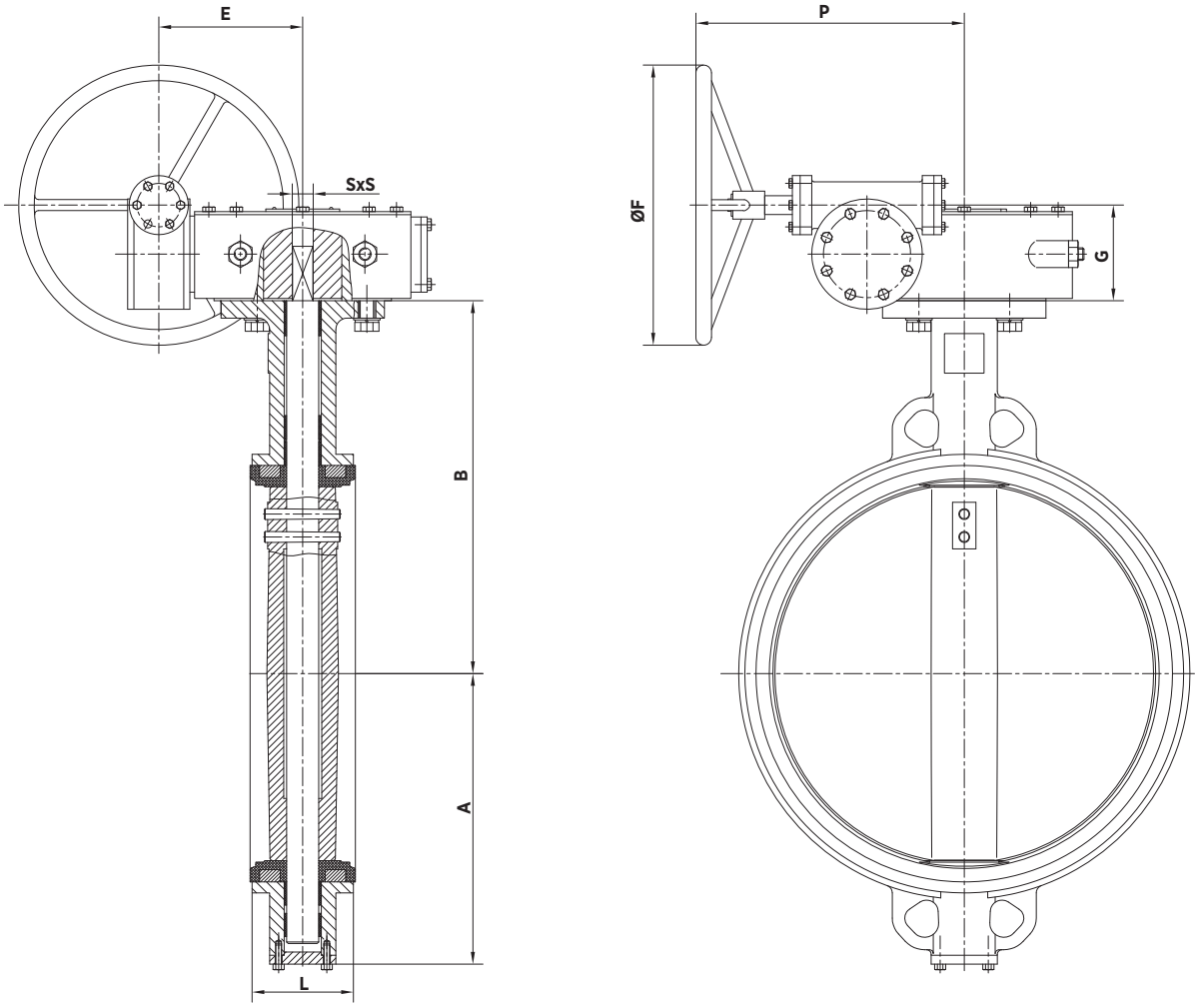

DIMENSIONES

DN	A	B	E	ØF	G	H	L	SxS	Peso (Kg)
500	374	479	180	283	111	250	130	27x27	46
600	459	562	215	385	127	293	152	36x36	75

Las imagenes y planos no son contractuales.
Las especificaciones de los productos mostrados podrán sufrir modificaciones sin aviso previo.

SERIE - 21A

MARIPOSA WAFER





VOLANTE - PN10

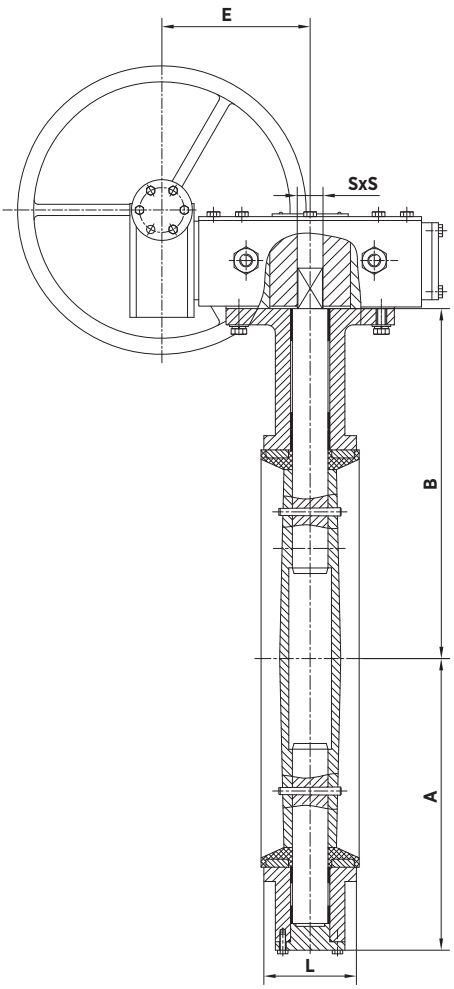

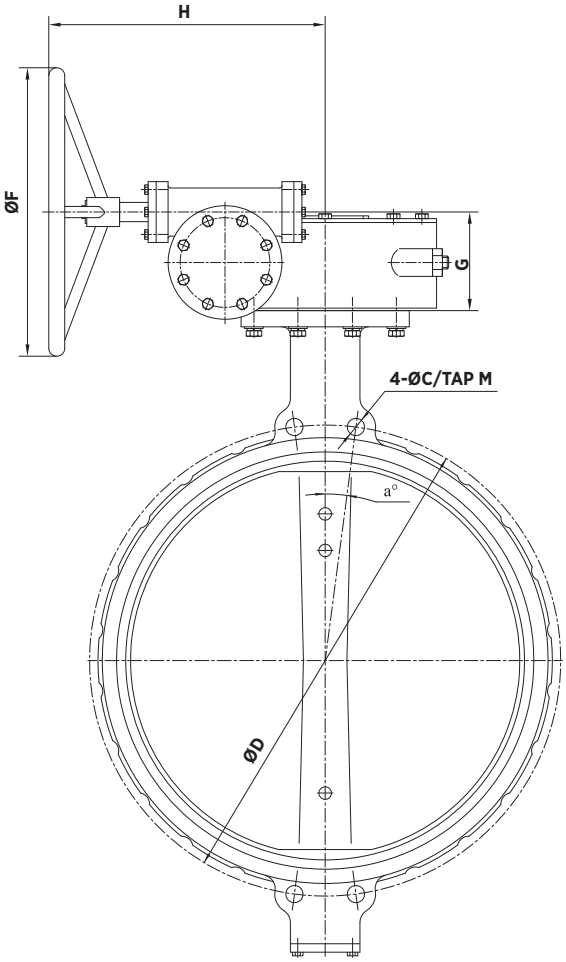

DIMENSIONES (PN10)

DN	A	B	a°	ØC	ØD	TAP M	E	ØF	G	H	L	SxS	Peso (Kg)
700	520	624	7,5	30	840	-	251	423	161	355	165	46x46	332
800	875	672	7,5	33	950	-	251	423	161	355	190	46x46	436
900	635	768	6,429	-	1050	M30	166	423	161	375	207	55x55	616
1000	685	823	6,429	-	1160	M33	166	423	161	375	216	55x55	700,8
1100	765	860	5,625	-	1270	M33	166	423	161	375	254	55x55	-
1200	839	940	5,625	-	1380	M36	330	423	238	530	276	75x75	960

Las imagenes y planos no son contractuales.
Las especificaciones de los productos mostrados podrán sufrir modificaciones sin aviso previo.

SERIE - 21A

MARIPOSA WAFER





VOLANTE - PN16

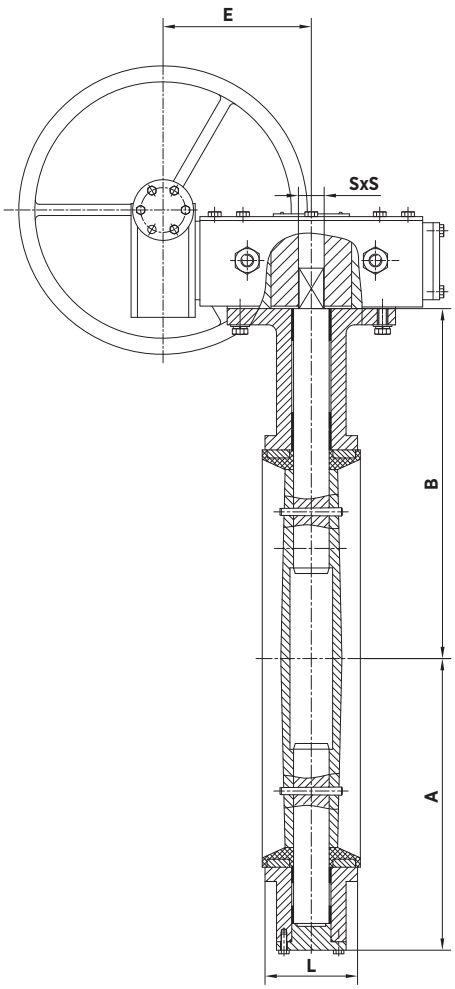

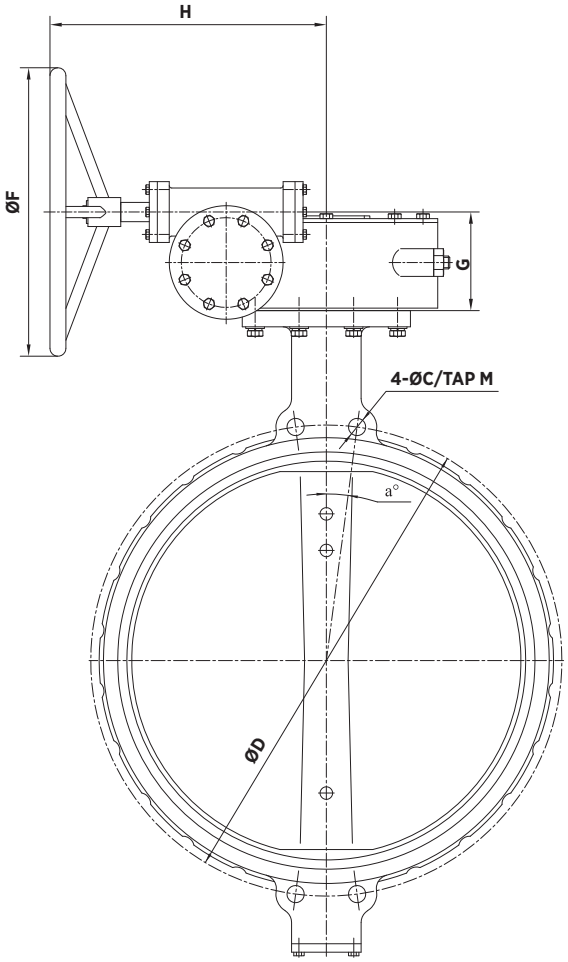

DIMENSIONES (PN16)

DN	A	B	aº	ØC	ØD	TAP M	E	ØF	G	H	L	SxS	Peso (Kg)
700	520	624	7,5	36	840	-	251	423	161	355	165	46x46	332
800	875	672	7,5	39	950	-	251	423	161	355	190	46x46	436
900	635	768	6,429	-	1050	M36	166	423	161	375	207	55x55	616
1000	685	823	6,429	-	1170	M39	166	423	161	375	216	55x55	700,8
1100	765	860	5,625	-	1270	M39	166	423	161	375	254	55x55	-
1200	839	940	5,625	-	1390	M45	330	423	238	530	276	75x75	960

Las imagenes y planos no son contractuales.
Las especificaciones de los productos mostrados podrán sufrir modificaciones sin aviso previo.

SERIE - 21A

MARIPOSA WAFER





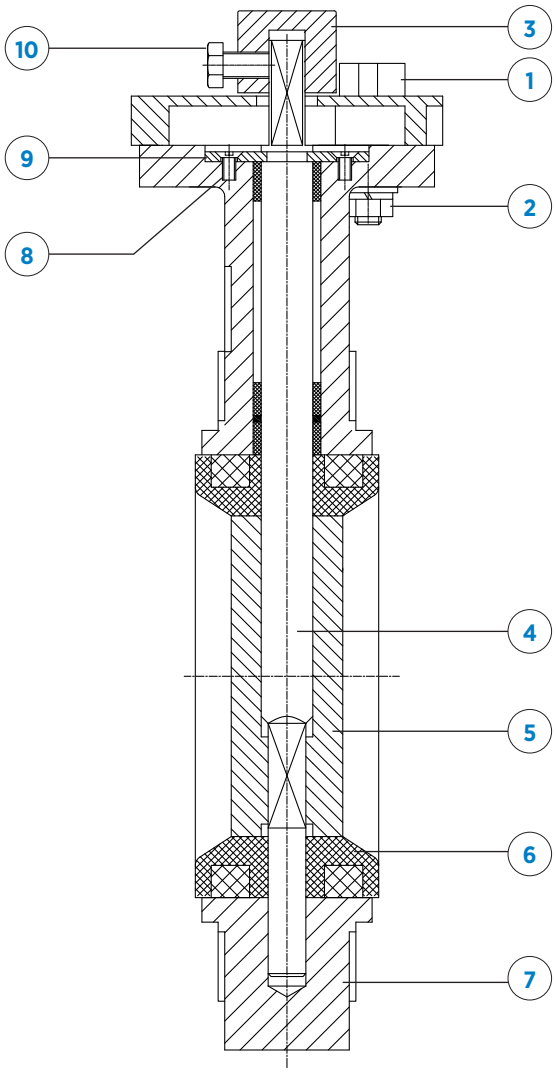

DESCRIPCIÓN		
1	TORNILLOS	A2
2	TUERCAS	A2
3	PALANCA	ALUMINIO / FUNDICIÓN
4	EJE	AISI 420
5	DISCO	GJS400 / CF8M / AL- BRONCE / DUPLEX
6	ASIENTO	EPDM / NBR / PTFE / FKM
7	CUERPO	GJS400
8	JUNTAS TÓRICAS	EPDM
9	PLACA SUJECIÓN	ACERO 8.8
10	TORNILLO	A2
	PINTURA RAL 5015	Epoxi 250 µm

MANUALES DE INSTALACIÓN Y MANTENIENTO

El manual de instalación, uso y mantenimiento de la **SERIE 21A** está incluida en el manual general **MANUAL DE INSTALACIÓN, MANTENIMIENTO Y SEGURIDAD – 20 SERIES**. En dicho manual se describen las características comunes de las series, así como los aspectos específicos de cada serie, el dicho documento se describe las condiciones de manipulación, montaje, aspectos de seguridad, puesta en marcha, instalación, mantenimiento y resolución de problemas más comunes.

CMO Valves se reserva el derecho de modificar los datos y contenido del presente documento en cualquier momento según su criterio y sin aviso, como parte de su proceso de mejora continua de productos y servicios. Los documentos previos quedan invalidados con la publicación de la última revisión.



CMO VALVES

manufacturing the valve you need

MORE THAN 300 PROJECTS EVERY YEAR

MAS DE 300 PROYECTOS CADA AÑO

CMO VALVES
HEADQUARTERS MAIN OFFICES & FACTORY

Amategi Aldea, 142
20400 Tolosa
Gipuzkoa (Spain)

Tel.: (+34) 943 67 33 99

cmo@cmovalves.com
www.cmovalves.com

CMO VALVES
MADRID

C/ Rumania, 5 - D5 (P.E. Inbisa)
28802 Alcalá de Henares
Madrid (Spain)

Tel.: (+34) 91 877 11 80

cmomadrid@cmovalves.com
www.cmovalves.com

CMO VALVES
FRANCE

5 chemin de la Brocardière
F-69570 DARDILLY
France

Tel.: (+33) 4 72 18 94 44

cmofrance@cmovalves.com
www.cmovalves.com

As part of its ongoing product and service improvement process, **CMO Valves** reserves the right to alter the data and content of this document at its discretion at any time without notice. The publication of the latest revision renders all previous documents invalid.

CMO Valves se reserva el derecho de modificar los datos y contenido del presente documento en cualquier momento según su criterio y sin aviso, como parte de su proceso de mejora continua de productos y servicios. Los documentos previos quedan invalidados con la publicación de la última revisión.