CMO VALVES
manufacturing the valve you need

Rev. 02 / 8-06-2026

41A SERIES
MANGUITO ELÁSTICO

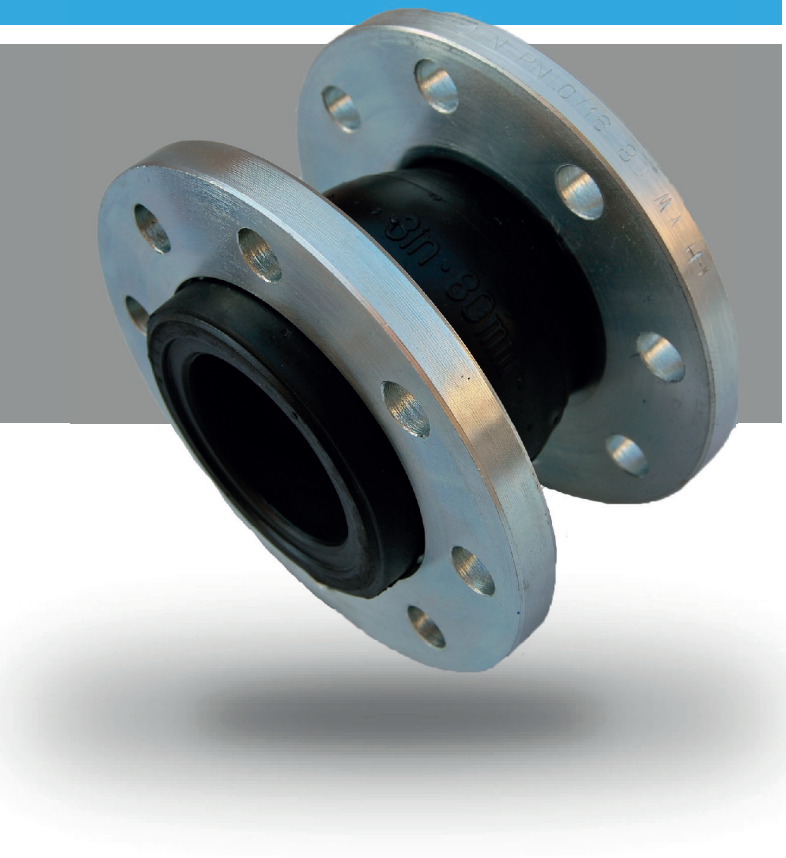





DESCRIPCIÓN Y UTILIZACIÓN:

Manguito elástico diseñado para absorber y compensar las deformaciones en líneas de fluidos, aislando vibraciones y reduciendo la transmisión de ruido entre equipos y tuberías. Su diseño permite el movimiento longitudinal, transversal y en ángulo, protegiendo la instalación frente a dilataciones térmicas y desalineaciones.

- Paso total con pérdida de carga mínima y estanqueidad 100%; flujo bidireccional
- Disponible en simple onda (DN32–DN1400) y doble onda (DN40–DN300); versión roscada hasta DN80.

ACCESORIOS Y OPCIONES

Los manguitos pueden suministrarse con diferentes configuraciones y materiales según las condiciones de trabajo. Para un correcto funcionamiento deben instalarse bulones de seguridad según las tablas especificadas. Otras configuraciones especiales están disponibles bajo consulta.

- Goma disponible en EPDM o NBR según el fluido y la temperatura de trabajo
- Bulones de seguridad requeridos a partir de DN200 (PN10) y DN40 (PN16).

DOSSIER DE CALIDAD

Los manguitos **Serie 41A** de **CMO Valves** se fabrican bajo un sistema de gestión de la calidad certificado ISO9001, asegurando las mejores prestaciones, funcionamiento y resistencia.

Todas las válvulas son probadas hidrostáticamente en **CMO Valves** conforme a los protocolos y procedimientos de control de calidad, es posible suministrar certificados de materiales y de pruebas.

- Prueba del cuerpo = presión de trabajo x 1,5.
- Prueba de cierre = presión de trabajo x 1,1.

SERIE - 41

MANGUITOS ELÁSTICOS









CARACTERÍSTICAS GENERALES:

- Mínima pérdida de carga
- Paso total; estanqueidad 100%
- Flujo bidireccional
- No se necesitan juntas para la instalación
- Presión de rotura superior a 60 bar
- Temperatura de trabajo: entre -10 °C y 90 °C
- Para T > 80 °C no superar 3 bar de presión
- Fabricado en goma EPDM o NBR con refuerzo interno de tela y anillo de presión de cable de acero, montado entre bridas de acero al carbono.
- Su construcción permite absorber simultáneamente movimientos axiales (extensión y compresión), transversales y angulares hasta 15°, aislando vibraciones y golpes de presión entre bombas, compresores y tuberías.
- Las bridas son compatibles con PN10 y PN16 según ISO 7005-1. Para grandes diámetros o presiones elevadas, deben instalarse bulones de seguridad según las tablas especificadas en la documentación técnica.

NORMATIVA APLICADA:

- Ensayos hidráulicos según EN 12266-1, clase A
- Bridas laterales según ISO 7005-1

SERIE - 41

MANGUITOS ELÁSTICOS





PN10

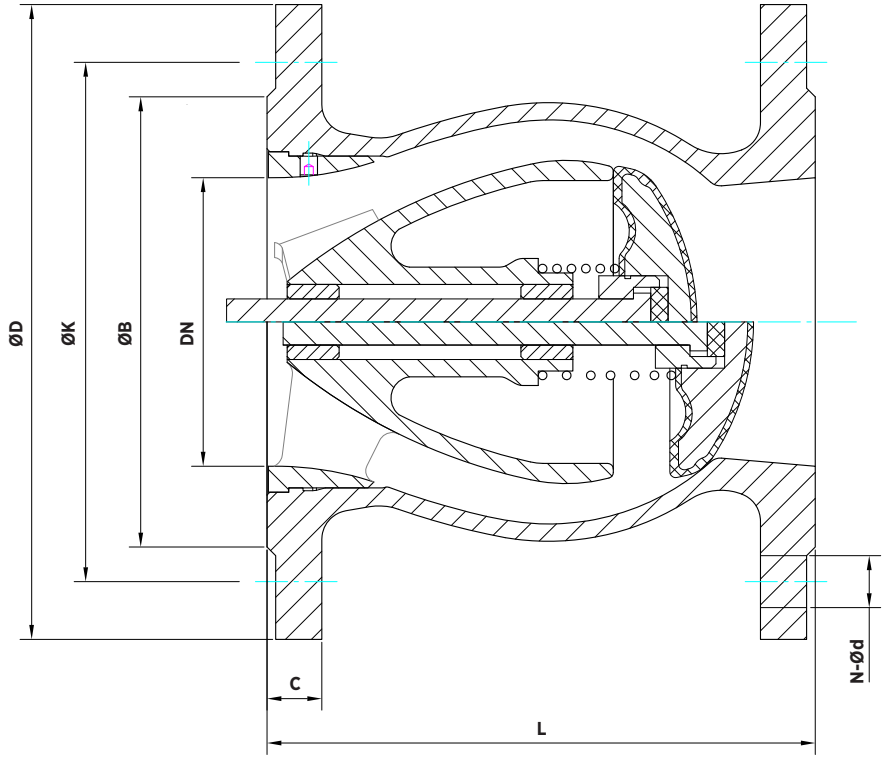

DIMENSIONES (PN10)

DN	L	ØD	ØB	ØK	N-Ød	C
50	150	165	99	125	4-Ø19	19
65	170	185	118	145	4-Ø19	19
80	180	200	132	160	8-Ø19	19
100	190	220	156	180	8-Ø19	19
125	200	250	184	210	8-Ø19	19
150	210	285	211	240	8-Ø23	19
200	230	340	266	295	8-Ø23	20
250	250	405	319	350	12-Ø23	22
300	270	460	370	400	12-Ø23	24,5
350	290	520	429	460	16-Ø23	26,5

Las imagenes y planos no son contractuales.
Las especificaciones de los productos mostrados podrán sufrir modificaciones sin aviso previo.

SERIE - 41

MANGUITOS ELÁSTICOS





PN10

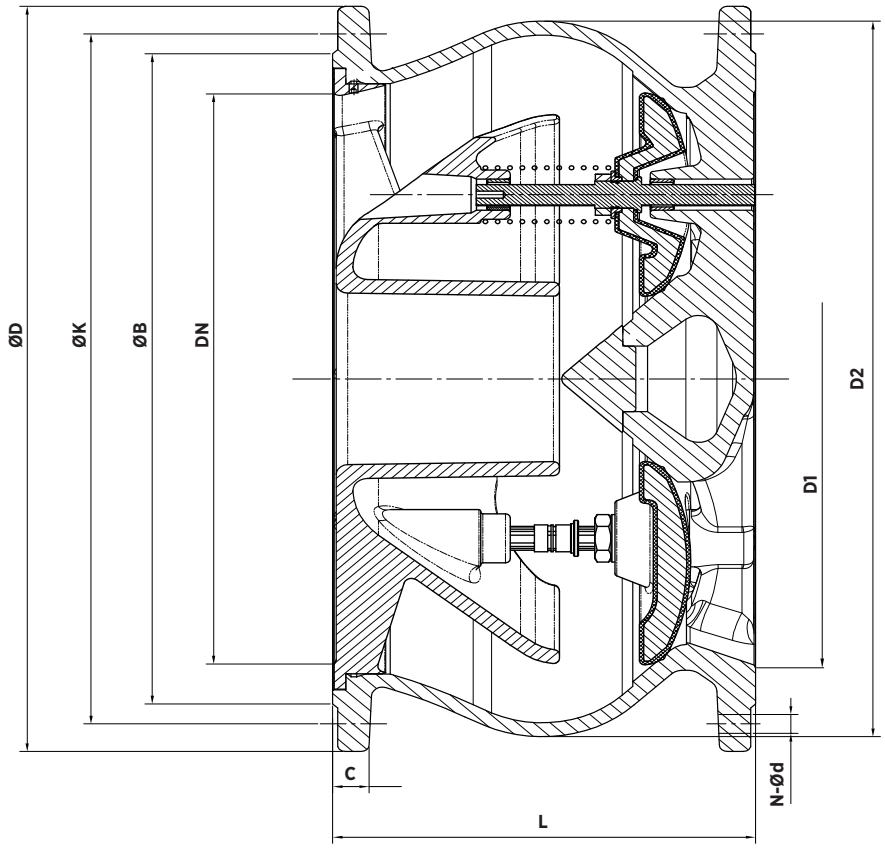

DIMENSIONES (PN10)

DN	L	ØD	ØB	ØK	N-Ød	C	D1	D2
400	310	580	480	515	16-Ø28	28	364	495
450	330	640	530	565	20-Ø28	30	411	555
500	350	715	582	620	20-Ø28	31,5	452	614
600	390	840	682	725	20-Ø31	36	543	735
700	430	910	794	840	24-Ø31	39,5	697	872
800	470	1025	901	950	24-Ø34	43	797	1004
900	510	1125	1001	1050	28-Ø34	46,5	896	1125
1000	550	1255	1112	1160	28-Ø37	50	973	1228
1200	740	1485	1328	1380	28-Ø37	57	1178	1525

Las imagenes y planos no son contractuales.
Las especificaciones de los productos mostrados podrán sufrir modificaciones sin aviso previo.

SERIE - 41

MANGUITOS ELÁSTICOS





PN16

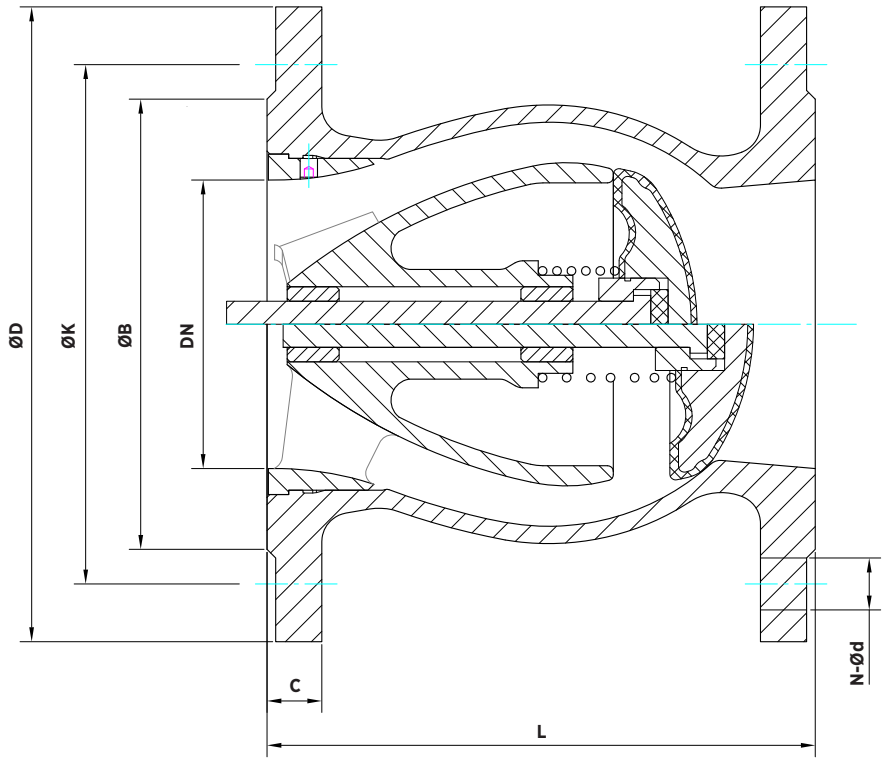

DIMENSIONES (PN16)

DN	L	ØD	ØB	ØK	N-Ød	C
50	150	165	99	125	4-Ø19	19
65	170	185	118	145	4-Ø19	19
80	180	200	132	160	8-Ø19	19
100	190	220	156	180	8-Ø19	19
125	200	250	184	210	8-Ø19	19
150	210	285	211	240	8-Ø23	19
200	230	340	266	295	12-Ø23	20
250	250	405	319	355	12-Ø28	22
300	270	460	370	410	12-Ø28	24,5
350	290	520	429	470	16-Ø28	26,5

Las imagenes y planos no son contractuales.
Las especificaciones de los productos mostrados podrán sufrir modificaciones sin aviso previo.

SERIE - 41

MANGUITOS ELÁSTICOS





PN16

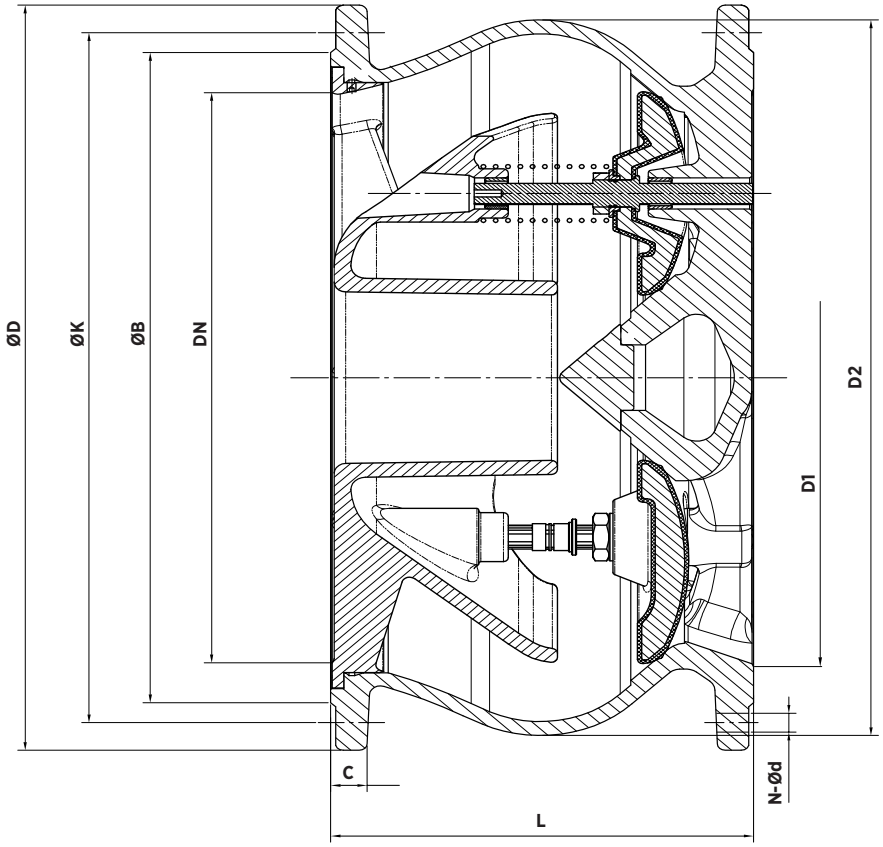

DIMENSIONES (PN16)

DN	L	ØD	ØB	ØK	N-Ød	C	D1	D2
400	310	580	480	525	16-Ø31	28	364	495
450	330	640	548	585	20-Ø31	30	411	555
500	350	715	609	650	20-Ø34	31,5	452	614
600	390	840	720	770	20-Ø37	36	543	735
700	430	910	794	840	24-Ø37	39,5	697	872
800	470	1025	901	950	24-Ø40	43	797	1004
900	510	1125	1001	1050	28-Ø40	46,5	896	1125
1000	550	1255	1112	1170	28-Ø43	50	973	1228
1200	740	1485	1328	1390	32-Ø49	57	1178	1525

Las imagenes y planos no son contractuales.
Las especificaciones de los productos mostrados podrán sufrir modificaciones sin aviso previo.

SERIE - 41

MANGUITOS ELÁSTICOS





PN25

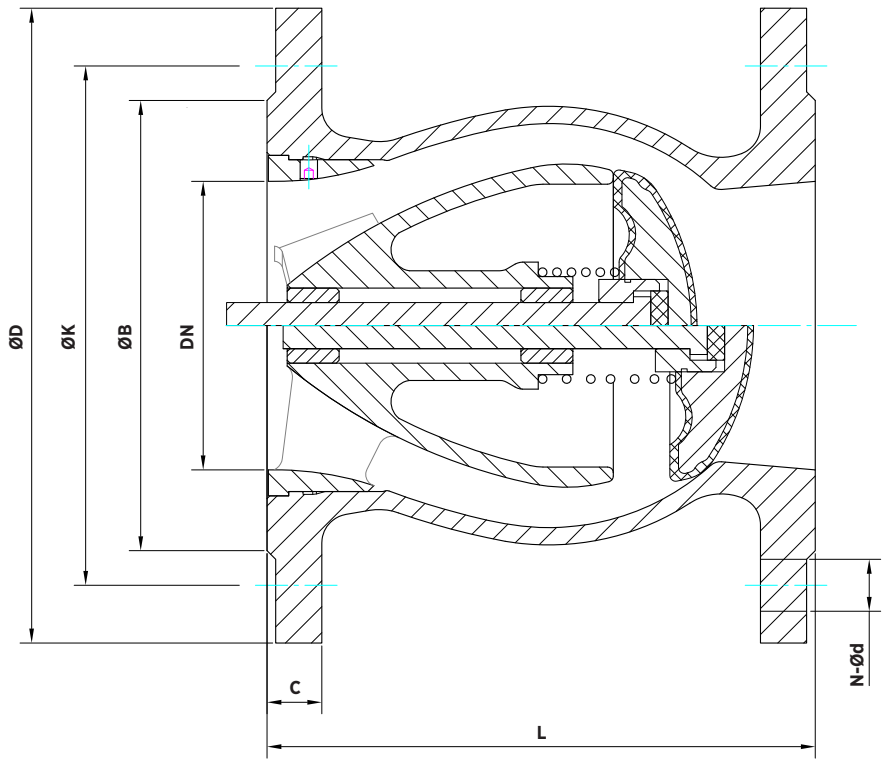

DIMENSIONES (PN25)

DN	L	ØD	ØB	ØK	N-Ød	C
50	150	165	99	125	4-Ø19	19
65	170	185	118	145	8-Ø19	19
80	180	200	132	160	8-Ø19	19
100	190	235	156	190	8-Ø23	19
125	200	270	184	220	8-Ø28	19
150	210	300	211	250	8-Ø28	20
200	230	360	274	310	12-Ø28	22
250	250	425	330	370	12-Ø31	24,5
300	270	485	389	430	16-Ø31	27,5
350	290	555	448	490	16-Ø34	30

Las imagenes y planos no son contractuales.
Las especificaciones de los productos mostrados podrán sufrir modificaciones sin aviso previo.

SERIE - 41

MANGUITOS ELÁSTICOS





PN25

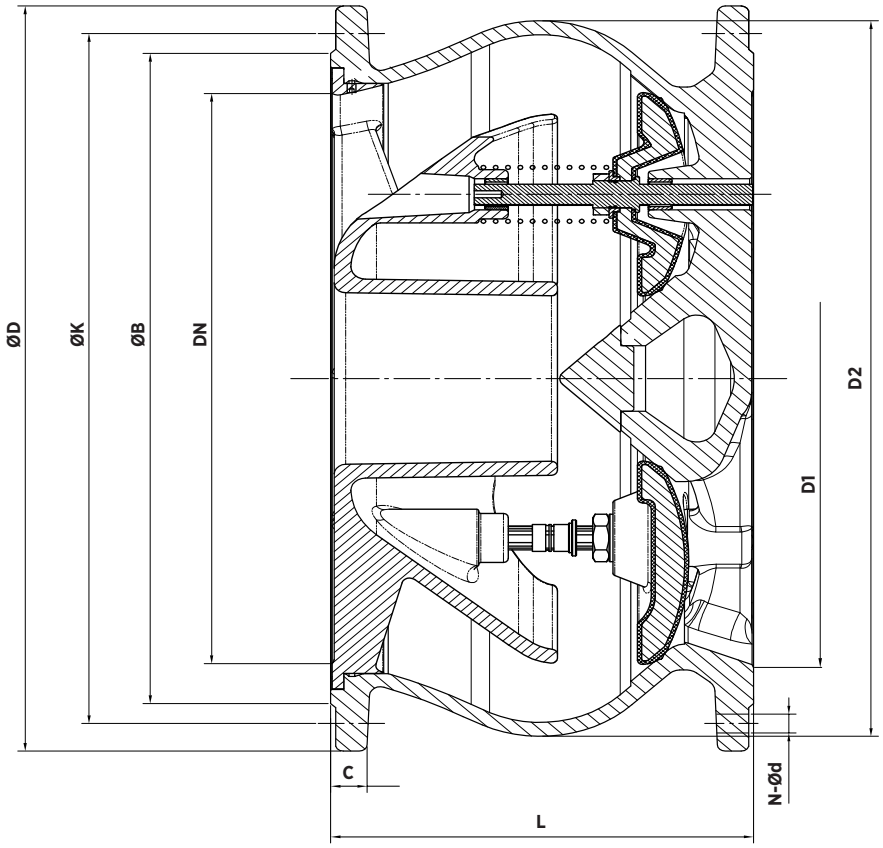

DIMENSIONES (PN25)

DN	L	ØD	ØB	ØK	N-Ød	C	D1	D2
400	310	620	503	550	16-Ø37	32	364	495
450	330	670	548	600	20-Ø37	34,5	411	555
500	350	730	609	660	20-Ø37	36,5	452	614
600	390	845	720	770	20-Ø40	42	543	735
700	430	960	820	875	24-Ø43	46,5	697	872
800	470	1085	928	990	24-Ø49	51	797	1004
900	510	1185	1028	1090	28-Ø49	55,5	896	1125
1000	550	1320	1140	1210	28-Ø56	60	973	1228
1200	740	1530	1350	1420	32-Ø56	69	1178	1525

Las imagenes y planos no son contractuales.
Las especificaciones de los productos mostrados podrán sufrir modificaciones sin aviso previo.

SERIE - 41

MANGUITOS ELÁSTICOS





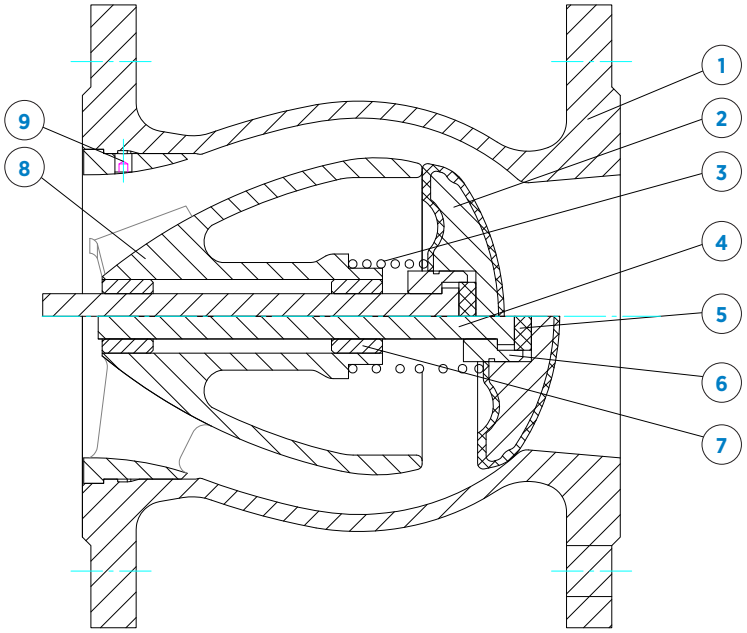

DESCRIPCIÓN		
1	TAPA	GJS 500-7 + EPDM
2	DISCO	GJS 500-7 + EPDM
3	VÁSTAGO	AISI 420
4	CASQUILLO (BUJE)	AISI 420
5	ARANDELA	EPDM

DESCRIPCIÓN		
6	TORNILLO	ACERO INOX
7	CASQUILLO (BUJE)	BRONCE
8	PASADOR	AISI 420
9	TORNILLO PRISIONERO	AISI 304
	PINTURA RAL 5015	Epoxi 250 µm

MANUALES DE INSTALACIÓN Y MANTENIENTO

El manual de instalación, uso y mantenimiento de la **SERIE 41A** está incluida en el manual general **MANUAL DE INSTALACION, MANTENIMIENTO Y SEGURIDAD – 40 SERIES**. En dicho manual se describen las características comunes de las series, así como los aspectos específicos de cada serie, el dicho documento se describe las condiciones de manipulación, montaje, aspectos de seguridad, puesta en marcha, instalación, mantenimiento y resolución de problemas más comunes.

CMO Valves se reserva el derecho de modificar los datos y contenido del presente documento en cualquier momento según su criterio y sin aviso, como parte de su proceso de mejora continua de productos y servicios. Los documentos previos quedan invalidados con la publicación de la última revisión.



CMO VALVES

manufacturing the valve you need

MORE THAN 300 PROJECTS EVERY YEAR

MAS DE 300 PROYECTOS CADA AÑO

CMO VALVES
HEADQUARTERS MAIN OFFICES & FACTORY

Amategi Aldea, 142
20400 Tolosa
Gipuzkoa (Spain)

Tel.: (+34) 943 67 33 99

cmo@cmovalves.com
www.cmovalves.com

CMO VALVES
MADRID

C/ Rumania, 5 - D5 (P.E. Inbisa)
28802 Alcalá de Henares
Madrid (Spain)

Tel.: (+34) 91 877 11 80

cmomadrid@cmovalves.com
www.cmovalves.com

CMO VALVES
FRANCE

5 chemin de la Brocardière
F-69570 DARDILLY
France

Tel.: (+33) 4 72 18 94 44

cmofrance@cmovalves.com
www.cmovalves.com

As part of its ongoing product and service improvement process, **CMO Valves** reserves the right to alter the data and content of this document at its discretion at any time without notice. The publication of the latest revision renders all previous documents invalid.

CMO Valves se reserva el derecho de modificar los datos y contenido del presente documento en cualquier momento según su criterio y sin aviso, como parte de su proceso de mejora continua de productos y servicios. Los documentos previos quedan invalidados con la publicación de la última revisión.