E SERIES

VÁLVULA DE GUILLOTINA UNIDIRECCIONAL

DESCRIPCIÓN

- Válvula de guillotina, unidireccional con diseño wafer con entrada redonda y salida cuadrada.
- El cuerpo de la válvula para el modelo **E** se compone de dos medios cuerpos. El interior de estas dos partes está mecanizado y se unen mediante tornillos creando así un bloque sólido.
- La tajadera se desliza suavemente gracias a unas deslizaderas de alta resistencia insertadas en el interior de ambas partes del cuerpo. También existe la opción de que estas guías sean de PTFE o de bronce.
- Cuerpo compuesto por dos mitades atornilladas, con deslizaderas para proporcionar una maniobra suave.
- Proporciona grandes caudales con pequeñas pérdidas de carga.
- Múltiples materiales de construcción, cierres y empaquetaduras disponibles.
- Distancia entre caras de acuerdo al estándar de **CMO Valves**.

APLICACIONES GENERALES

Esta válvula de guillotina es apropiada para trabajar en condiciones muy difíciles con fluidos que contienen gran carga de sólidos. Es muy apropiada para trituradoras de pasta de las líneas de reciclado de papel y en general en sitios donde se trabaja con partículas duras como piezas metálicas (grapas, clips,...) y piedras. Preferentemente se colocan en posición horizontal y la salida (cuadrada) es más grande que la entrada (redonda), por lo que se evita que se acumulen sólidos en la válvula y así no interfieren al cerrar la tajadera.

TAMAÑOS

De DN50 a DN1200.

Otros DN bajo consulta.

PRESIÓN DE TRABAJO (ΔP)

DN50-DN450	7 bar
DN500-DN1200	4 bar

Otras presiones bajo consulta.

TALADRADO DE BRIDAS

- EN 1092 PN10.
- ANSI B16.5 (150 LB).

Solo para la boca de entrada de la válvula, brida redonda.

OTRAS USUALES

- PN6.
- PN16.
- JIS standard.
- Australian standard.
- British standard.

Otras bajo consulta.

JUNTAS ESTANQUEIDAD

- EPDM.
- NITRILO.
- FKM.
- SILICONA.
- PTFE.

*Existen varios materiales disponibles para el anillo reforzado y deflector (CA-15, CF8M, y Ni-hard...). En algunas aplicaciones se usan otros tipos de goma, como: hipalón, butilo o caucho natural. Por favor contactar con **CMO Valves** en caso de que tengan tal requerimiento.*

DIRECTIVAS

Ver documento de Directivas aplicables a **CMO Valves**.

*Para información de categorías y zonas, relativas a aplicaciones con atmosferas potencialmente explosivas, ATEX, contactar con el departamento técnico-comercial de **CMO Valves**.*

DOSSIER DE CALIDAD

Todas las válvulas son probadas hidrostáticamente con agua en **CMO Valves** conforme a los protocolos y procedimientos de control de calidad, es posible suministrar certificados de materiales y pruebas.

- Prueba del cuerpo = presión de trabajo x 1,5.
- Prueba de cierre = presión de trabajo x 1,1.



CMO Valves se reserva el derecho de modificar los datos y contenido del presente documento en cualquier momento según su criterio y sin aviso, como parte de su proceso de mejora continua de productos y servicios. Los documentos previos quedan invalidados con la publicación de la última revisión.

Ultima versión del Manual de Instalación y Mantenimiento disponible en **www.cmovalves.com.**

Rev.01 / 19-02-2025

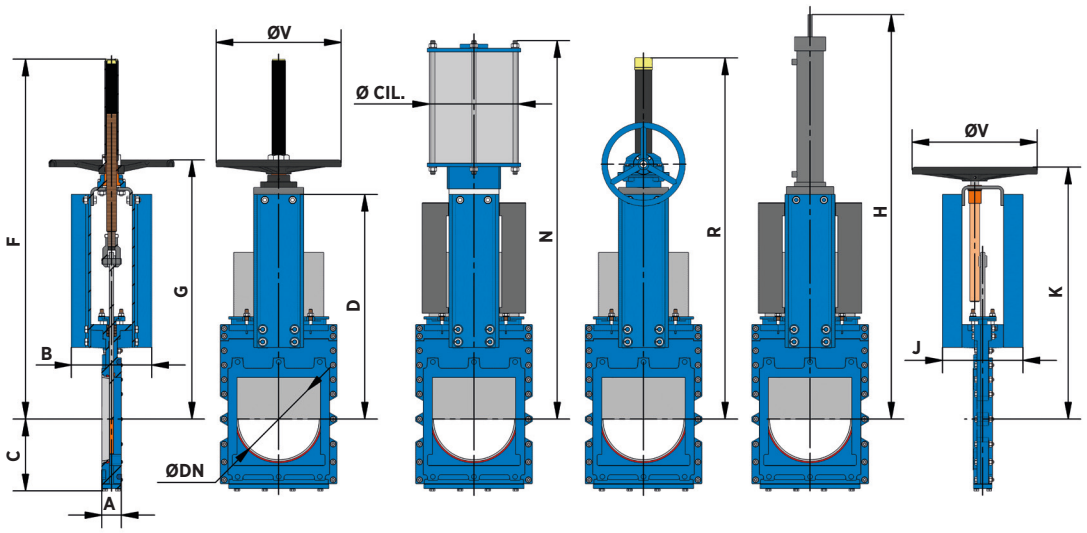

PROGRAMA DE FABRICACIÓN

DIMENSIONES – E

DN	A	B	C	D	F	G	ØV	N	ØCIL.	R	H	J	K
50	40	91	86	243	410	280	225	425	80	540	457	91	280
65	40	91	95	269	437	308	225	470	80	566	500	91	308
80	50	91	114	292	463	333	225	510	100	592	560	91	333
100	50	91	135	334	503	373	225	557	100	632	620	91	373
125	50	102	145	392	586	407	225	665	125	665	683	102	407
150	60	119	155	425	638	458	225	814	160	717	683	119	458
200	60	119	185	525	816	578	325	940	200	942	755	119	578
250	70	290	235	620	1007	669	325	1070	250	1043	926	290	679
300	70	290	265	715	1095	757	380	1220	250	1193	1077	290	779
350	96	290	290	781	1307	876	450	1440	300	1335	1246	290	906
400	100	290	325	861	-	-	-	1480	300	1441	1376	-	-
450	106	290	350	985	-	-	-	1780	350	1677	1532	-	-
500	110	320	380	1064	-	-	-	1875	350	1789	1707	-	-
600	110	320	470	1224	-	-	-	2095	350	2108	1869	-	-
700	110	350	525	1425	-	-	-	2540	400	2406	2202	-	-
800	110	350	575	1615	-	-	-	2720	400	2790	2839	-	-
900	110	350	650	1823	-	-	-	3060	400	3130	3193	-	-
1000	110	400	725	1992	-	-	-	3470	400	3440	3437	-	-
1100	150	400	800	2234	-	-	-	3820	400	3765	3775	-	-
1200	150	400	870	2351	-	-	-	4220	400	4050	4161	-	-

Cotas y dibujos sin compromiso. ***CMO Valves*** *se reserva, en cualquier momento, el derecho de modificarlos a discreción y sin previo aviso.*

Tamaños mayores bajo consulta.

www.cmovalves.com/valves

Visita nuestro sitio web, para ver las características completas de la ***E*** *Series.*

INFORMACIÓN SOBRE DIMENSIONES DE BRIDAS EN 1092-2 PN10

TALADRO DE BRIDAS – E

DN	BRIDA REDONDA			BRIDA CUADRADA							R	P
	○	●	ØK	N	T	U	W	●	○	ØK		
50	4	-	125	= BRIDA REDONDA				4	-	125	M 16	8
65	4	-	145	= BRIDA REDONDA				4	-	145	M 16	8
80	4	4	160	= BRIDA REDONDA				4	4	160	M 16	9
100	4	4	180	= BRIDA REDONDA				4	4	180	M 16	9
125	4	4	210	= BRIDA REDONDA				4	4	210	M 16	9
150	4	4	240	= BRIDA REDONDA				4	4	240	M 20	10
200	4	4	295	= BRIDA REDONDA				4	4	295	M 20	10
250	8	4	350	= BRIDA REDONDA				4	4	350	M 20	12
300	8	4	400	2x148	-	400	-	6	4	400	M 20	12
350	12	4	460	3x100	300	460	460	12	4	460	M 20	21
400	12	4	515	3x110	330	515	515	12	4	515	M 24	21
450	16	4	565	4x116	344	565	565	14	4	565	M 24	22
500	16	4	620	4x130	360	620	620	14	4	620	M 24	22
600	16	4	725	4x155	415	725	725	14	4	725	M 27	22
700	20	4	840	6x120	115+305+115	832	832	22	4	840	M 27	22
800	20	4	950	6x137	145+360+145	940	940	22	4	950	M 30	22
900	24	4	1050	6x155	160+410+160	1042	1042	22	4	1050	M 30	20
1000	24	4	1160	162+(5x164)+162	(2x170)+465+(2x170)	1144	1145	24	4	1160	M 33	20

BRIDA REDONDA

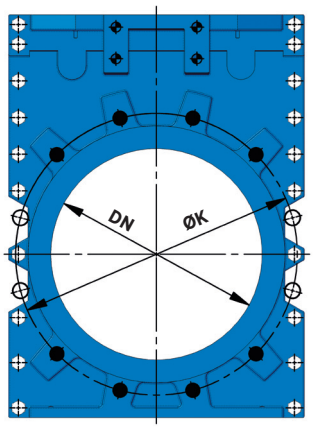

DN50 ➜ DN1000

BRIDA CUADRADA

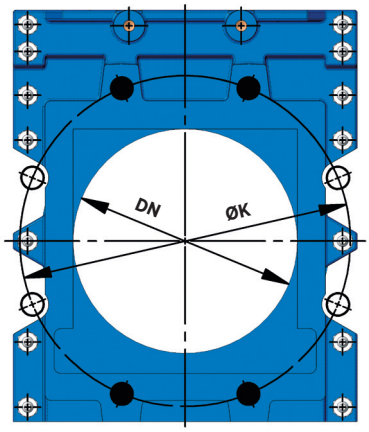

DN50 ➜ DN250

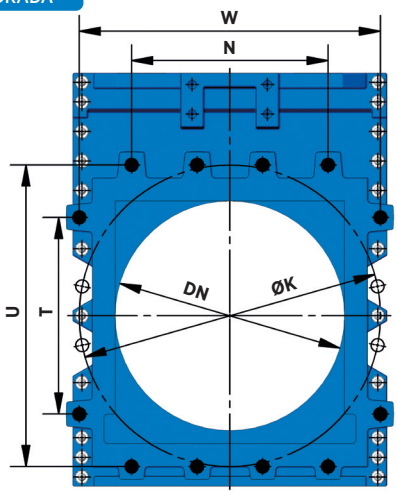

DN300 ➜ DN1000

INFORMACIÓN SOBRE DIMENSIONES DE BRIDAS EN ANSI B16, CLASE 150

TALADRO DE BRIDAS – E

DN	BRIDA REDONDA			BRIDA CUADRADA						R – UNC	P
	○	●	ØK	N	T	U	W	●	○	ØK		
2”	4	-	120,6	= BRIDA REDONDA				4	-	120,6	5/8”	8
2 ½”	4	-	139,7	= BRIDA REDONDA				4	-	139,7	5/8”	8
3”	4	-	152,4	= BRIDA REDONDA				4	-	152,4	5/8”	9
4”	4	4	190,5	= BRIDA REDONDA				4	4	190,5	5/8”	9
5”	4	4	215,9	= BRIDA REDONDA				4	4	215,9	3/4”	9
6”	4	4	241,3	= BRIDA REDONDA				4	4	241,3	3/4”	10
8”	4	4	298,4	= BRIDA REDONDA				4	4	298,4	3/4”	10
10”	8	4	361,9	= BRIDA REDONDA				4	4	361,9	7/8”	12
12”	8	4	431,8	2x148	-	400	-	6	4	431,8	7/8”	12
14”	8	4	476,2	3x100	300	460	460	12	4	476,2	1”	21
16”	12	4	539,7	3x110	330	515	515	12	4	539,7	1”	21
18”	12	4	577,8	4x116	344	565	565	14	4	577,8	1⅛”	22
20”	16	4	635	4x130	360	620	620	14	4	635	1⅛”	22
24”	16	4	749,3	4x155	415	725	725	14	4	749,3	1¼”	22
28”	24	4	863,6	6x120	115+305+115	832	832	22	4	863,6	1¼”	22
32”	24	4	977,9	6x137	145+360+145	940	940	22	4	977,9	1½”	22
36”	28	4	1085,9	6x155	160+410+160	1042	1042	22	4	1085,9	1½”	20
40”	32	4	1200,2	162+(5x164)+162	(2x170)+465+(2x170)	1144	1145	24	4	1200,2	1½”	20

Tamaños mayores bajo consulta.

● *Agujeros roscados.*

○ *Agujeros pasantes.*

