CMO VALVES
manufacturing the valve you need

11A SERIES

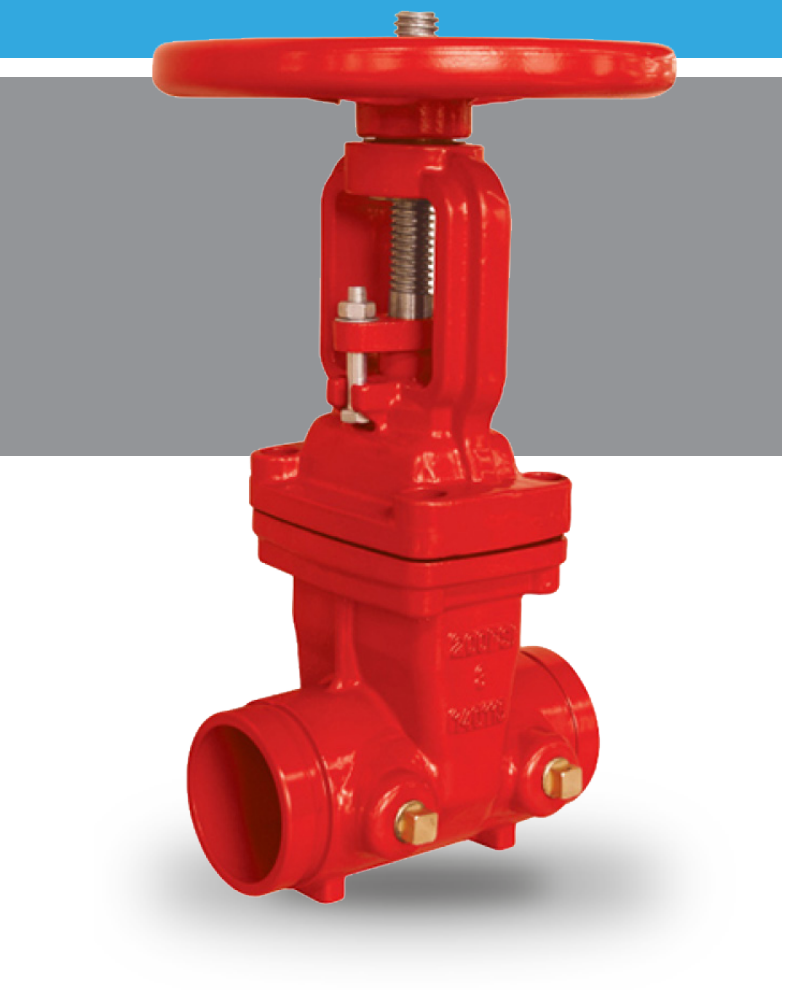





RANGO DE FABRICACIÓN

VÁLVULA DE COMPUERTA RANURADA HUSILLO ASCENDENTE

UTILIZACIÓN:

- Válvulas de compuerta ranurada con husillo ascendente, para instalaciones contra incendios.
- Presenta baja pérdida de carga, es de paso total, 100 estanca y tiene certificación UL-FM.

LLOYD'S REGISTER · LRQA
GESTION DE LA CALIDAD CERTIFICADA
QUALITY MANAGEMENT CERTIFIED
ISO 9001

CE

SERIE - 11

VÁLVULAS DE COMPUERTA RANURADAS
HUSILLO ASCENDENTE





CARACTERÍSTICAS GENERALES:

- Baja pérdida de carga.
- 100% estancas.
- Flujo bidireccional.
- Presión de trabajo hasta 16 bar.
- Temperatura de trabajo entre -10ºC y 90ºC.

NORMATIVA APLICADA:

- Pruebas hidrostáticas según EN 12266-1, clase A.
- Directiva CE.
- Certificación UL-FM.

DESCRIPCIÓN		
1	*CUERPO*	*GJS400-15*
2	*COMPUERTA*	*GJS400-15 + EPDM*
3	*TUERCA CONEXIÓN*	*ALUMINIO-BRONCE C95400*
4	*JUNTA SELLADO*	*EPDM*
5	*EJE*	*AISI 304*
6	*TAPA*	*GJS400-15*
7	*JUNTAS*	*GRAFITO*
8	*TORNILLOS*	*ACERO 8.8*
9	*PRENSA*	*GJS400-15*
10	*TUERCA*	*ACERO 8.8*
11	*CORONA*	*ALUMINIO-BRONCE C95400*
12	*VOLANTE*	*ACERO*
13	*TUERCA*	*ACERO*
14	*CHAVETA*	*AISI 416*
15	*TORNILLERIA*	*ACERO*
16	*PASADOR*	*ACERO*
17	*TAPÓN*	*ALUMINIO-BRONCE C95400*
	PINTURA	*Epoxi 250 µm*

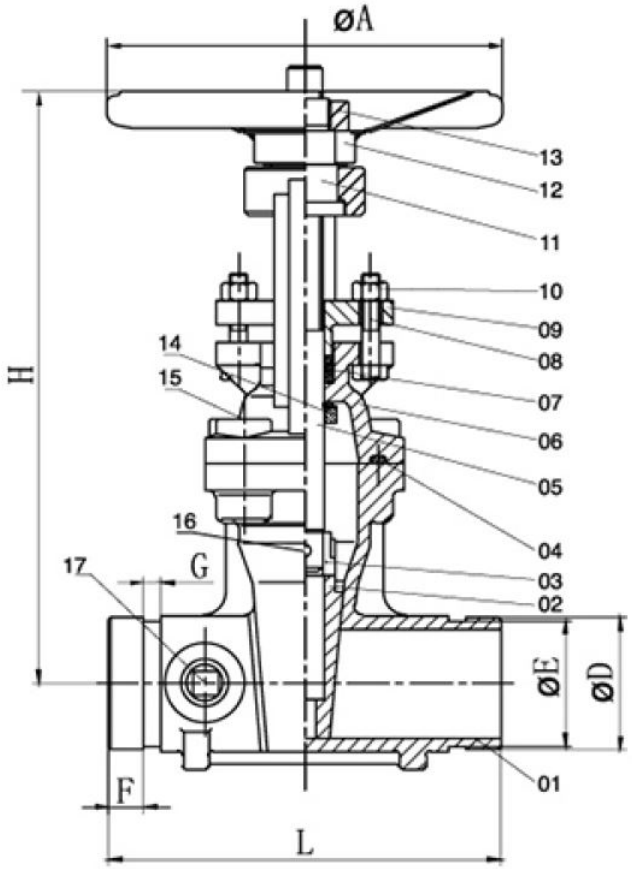

Las imagenes y planos no son contractuales.
Las especificaciones de los productos mostrados podrán sufrir modificaciones sin aviso previo.

DIMENSIONES

DN	50	65	80	100	125	150	200	250	300
L	178	190	203	229	254	267	292	330	356
H	313	340	387	440	546	607	786	946	1110
A	180	200	220	250	280	300	350	406	406
D	60.3	76.1	88.9	114.3	141.3	168.3	219.1	273	323.9
E	57.2	72.3	84.9	110.1	137	163.9	214.4	268.3	318.3
F	15.9	15.9	15.9	15.9	15.9	15.9	19	19	19
G	7.9	7.9	7.9	9.5	9.5	9.5	11.1	12.7	12.7

CMO VALVES
manufacturing the valve you need

Amategui Aldea, 142 - 20400 Tolosa - Guipuzcoa (Spain)
(+34) 943 67 33 99 - cmo@cmovalves.com - **www.cmovalves.com**