L SERIES

VÁLVULA DE GUILLOTINA BIDIRECCIONAL PASANTE WAFER

DESCRIPCIÓN

- Cuerpo de fundición, compuesto por dos partes atornilladas, con deslizaderas interiores para un suave deslizamiento de la tajadera durante su funcionamiento.
- Proporciona grandes caudales sin pérdidas de carga.
- Múltiples materiales de construcción, cierres y empaquetaduras disponibles.
- Tajadera inoxidable.
- Distancia entre caras de acuerdo al estándar de **CMO Valves**.

APLICACIONES GENERALES

Esta válvula de guillotina es apropiada para líquidos que contengan un máximo de 20% de sólidos en suspensión. También se recomienda en aplicaciones de descarga por gravedad en silos de sólidos y pulverulentos, debido a la forma "de media luna" en la tajadera, la cual corta el caudal y los fluidos de alta consistencia.

Diseñada para aplicaciones tales como:
- Industria papelera – Fibra Larga.
- Minería.
- Plantas químicas.
- Industria alimentaria.
- Tratamiento de aguas residuales.

TAMAÑOS

De DN50 a DN2000.

Otros DN bajo consulta.

PRESIÓN DE TRABAJO (ΔP)

DN50-DN250	10 bar
DN300-DN400	6 bar
DN450	5 bar
DN500-DN600	4 bar
DN700-DN1400	3 bar

Otras presiones bajo consulta.

TALADRADO DE BRIDAS

- EN 1092 PN10.
- ASME B16.5 (clase 150).

OTRAS USUALES

- PN6.
- PN16.
- PN25.
- BS "D" y "E".
- ANSI 150.

Otras bajo consulta.

JUNTAS ESTANQUEIDAD

- EPDM.
- NITRILO.
- FKM.
- SILICONA.
- PTFE.

Existen varios materiales disponibles para el anillo reforzado y deflector (CA-15, CF8M, y Ni-hard...).

DIRECTIVAS

Ver documento de Directivas aplicables a **CMO Valves**.

*Para información de categorías y zonas, relativas a aplicaciones con atmosferas potencialmente explosivas, ATEX, contactar con el departamento técnico-comercial de **CMO Valves**.*

DOSSIER DE CALIDAD

Todas las válvulas son probadas hidrostáticamente con agua en **CMO Valves** conforme a los protocolos y procedimientos de control de calidad, es posible suministrar certificados de materiales y pruebas.
- Prueba del cuerpo = presión de trabajo x 1,5.
- Prueba de cierre = presión de trabajo x 1,1.

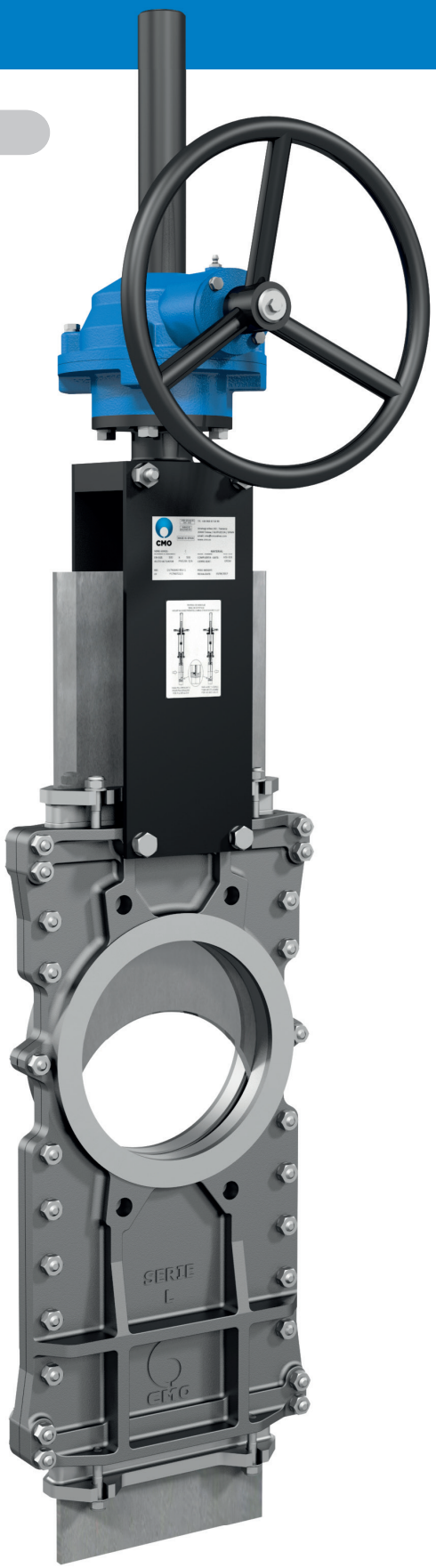

CMO Valves se reserva el derecho de modificar los datos y contenido del presente documento en cualquier momento según su criterio y sin aviso, como parte de su proceso de mejora continua de productos y servicios. Los documentos previos quedan invalidados con la publicación de la última revisión.

Ultima versión del Manual de Instalación y Mantenimiento disponible en **www.cmovalves.com.**

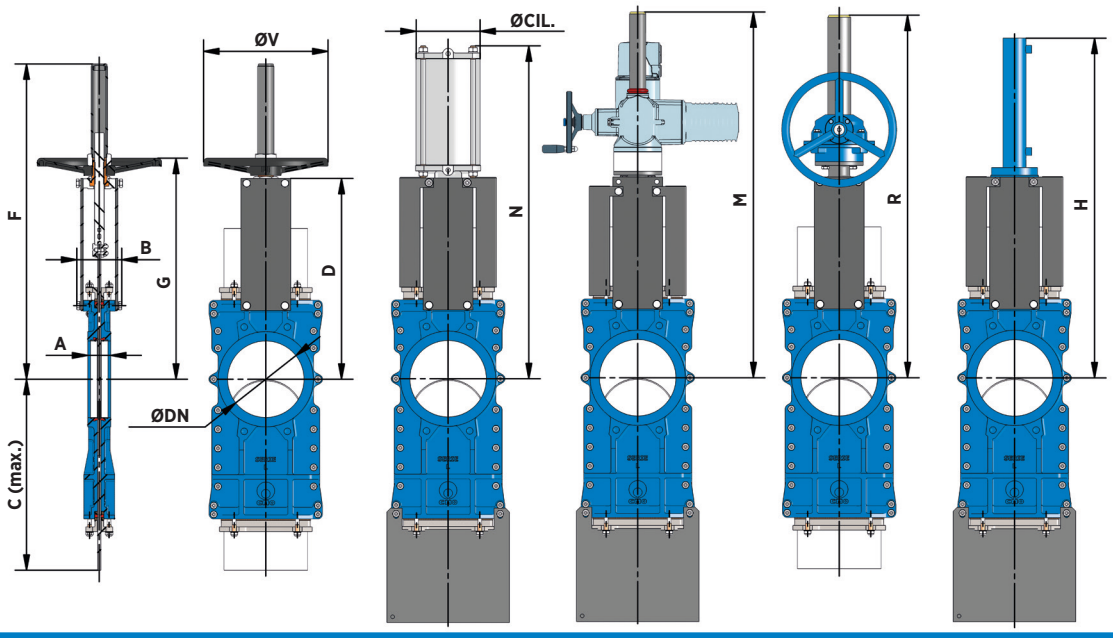

PROGRAMA DE FABRICACIÓN

DIMENSIONES – L

DN	A	B	C	D	F	G	ØV	N	ØCIL.	M	R	H
50	40	91	225	243	412	282	225	416	80	587	540	459
65	40	91	265	269	437	308	225	456	80	614	566	500
80	50	91	310	293	462	332	225	497	80	640	591	559
100	50	91	370	334	503	373	225	561	100	680	631	620
125	50	101	430	367	586	407	225	636	125	713	665	683
150	60	101	495	419	638	458	225	717	125	765	717	755
200	60	118	630	525	816	578	325	874	160	880	943	927
250	70	118	770	620	1017	679	325	1030	200	981	1037	1071
300	70	118	895	704	1117	779	380	1160	200	1141	1171	1223
350	96	290	1050	780	1337	906	450	1364	250	1347	1318	1360
400	100	290	1185	855	1443	1012	450	1482	250	1550	1393	1484
450	106	290	1320	975	1629	1098	450	1662	300	1847	1662	1693
500	110	290	1455	1064	1741	1210	450	1802	300	1959	1752	1832
600	110	290	1720	1244	2047	1416	450	2081	300	2165	1981	2111
700	110	320	1995	1425	-	-	-	2400	350	2451	2320	2444
800	110	320	2230	1615	-	-	-	2693	350	2665	2610	2734
900	110	320	2465	1823	-	-	-	3037	400	2998	2913	3042
1000	110	320	2620	1992	-	-	-	3306	-	3178	3206	3351
1100	150	340	3030	2217	-	-	-	3587	-	3675	3777	3560
1200	150	340	3250	2351	-	-	-	3868	-	4042	4042	3910

*Cotas y dibujos sin compromiso. **CMO Valves** se reserva, en cualquier momento, el derecho de modificarlos a discreción y sin previo aviso.*

Tamaños mayores bajo consulta.

www.cmovalves.com/valves

*Visita nuestro sitio web, para ver las características completas de la **L** Series.*

TALADRO DE BRIDAS – L

DN	ΔP (bar)	PN10					ASA150				
		●	○	M	P	ØK	●	○	R UNC	P	ØK
50	10	4	-	M 16	8	125	4	-	5/8"	8	120,6
65	10	4	-	M 16	8	145	4	-	5/8"	8	139,7
80	10	4	4	M 16	9	160	4	-	5/8"	9	152,4
100	10	4	4	M 16	9	180	4	4	5/8"	9	190,5
125	10	4	4	M 16	9	210	4	4	3/4"	9	215,9
150	10	4	4	M 20	10	240	4	4	3/4"	10	241,3
200	10	4	4	M 20	10	295	4	4	3/4"	10	298,4
250	10	8	4	M 20	12	350	8	4	7/8"	12	361,9
300	6	8	4	M 20	12	400	8	4	7/8"	12	431,8
350	6	12	4	M 20	21	460	8	4	1"	21	476,2
400	6	12	4	M 24	21	515	12	4	1"	21	539,7
450	5	16	4	M 24	22	565	12	4	1 ⅛"	22	577,8
500	4	16	4	M 24	22	620	16	4	1 ⅛"	22	635
600	4	16	4	M 27	22	725	16	4	1 ¼"	22	749,3
700	3	20	4	M 27	22	840	24	4	1 ¼"	22	863,6
800	3	20	4	M 30	22	950	24	4	1 ½"	22	977,9
900	3	24	4	M 30	20	1050	28	4	1 ½"	20	1085,9
1000	3	24	4	M 33	20	1160	32	4	1 ½"	20	1200,2
1200	3	28	4	M 36	20	1380	40	4	1 ½"	20	1422,4

Tamaños mayores bajo consulta.

● *Agujeros roscados.*

○ *Agujeros pasantes.*

