CMO VALVES
manufacturing the valve you need

Rev. 02 / 17-06-2026

35A SERIES

RETENCIÓN AXIAL







DESCRIPCIÓN Y UTILIZACIÓN:

Válvula de retención axial de clapeta engomada diseñada para evitar el retorno del fluido y eliminar el golpe de ariete en instalaciones de abastecimiento, bombeo y distribución de agua. Su diseño axial de paso total permite una pérdida de carga mínima y un cierre suave y silencioso asistido por muelle.

- Cierre hermético 100% estanco.
- Disponible de DN50 a DN600 en PN10 y PN16 (otros tamaños a consultar)
- Internos en acero inoxidable

ACCESORIOS Y OPCIONES

Las válvulas pueden adaptarse a diferentes condiciones de trabajo mediante la selección de materiales específicos en los componentes internos. Otras configuraciones especiales están disponibles bajo consulta.

- Muelle y eje disponible en AISI 304 o AISI 316 según la agresividad del fluido.
- Posibilidad de materiales alternativos en componentes principales bajo pedido.

DOSSIER DE CALIDAD

Las válvulas de retención **SERIE 35A** de **CMO Valves** se fabrican bajo un sistema de gestión de la calidad certificado ISO9001, asegurando las mejores prestaciones, funcionamiento y resistencia.

Todas las válvulas son probadas hidrostáticamente en **CMO Valves** conforme a los protocolos y procedimientos de control de calidad, es posible suministrar certificados de materiales y de pruebas.

- Prueba del cuerpo = presión de trabajo x 1,5.
- Prueba de cierre = presión de trabajo x 1,1.

SERIE - 35

RETENCIÓN AXIAL







CARACTERÍSTICAS GENERALES:

- Estanqueidad 100%
- Diseño axial con pérdida de carga mínima
- Componentes internos en acero inoxidable
- Disco con revestimiento elastomérico EPDM
- Presión máxima de trabajo: PN10 / PN16
- Temperatura de trabajo: entre -10 °C y 90 °C

NORMATIVA APLICADA:

- Pruebas hidrostáticas según EN 12266-1, clase A
- Distancia entre caras según EN 558-1, serie 14
- Bridas laterales según ISO 7005-2
- Directiva CE

CARACTERÍSTICAS TÉCNICAS:

La válvula de retención axial **Serie 35A** es una válvula de retención de disco axial con cierre asistido por muelle, especialmente diseñada para instalaciones de bombeo donde la prevención del golpe de ariete es crítica. A diferencia de las válvulas de clapeta oscilante, su disco se desplaza en dirección axial al flujo, lo que permite un cierre extremadamente rápido al cesar la presión, evitando el contragolpe antes de que se invierta la velocidad del fluido.

Opera a una presión máxima de PN10/16, con bridas según ISO 7005-2 y distancia entre caras según EN 558-1 serie 14. Disponible de DN50 a DN600 (otros tamaños bajo consulta).

SERIE - 35

RETENCIÓN AXIAL





PN10

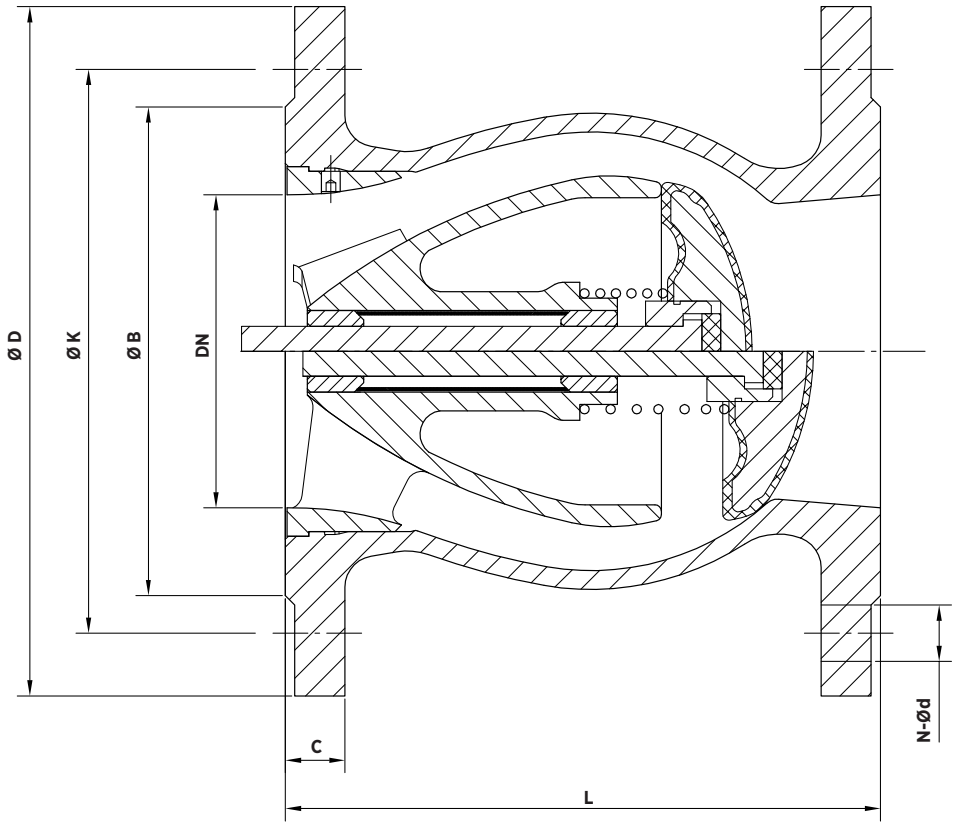

DIMENSIONES (PN10)

DN	L	ØD	ØB	ØK	N-Ød	C
50	150	165	99	125	4-Ø19	19
65	170	185	118	145	4-Ø19	19
80	180	200	132	160	8-Ø19	19
100	190	220	156	180	8-Ø19	19
125	200	250	184	210	8-Ø19	19
150	210	285	211	240	8-Ø23	19
200	230	340	266	295	8-Ø23	20
250	250	405	319	350	12-Ø23	22
300	270	460	370	400	12-Ø23	24,5
350	290	520	429	460	16-Ø23	26,5

Las imagenes y planos no son contractuales.
Las especificaciones de los productos mostrados podrán sufrir modificaciones sin aviso previo.

SERIE - 35

RETENCIÓN AXIAL





PN10

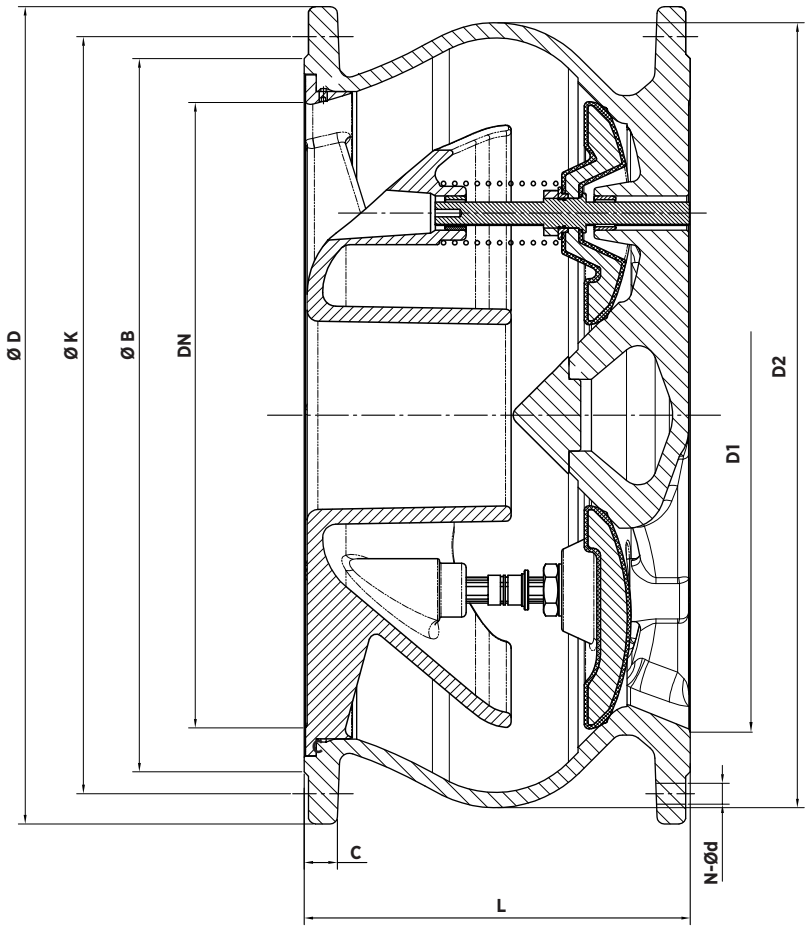

DIMENSIONES (PN10)

DN	L	ØD	ØB	ØK	N-Ød	C	D1	D2
400	310	580	480	515	16-Ø28	28	364	495
450	330	640	530	656	20-Ø28	30	411	555
500	350	715	582	620	20-Ø28	31,5	452	614
600	390	840	682	725	20-Ø31	36	543	735

Las imagenes y planos no son contractuales.
Las especificaciones de los productos mostrados podrán sufrir modificaciones sin aviso previo.

SERIE - 35

RETENCIÓN AXIAL





PN16

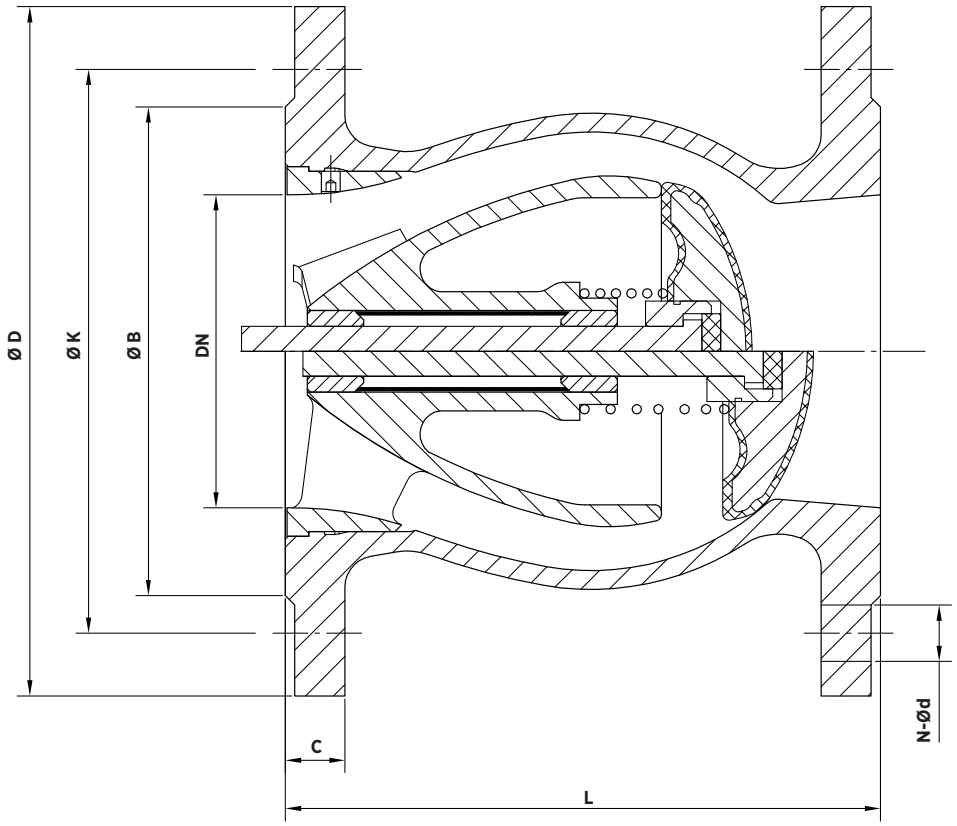

DIMENSIONES (PN16)

DN	L	ØD	ØB	ØK	N-Ød	C
50	150	165	99	125	4-Ø19	19
65	170	185	118	145	4-Ø19	19
80	180	200	132	160	8-Ø19	19
100	190	220	156	180	8-Ø19	19
125	200	250	184	210	8-Ø19	19
150	210	285	211	240	8-Ø23	19
200	230	340	266	295	12-Ø23	20
250	250	405	319	355	12-Ø28	22
300	270	460	370	410	12-Ø28	24,5
350	290	520	429	470	16-Ø28	26,5

Las imagenes y planos no son contractuales.
Las especificaciones de los productos mostrados podrán sufrir modificaciones sin aviso previo.

SERIE - 35

RETENCIÓN AXIAL





PN16

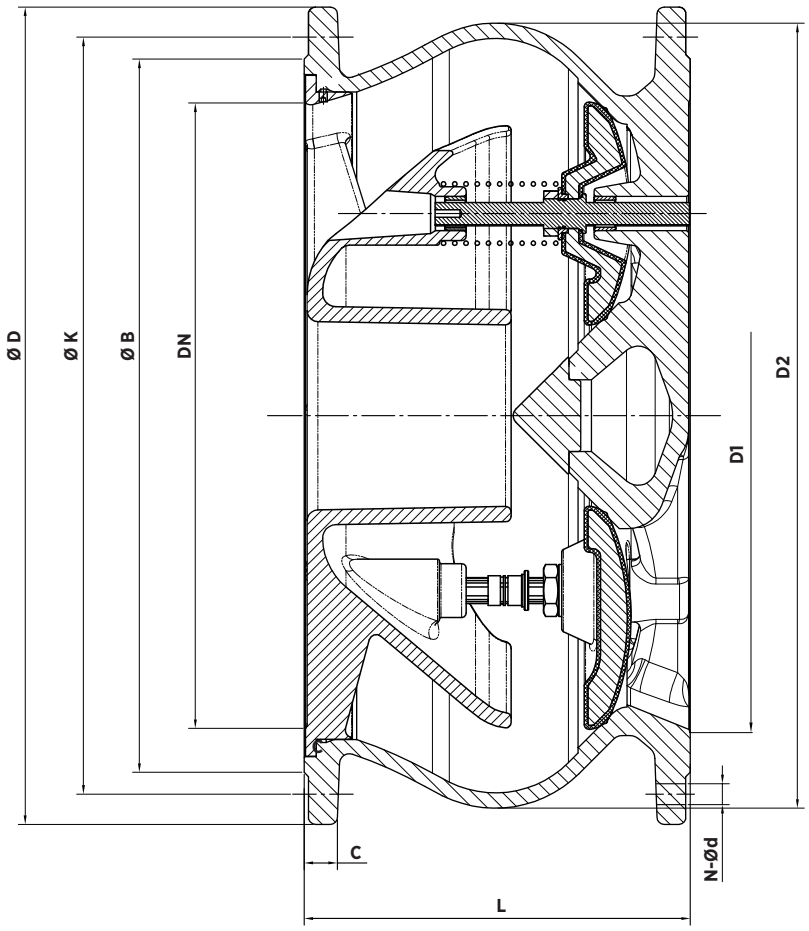

DIMENSIONES (PN16)

DN	L	ØD	ØB	ØK	N-Ød	C	D1	D2
400	310	580	480	525	16-Ø31	28	364	495
450	330	640	548	585	20-Ø31	30	411	555
500	350	715	609	650	20-Ø34	31,5	452	614
600	390	840	720	770	20-Ø37	36	543	735

Las imagenes y planos no son contractuales.
Las especificaciones de los productos mostrados podrán sufrir modificaciones sin aviso previo.

SERIE - 35

RETENCIÓN AXIAL





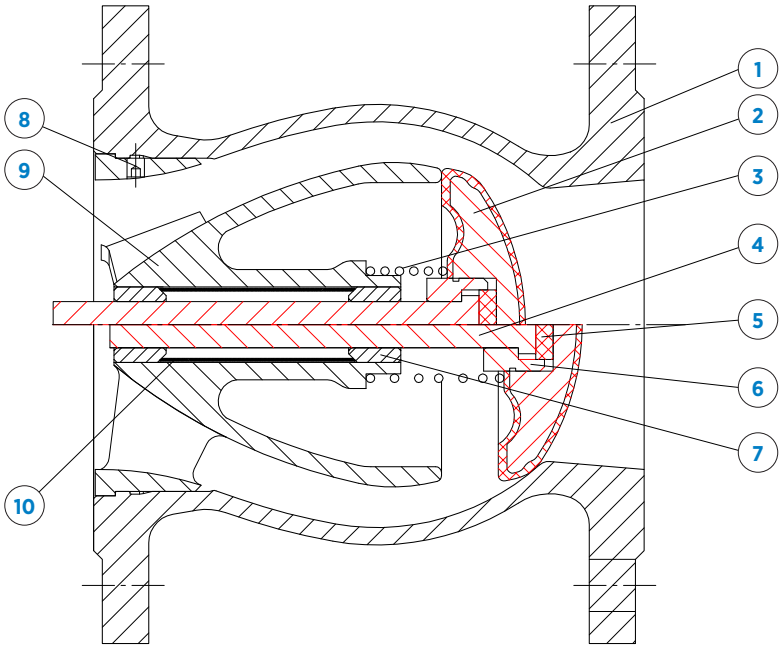

	DESCRIPCIÓN	
1	CUERPO	GJS 500-7
2	DISCO	GJS 500-7 + EPDM
3	MUELLE	AISI 304
4	VÁSTAGO	AISI 420
5	ARANDELA	EPDM
6	TUERCA	AISI 420

	DESCRIPCIÓN	
7	COJINETE	BRONCE
8	DIFUSOR	GJS 500-7
9	TORNILLO PRISIONERO	AISI 304
10	TUBO	AISI 304
	TORNILLERÍA	A2
	PINTURA RAL 5015	Epoxi 250 μm

MANUALES DE INSTALACIÓN Y MANTENIENTO

El manual de instalación, uso y mantenimiento de la **SERIE 35A** está incluida en el manual general **MANUAL DE INSTALACION, MANTENIMIENTO Y SEGURIDAD – 30 SERIES**. En dicho manual se describen las características comunes de las series, así como los aspectos específicos de cada serie, el dicho documento se describe las condiciones de manipulación, montaje, aspectos de seguridad, puesta en marcha, instalación, mantenimiento y resolución de problemas más comunes.

CMO Valves se reserva el derecho de modificar los datos y contenido del presente documento en cualquier momento según su criterio y sin aviso, como parte de su proceso de mejora continua de productos y servicios. Los documentos previos quedan invalidados con la publicación de la última revisión.



CMO VALVES

manufacturing the valve you need

MORE THAN 300 PROJECTS EVERY YEAR

MAS DE 300 PROYECTOS CADA AÑO

CMO VALVES
HEADQUARTERS MAIN OFFICES & FACTORY

Amategi Aldea, 142
20400 Tolosa
Gipuzkoa (Spain)

Tel.: (+34) 943 67 33 99

cmo@cmovalves.com
www.cmovalves.com

CMO VALVES
MADRID

C/ Rumania, 5 - D5 (P.E. Inbisa)
28802 Alcalá de Henares
Madrid (Spain)

Tel.: (+34) 91 877 11 80

cmomadrid@cmovalves.com
www.cmovalves.com

CMO VALVES
FRANCE

5 chemin de la Brocardière
F-69570 DARDILLY
France

Tel.: (+33) 4 72 18 94 44

cmofrance@cmovalves.com
www.cmovalves.com

As part of its ongoing product and service improvement process, **CMO Valves** reserves the right to alter the data and content of this document at its discretion at any time without notice. The publication of the latest revision renders all previous documents invalid.

CMO Valves se reserva el derecho de modificar los datos y contenido del presente documento en cualquier momento según su criterio y sin aviso, como parte de su proceso de mejora continua de productos y servicios. Los documentos previos quedan invalidados con la publicación de la última revisión.