CMO VALVES
manufacturing the valve you need

Rev. 02 / 10-07-2025

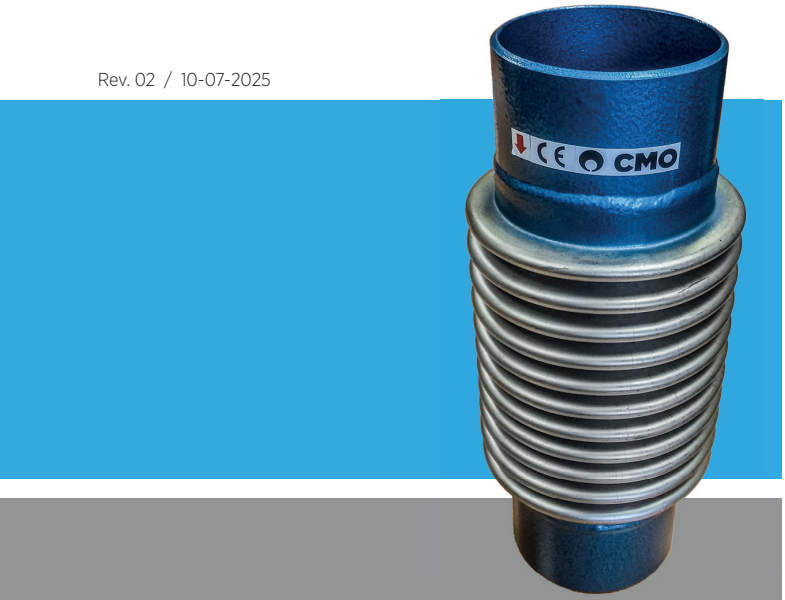

42A SERIES
COMPENSADORES METÁLICOS



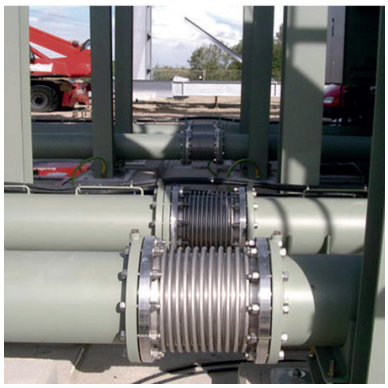



DESCRIPCIÓN Y UTILIZACIÓN:

- Compensadores metálicos para trabajo con altas temperaturas, permiten absorber dilataciones axiales, vibraciones y pequeños desalineamientos en la tubería.
- Estanqueidad 100%.
- Permite una gran movilidad longitudinal.
- Máxima presión de trabajo según presión de diseño PN10/16.
- Temperatura de trabajo entre -90ºC y 400ºC.
- 2 Tirantes de seguridad.

ACCESORIOS Y OPCIONES

Existen dos variantes de compensadores de acuerdo a las características de la tubería en la que vayan a instalarse.

Estas dos variantes son:
- Compensadores metálicos de extremos bridados.
- Compensadores metálicos de extremos para soldar.

NORMATIVA APLICADA:

- Pruebas hidráulicas según EN 12266-1, clase A.
- Directiva CE.
- Bridas laterales según ISO 7005-1.

DOSSIER DE CALIDAD

Todas las válvulas son probadas hidrostáticamente en **CMO Valves** conforme a los protocolos y procedimientos de control de calidad, es posible suministrar certificados de materiales y de pruebas.

- Prueba del cuerpo = presión de trabajo x 1,5.
- Prueba de cierre = presión de trabajo x 1,1.

SERIE - 42

COMPENSADORES METÁLICOS





COMPENSADORES METÁLICOS DE EXTREMOS BRIDADOS



CARACTERISTICAS GENERALES:

- Mínima pérdida de carga.
- Estanqueidad 100%.
- Permite una gran movilidad longitudinal.
- Máxima presión de trabajo según presión de diseño PN10/16.
- Temperatura de trabajo entre -90ºC y 400ºC.
- 2 Tirantes de seguridad.

TEMPERATURA / MÁXIMA PRESIÓN

°C	50	100	150	200	250	300	350	400
BAR	16	14.6	12.3	11.3	10	9.5	8	6

SERIE - 42

COMPENSADORES METÁLICOS





PN10

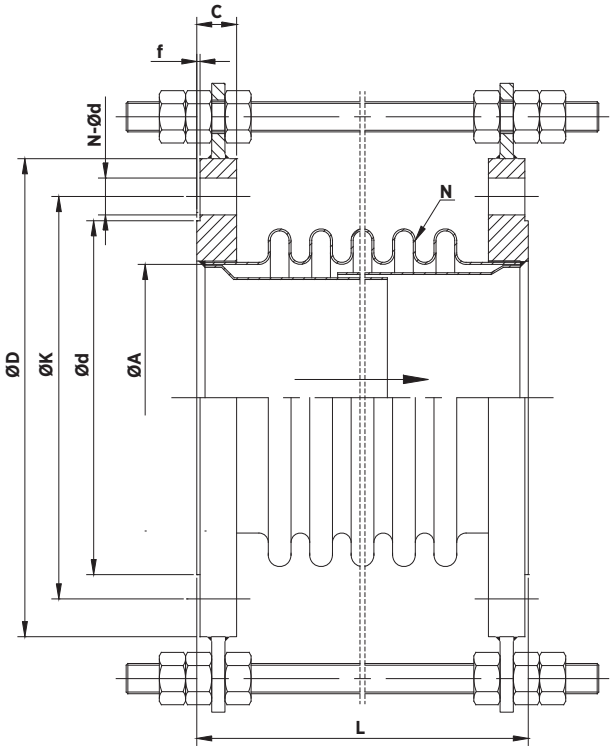

DIMENSIONES (PN10)

DN	L	ØA	ØN	ØD	ØK	Ød	f	N-Ød	Mov. Axial		C
									Expan.	Comp.	
32	150	40	18	140	100	76	2	4 - Ø18	+10	-25	18
40	150	50	18	150	110	84	2	4 - Ø18	+10	-25	18
50	150	60	15	165	125	99	2	4 - Ø18	+10	-20	20
65	150	76	13	185	145	118	2	4 - Ø18	+10	-20	20
80	150	89	13	200	160	132	2	8 - Ø18	+10	-20	20
100	150	108	12	220	180	156	2	8 - Ø18	+10	-20	22
125	150	133	11	250	210	184	2	8 - Ø18	+10	-20	22
150	150	159	10	285	240	211	2	8 - Ø22	+8	-25	24
200	200	200	10	340	295	266	2	8 - Ø22	+8	-30	24
250	200	250	7	395	350	319	2	12 - Ø22	+8	-35	26
300	200	300	6	445	400	370	2	12 - Ø22	+8	-35	28
600	250	600	3	780	725	685	2	20 - Ø30	+10	-40	42
800	370	800	3	1015	950	905	2	24 - Ø33	+10	-40	56

Las imagenes y planos no son contractuales.
Las especificaciones de los productos mostrados podrán sufrir modificaciones sin aviso previo.

SERIE - 42

COMPENSADORES METÁLICOS





PN16

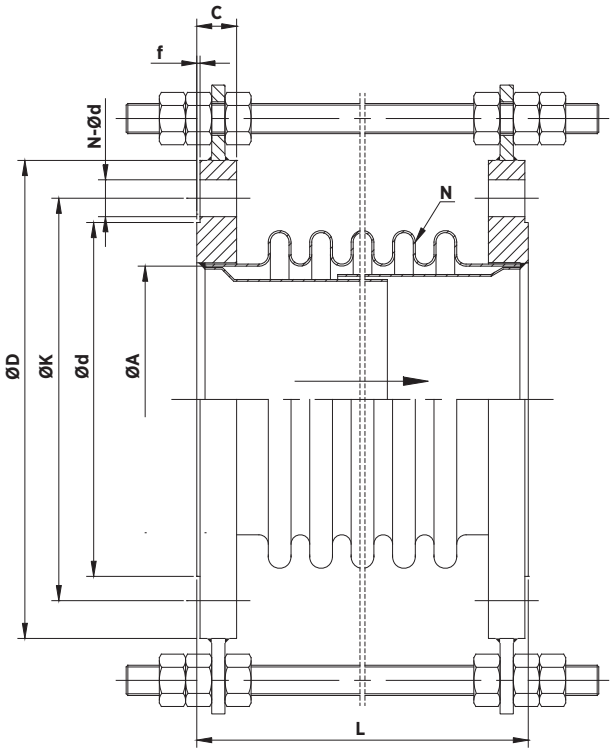

DIMENSIONES (PN16)

DN	L	ØA	ØN	ØD	ØK	Ød	f	N-Ød	Mov. Axial		C
									Expan.	Comp.	
32	150	40	18	140	100	76	2	4 - Ø18	+10	-25	18
40	150	50	18	150	110	84	2	4 - Ø18	+10	-25	18
50	150	60	15	165	125	99	2	4 - Ø18	+10	-20	20
65	150	76	13	185	145	118	2	4 - Ø18	+10	-20	20
80	150	89	13	200	160	132	2	8 - Ø18	+10	-20	20
100	150	108	12	220	180	156	2	8 - Ø18	+10	-20	22
125	150	133	11	250	210	184	2	8 - Ø18	+10	-20	22
150	150	159	10	285	240	211	2	8 - Ø22	+8	-25	24
200	200	200	10	340	295	266	2	12 - Ø22	+8	-30	26
250	200	250	7	405	355	319	2	12 - Ø26	+8	-35	28
300	200	300	6	460	410	370	2	12 - Ø26	+8	-35	32
350	200	350	4	520	470	429	2	16 - Ø26	+10	-40	35
400	200	400	4	580	525	480	2	16 - Ø30	+10	-40	38
450	200	450	4	640	585	548	2	20 - Ø30	+10	-40	42
500	200	500	3	715	650	609	2	20 - Ø33	+10	-40	46
600	250	600	3	840	770	720	2	20 - Ø36	+10	-40	52

SERIE - 42

COMPENSADORES METÁLICOS





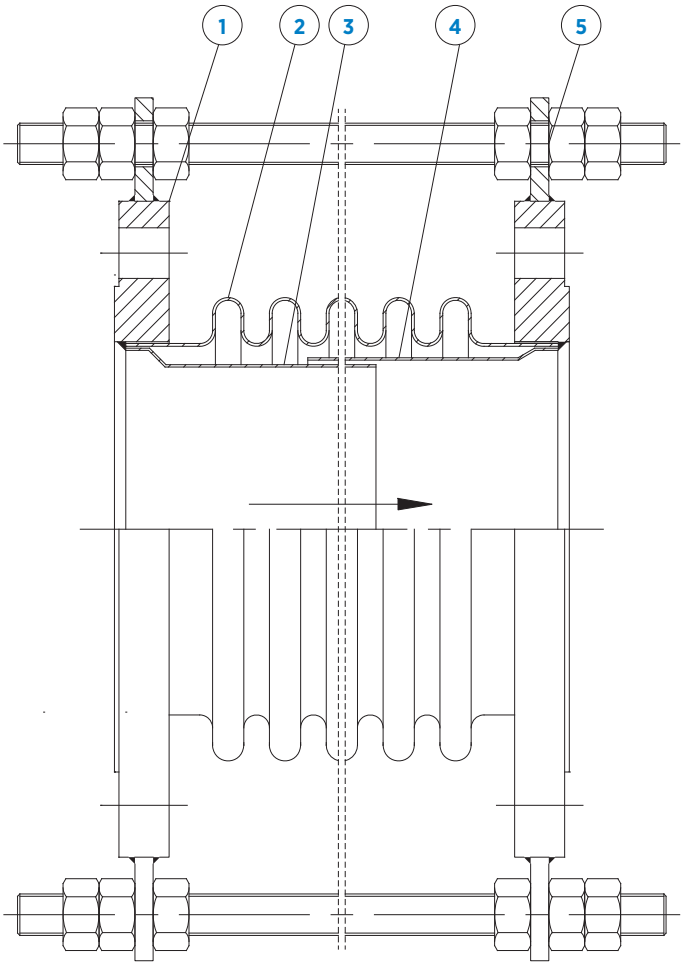

	DESCRIPCIÓN	
1	BRIDAS	ACERO Q235
2	FUELLE	AISI 304
3	CAMISA INTERIOR	AISI 304
4	CAMISA EXTERIOR	AISI 304

	DESCRIPCIÓN	
5	TIRANTES	ACERO GALVANIZADO
	TORNILLERIA	ACERO 8.8
	PINTURA RAL 5015	Epoxi 250 μm

SERIE - 42

COMPENSADORES METÁLICOS





COMPENSADORES METÁLICOS DE EXTREMOS PARA SOLDAR



CARACTERISTICAS GENERALES:

- Mínima pérdida de carga.
- Estanqueidad 100%.
- Permite una gran movilidad longitudinal.
- Máxima presión de trabajo según presión de diseño PN10/16.
- Temperatura de trabajo entre -90ºC y 400ºC.

TEMPERATURA / MÁXIMA PRESIÓN

°C	50	100	150	200	250	300	350	400
BAR	10	9	8.5	7.5	7	6.3	5	4

SERIE - 42

COMPENSADORES METÁLICOS





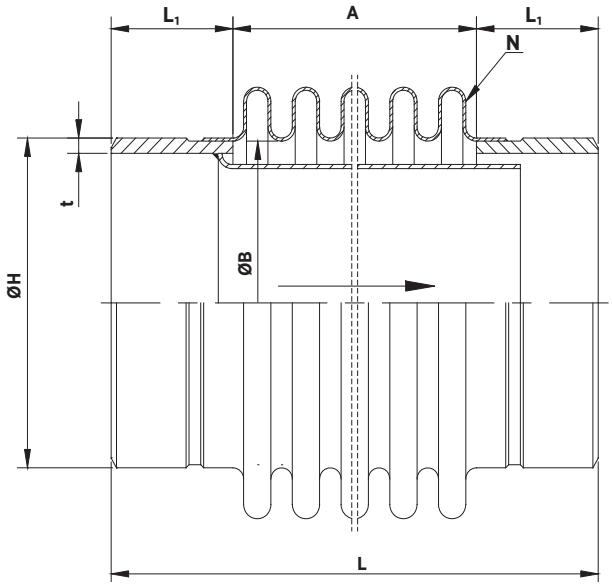

DIMENSIONES

DN	L	A	ØHxtxL1	ØB	N	Mov. Axial	
						Expan.	Comp.
15	250	120	Ø22 x 2.5 x 65	20	24	+5	-25
20	250	120	Ø27 x 2.5 x 65	25	24	+5	-25
25	250	120	Ø34 x 3 x 65	32	21	+5	-25
32	350	180	Ø42 x 3 x 85	40	30	+10	-30
40	350	180	Ø48 x 3 x 85	50	25	+10	-30
50	350	180	Ø60 x 3.5 x 85	60	20	+10	-35
65	350	180	Ø76 x 3.5 x 85	76	17	+10	-35
80	350	180	Ø89 x 4 x 85	90	17	+10	-40
100	350	180	Ø114 x 4 x 85	114	11	+10	-40
125	350	180	Ø140 x 4 x 85	140	11	+10	-40
150	350	180	Ø168 x 5 x 85	165	11	+10	-40
200	350	180	Ø219 x 6 x 85	200	8	+10	-40
250	350	180	Ø273 x 7 x 85	250	8	+10	-40
300	350	180	Ø325 x 8 x 85	300	7	+10	-40
350	350	180	Ø377 x 10 x 85	350	7	+10	-40

Las imagenes y planos no son contractuales.
Las especificaciones de los productos mostrados podrán sufrir modificaciones sin aviso previo.

SERIE - 42

COMPENSADORES METÁLICOS





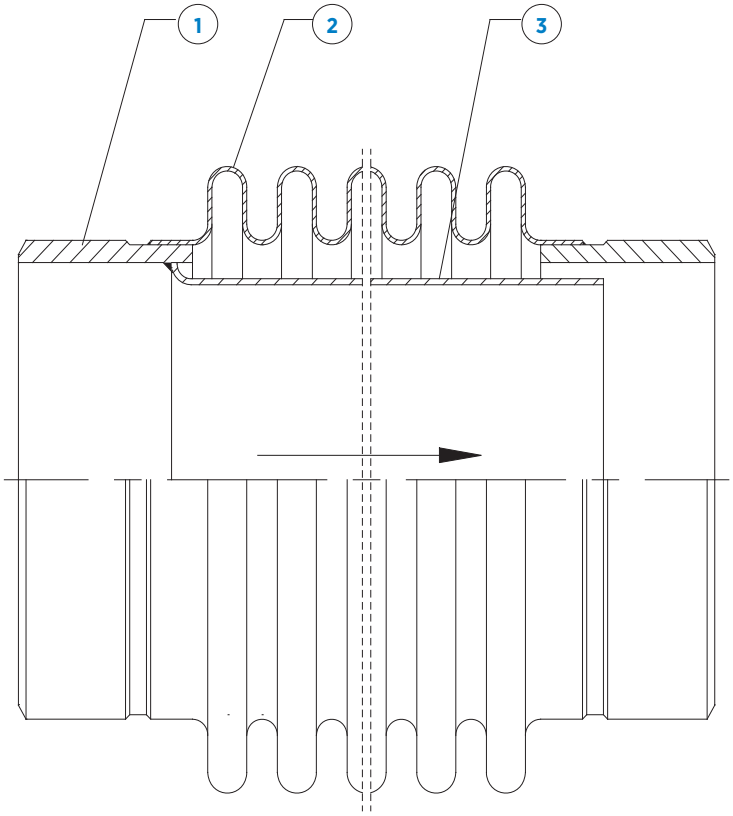

DESCRIPCIÓN		
1	EXTREMO TUBO	ACERO CARBONO
2	FUELLE	AISI 304
3	CAMISA INTERIOR	AISI 304
	PINTURA RAL 5015	Epoxi 250 µm

MANUALES DE INSTALACIÓN Y MANTENIENTO

Los compensadores no requieren mantenimiento sino su cambio cuando se comprueba algún defecto como, fisuras, grietas, deformación etc.

Se debe verificar periódicamente que no hay des-alineamiento entre tuberías y que los tornillos/varillas están correctamente apretados.

CMO Valves se reserva el derecho de modificar los datos y contenido del presente documento en cualquier momento según su criterio y sin aviso, como parte de su proceso de mejora continua de productos y servicios. Los documentos previos quedan invalidados con la publicación de la última revisión.



CMO VALVES

manufacturing the valve you need

MORE THAN 300 PROJECTS EVERY YEAR

MAS DE 300 PROYECTOS CADA AÑO

CMO VALVES
HEADQUARTERS MAIN OFFICES & FACTORY

Amategi Aldea, 142
20400 Tolosa
Gipuzkoa (Spain)

Tel.: (+34) 943 67 33 99

cmo@cmovalves.com
www.cmovalves.com

CMO VALVES
MADRID

C/ Rumania, 5 - D5 (P.E. Inbisa)
28802 Alcalá de Henares
Madrid (Spain)

Tel.: (+34) 91 877 11 80

cmomadrid@cmovalves.com
www.cmovalves.com

CMO VALVES
FRANCE

5 chemin de la Brocardière
F-69570 DARDILLY
France

Tel.: (+33) 4 72 18 94 44

cmofrance@cmovalves.com
www.cmovalves.com

As part of its ongoing product and service improvement process, **CMO Valves** reserves the right to alter the data and content of this document at its discretion at any time without notice. The publication of the latest revision renders all previous documents invalid.

CMO Valves se reserva el derecho de modificar los datos y contenido del presente documento en cualquier momento según su criterio y sin aviso, como parte de su proceso de mejora continua de productos y servicios. Los documentos previos quedan invalidados con la publicación de la última revisión.