CMO VALVES
manufacturing the valve you need

Rev. 02 / 3-06-2026

24D SERIES

MARIPOSA BIEXCÉNTRICA







DESCRIPCIÓN Y UTILIZACIÓN:

- Válvula de mariposa biexcéntrica, para regulación y seccionamiento del flujo en redes de abastecimiento y distribución de agua, bombeo, centrales hidroeléctricas, regadío, etc.
- Posibilidad de accionamiento neumático, hidráulico, eléctrico o manual.
- Amplia gama y rango: **Desde DN100 hasta DN1200**, otros tamaños bajo consulta. PN10, PN16 y PN25
- Asegura un cierre adecuado y fiable a altas presiones y es 100% estanca.

ACCESORIOS Y OPCIONES

Existen disponibles diferentes tipos de opciones y accesorios para adaptar la válvula a condiciones de trabajo específicas, tales como:

- Accionamientos remotos: Ejes de transmisión, acoplamientos, juntas cardan universales, reenvíos.
- Distintos tipos de accionamientos
- Bloqueo de accionamientos
- Posibilidad de montaje enterrado (Bajo consulta)

DOSSIER DE CALIDAD

Las válvulas de mariposa **SERIE 24D** de **CMO Valves** se fabrican bajo un sistema de gestión de la calidad certificado ISO9001, asegurando las mejores prestaciones, funcionamiento y resistencia.

Todas las válvulas son probadas hidrostáticamente en **CMO Valves** conforme a los protocolos y procedimientos de control de calidad, es posible suministrar certificados de materiales y de pruebas.

- Prueba del cuerpo = presión de trabajo x 1,5.
- Prueba de cierre = presión de trabajo x 1,1.

SERIE - 24

VÁLVULAS DE MARIPOSA BIEXCÉNTRICA





Rev. 02 / 3-06-2026

CARACTERÍSTICAS TÉCNICAS

Existe a disposición del cliente curvas características de las válvulas de mariposa biexcentricas, **SERIE 24D** en las que la perdida de carga se grafica en función del grado de apertura de la válvula, aun siendo válvulas de corte y aislamiento.

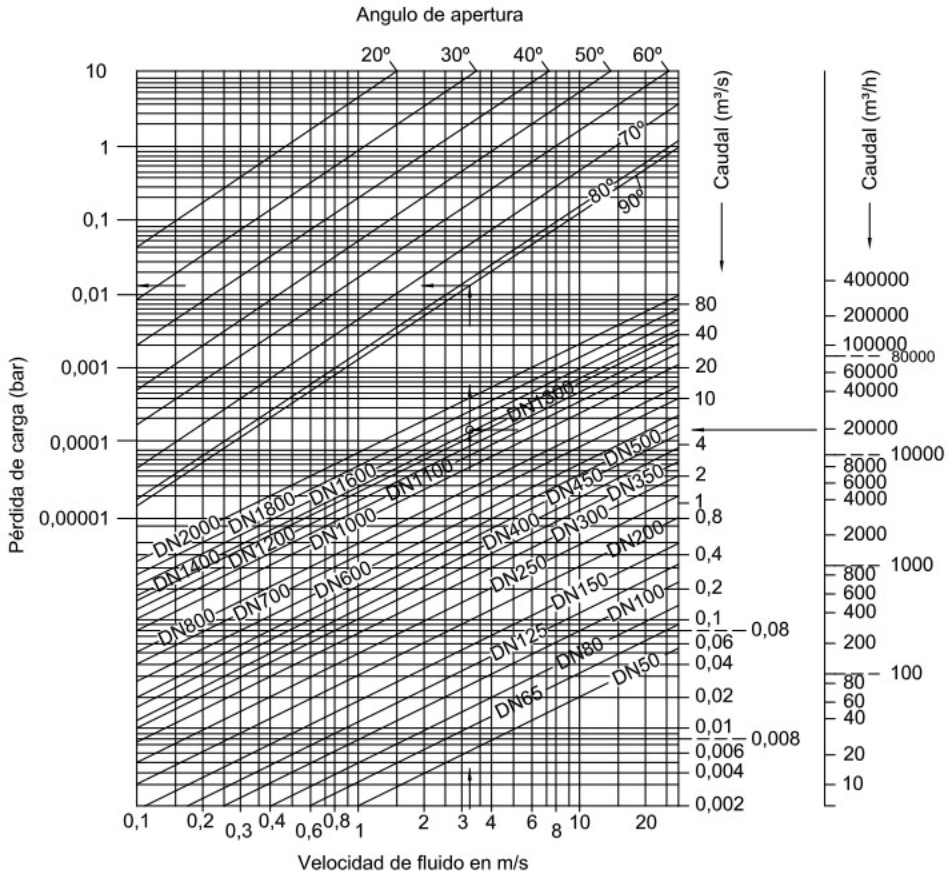

En función de los requerimientos y especificaciones de proyecto, se generan los planos detallados dimensionales, con las solicitaciones y pares de maniobra requeridos.

SERIE - 24

VÁLVULAS DE MARIPOSA BIEXCÉNTRICA







CARACTERÍSTICAS GENERALES:

- Gran durabilidad de la junta.
- Asiento soldado de acero inoxidable AISI 304.
- Prensa estopas para evitar fugas por el eje.
- La junta se puede cambiar sin desmontar la válvula.
- Presión máxima de trabajo de acuerdo a la presión de diseño PN10/16/25.
- Temperatura de trabajo entre -10ºC y 90ºC.

NORMATIVA APLICADA:

- Pruebas hidráulicas según EN 12266-1, clase A.
- Directiva CE.
- Bridas laterales según ISO 7005-1.
- Brida superior para acople de actuador según ISO 5211.
- Distancia entre caras según DIN 3202 F4.

SERIE - 24

VÁLVULAS DE MARIPOSA BIEXCÉNTRICA





PN10

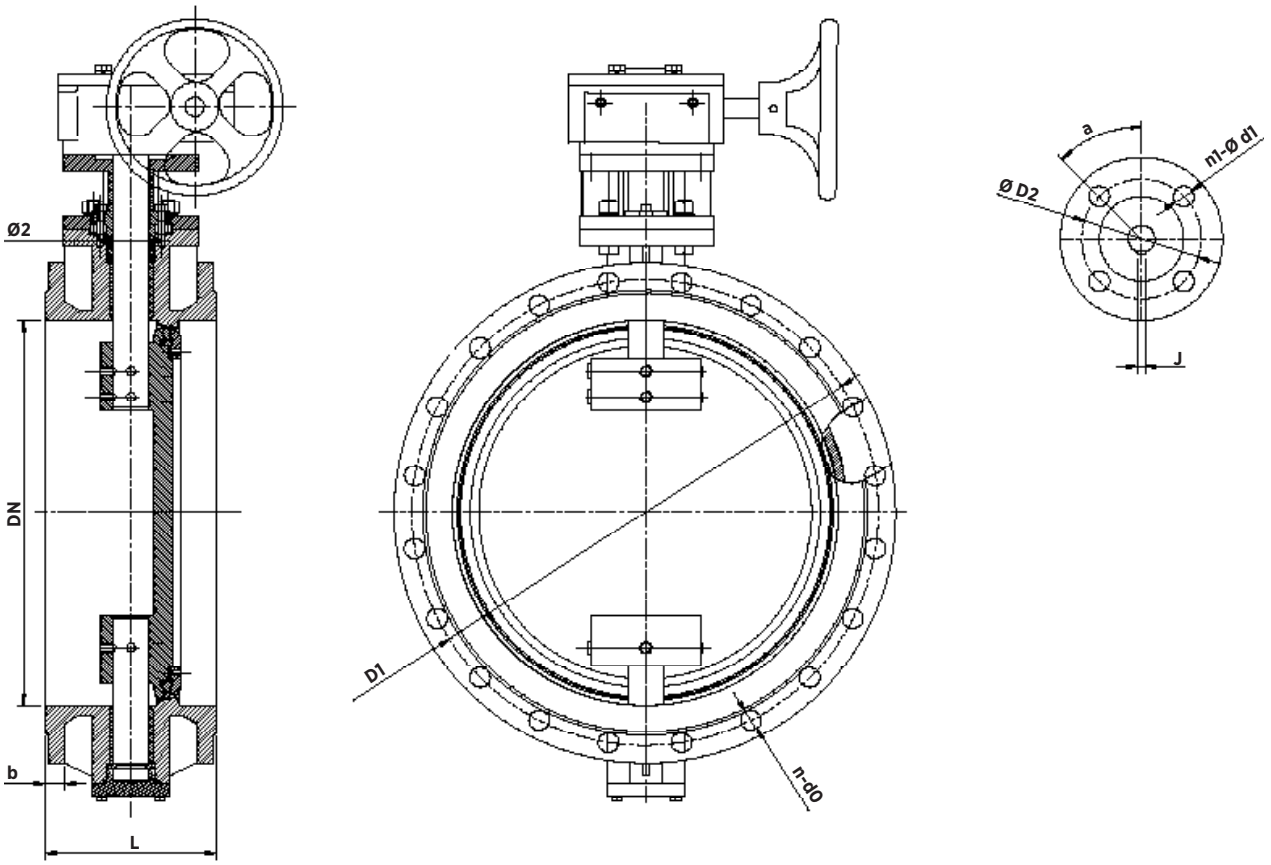

DIMENSIONES (PN10)

DN	L	D1	n-dO	b	ISO 5211	D2	n1-d1	a	Ø2	J
100	190	180	8-19	19	F07	70	4-10	45	16	5
150	210	240	8-23	19	F07	70	4-10	45	20	6
200	230	295	8-23	20	F07	102	4-12	45	25	8
250	250	350	12-23	22	F07	102	4-12	45	30	8
300	270	400	12-23	24,5	F14	140	4-18	45	34	10

Las imagenes y planos no son contractuales.
Las especificaciones de los productos mostrados podrán sufrir modificaciones sin aviso previo.

SERIE - 24

VÁLVULAS DE MARIPOSA BIEXCÉNTRICA





PN10

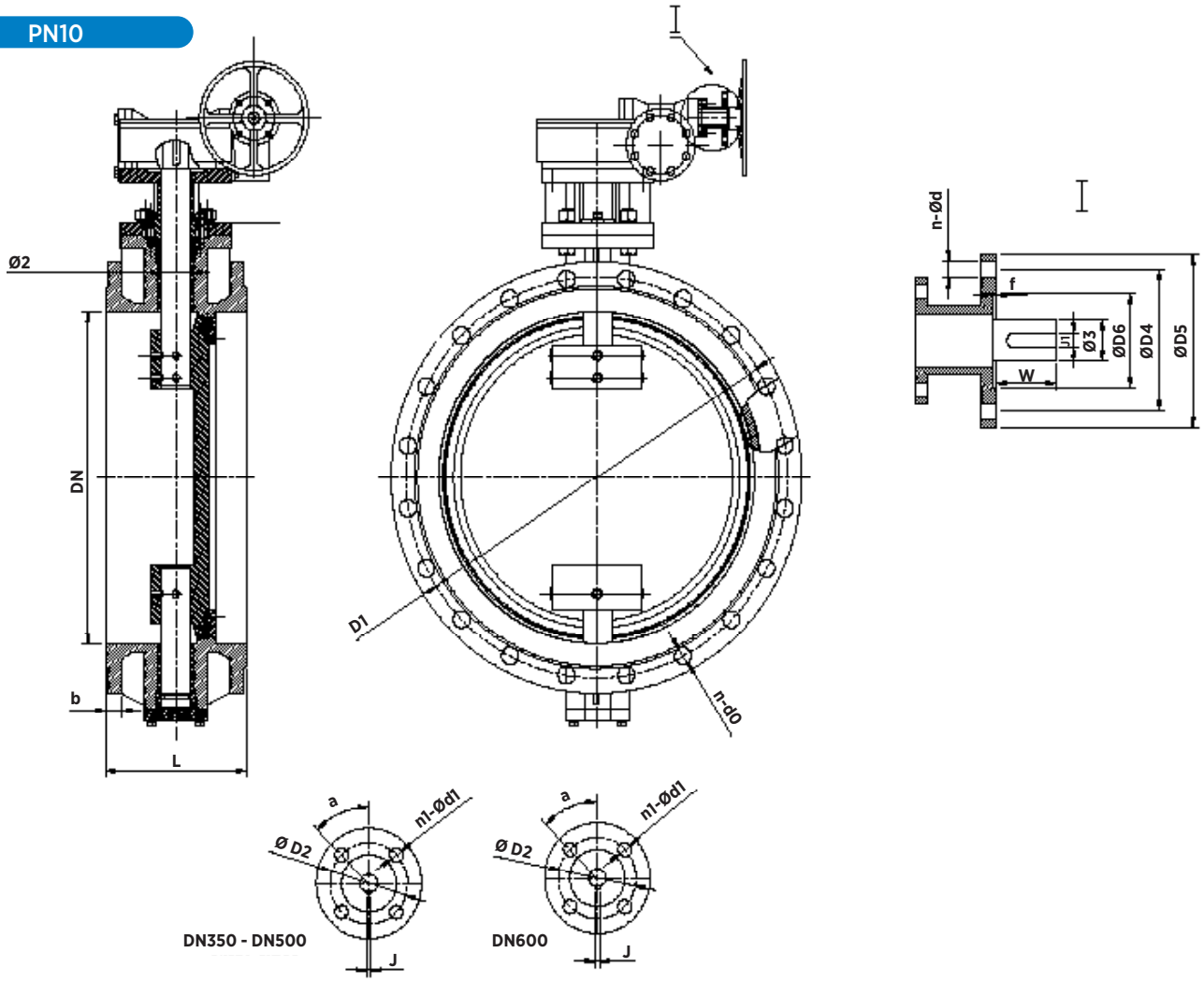

DIMENSIONES (PN10)

DN	L	D1	n-d0	b	ISO 5211	D2	n1-d1	a	Ø2	J	Ratio
350	290	460	16-23	24,5	F14	140	4-18	45	40	12	532:1
400	310	515	16-28	24,5	F14	140	4-18	45	45	14	532:1
450	330	565	20-28	25,5	F14	140	4-18	45	45	14	532:1
500	350	620	20-28	26,5	F16	165	4-22	45	52	16	640:1
600	390	725	20-31	30	F16	165	4-22	45	55	16	640:1

ISO 5210	Ø D4	Ø D5	n-dØ	Ø3	J1	W	Ø D6	f
F10	102	125	4-12	20	6	30	70	3

Las imagenes y planos no son contractuales.
Las especificaciones de los productos mostrados podrán sufrir modificaciones sin aviso previo.

SERIE - 24

VÁLVULAS DE MARIPOSA BIEXCÉNTRICA





PN10

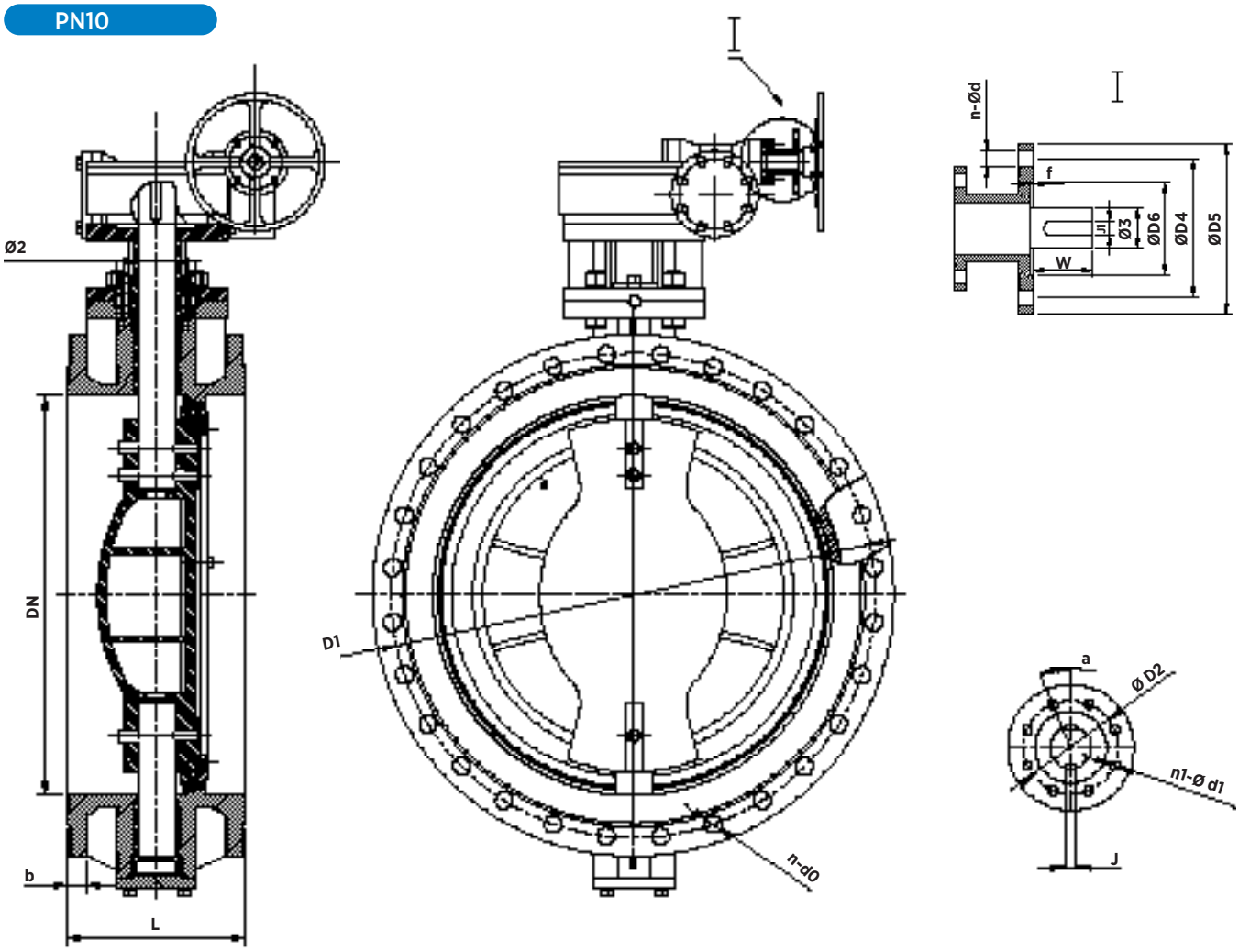

DIMENSIONES (PN10)

DN	L	D1	n-d0	b	ISO 5211	D2	n1-d1	a	Ø2	J	Ratio
700	430	840	24-31	32,5	F25	254	8-18	22,5	65	18	704:1
800	470	950	24-34	35	F25	254	8-18	22,5	70	20	704:1
900	510	1050	28-34	37,5	F25	254	8-18	22,5	80	22	832:1
1000	550	1160	28-37	40	F25	254	8-18	22,5	92	25	832:1
1200	630	1380	32-41	45	F30	298	8-22	22,5	100	28	800:1

ISO 5210	Ø D4	Ø D5	n-dØ	Ø3	J1	W	Ø D6	f
F10	102	125	4-12	20	6	30	70	3

Las imagenes y planos no son contractuales.
Las especificaciones de los productos mostrados podrán sufrir modificaciones sin aviso previo.

SERIE - 24

VÁLVULAS DE MARIPOSA BIEXCÉNTRICA





PN10

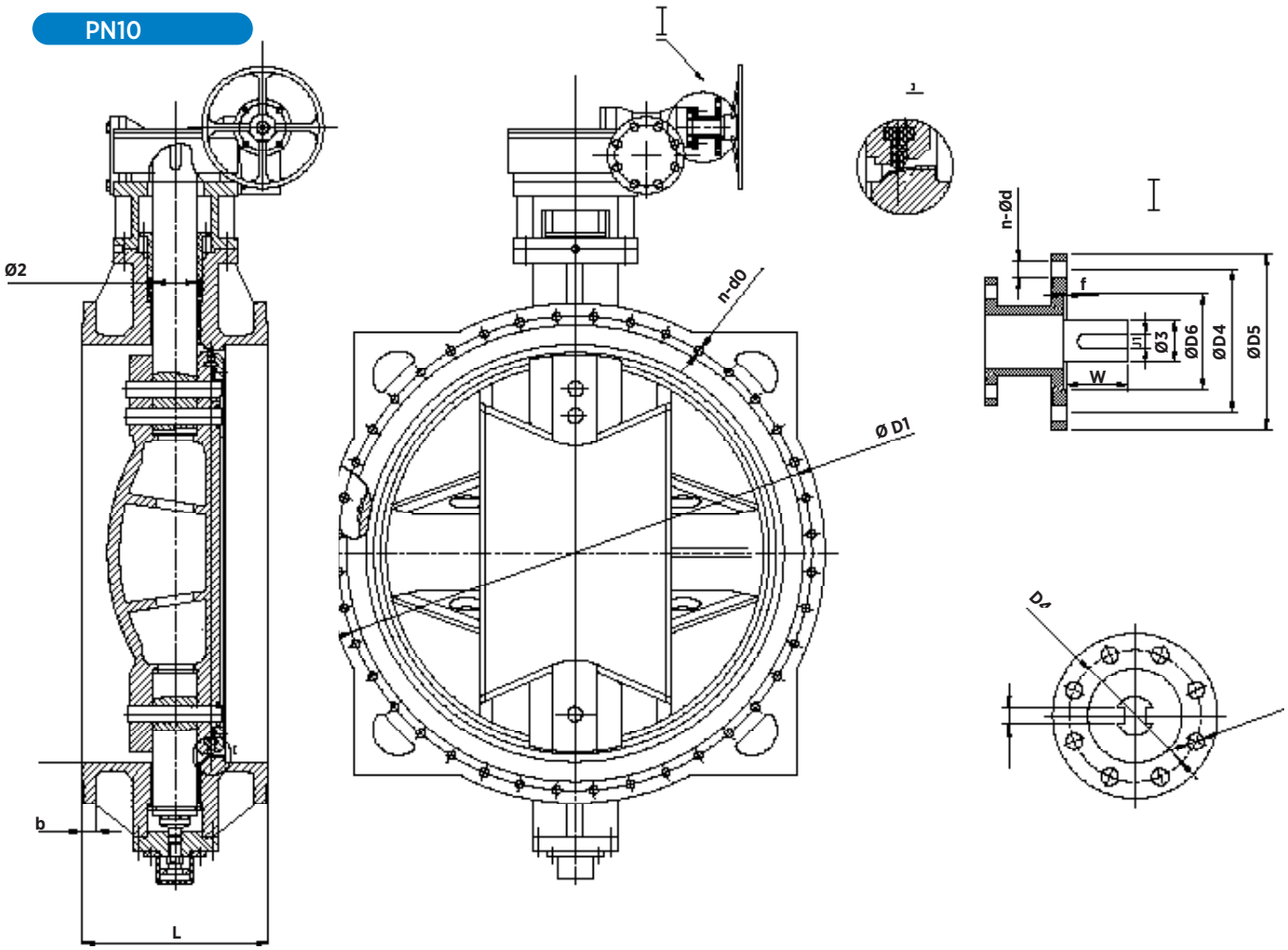

DIMENSIONES (PN10)

DN	L	D1	n-d0	b	ISO 5211	D4	n-d	Ø2	J	Ratio
1400	710	1590	36-44	46	F35	356	8-33	130	32	1320:1
1500	760	1700	36-44	47,5	F35	356	8-33	150	36	1320:1
1600	790	1820	40-50	49	F35	356	8-33	150	36	1320:1
1800	870	2020	44-50	52	F48	483	12-40	170	40	2280:1
2000	950	2230	48-50	55	F48	483	12-40	180	45	3200:1
2200	1000	2440	52-57	70	F48	483	12-40	200	45	4000:1
2400	1100	2650	56-57	80	F48	483	12-40	220	50	4000:1

ISO 5210	Ø D4	Ø D5	n-dØ	Ø3	J1	W	Ø D6	f
F14	140	175	4-18	30	8	45	100	4

Las imagenes y planos no son contractuales.
Las especificaciones de los productos mostrados podrán sufrir modificaciones sin aviso previo.

SERIE - 24

VÁLVULAS DE MARIPOSA BIEXCÉNTRICA





PN16

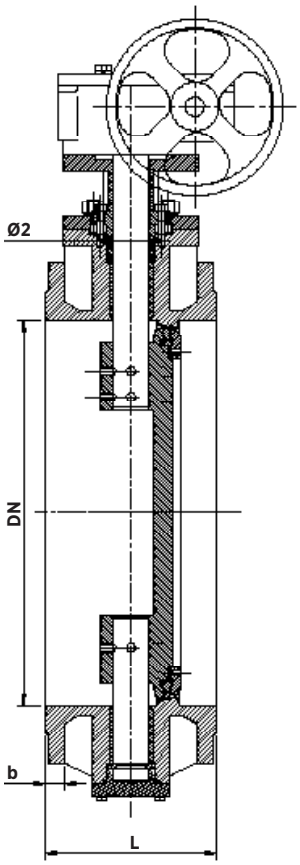

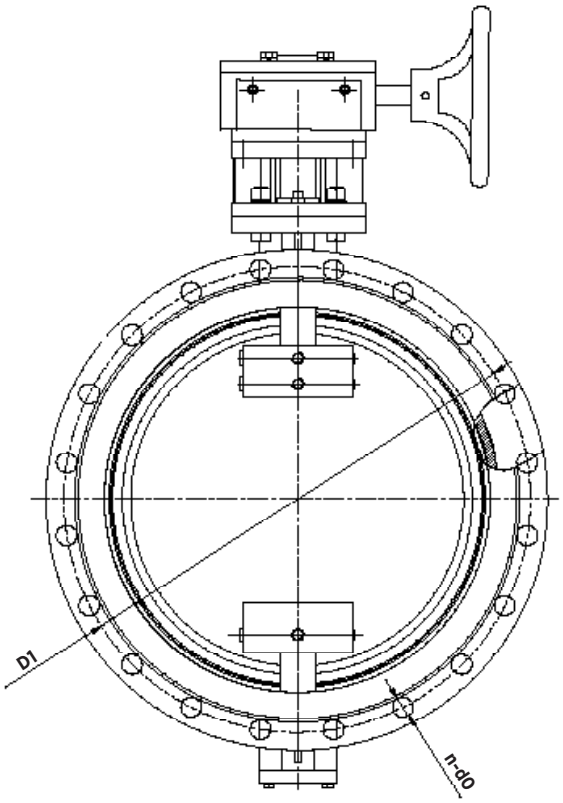

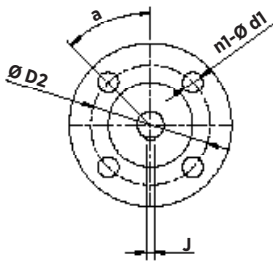

DIMENSIONES (PN16)

DN	L	D1	n-d0	b	ISO 5211	D2	n1-d1	a	Ø2	J
100	190	180	8-19	19	F07	70	4-10	45	16	5
150	210	240	8-23	19	F07	70	4-10	45	20	6
200	230	295	8-23	20	F10	102	4-12	45	25	8
250	250	355	12-28	22	F10	102	4-12	45	30	8
300	270	410	12-28	24,5	F14	140	4-18	45	34	10

Las imagenes y planos no son contractuales.
Las especificaciones de los productos mostrados podrán sufrir modificaciones sin aviso previo.

SERIE - 24

VÁLVULAS DE MARIPOSA BIEXCÉNTRICA





PN16

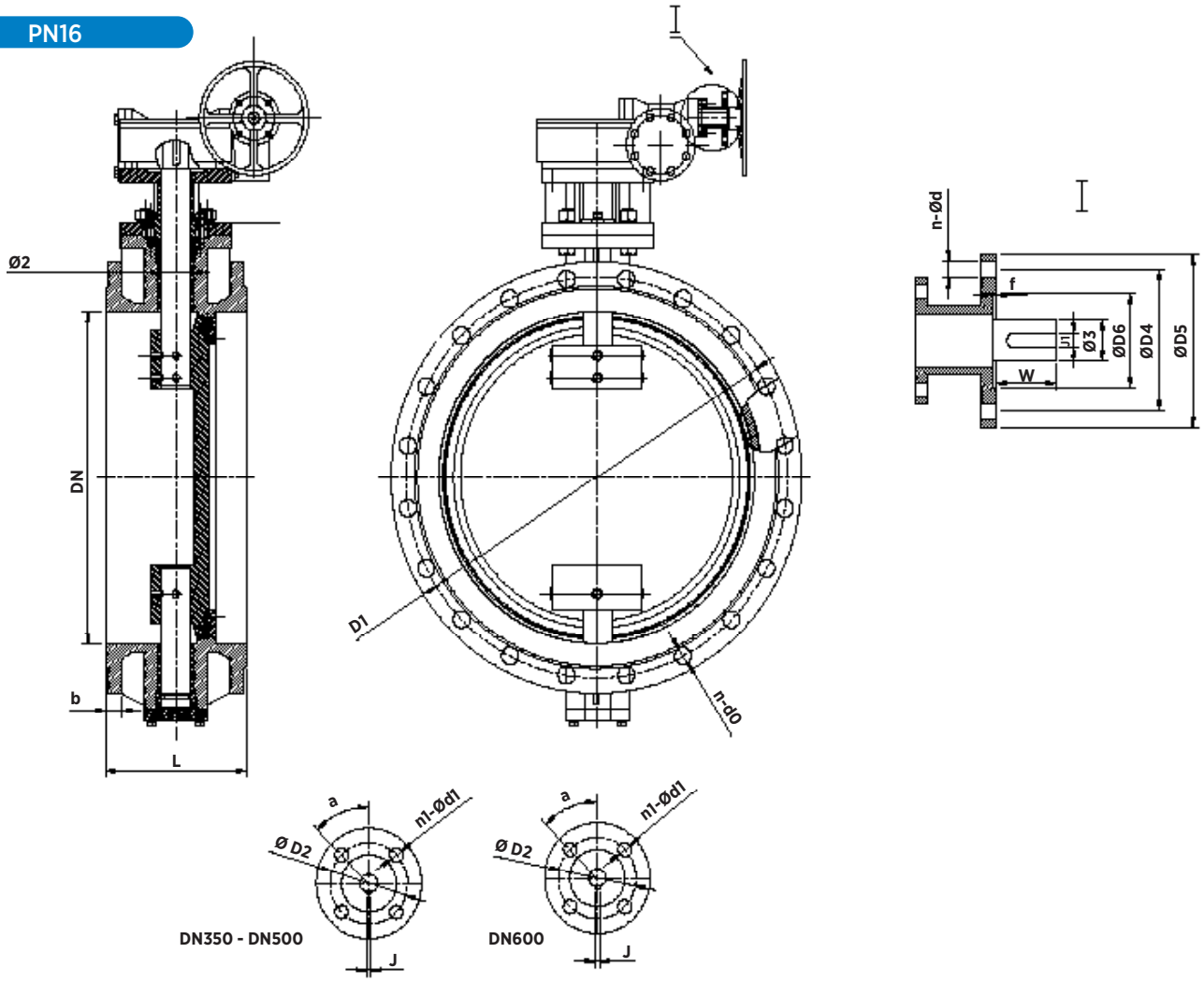

DIMENSIONES (PN16)

DN	L	D1	n-d0	b	ISO 5211	D2	n1-d1	a	Ø2	J	Ratio
350	290	470	16-28	26,5	F14	140	4-18	45	40	12	532:1
400	310	525	16-31	28	F14	140	4-18	45	45	14	532:1
450	330	585	20-31	30	F14	140	4-18	45	45	14	532:1
500	350	650	20-34	31,5	F16	165	4-22	45	52	16	640:1
600	390	770	20-37	36	F16	165	4-22	45	55	16	640:1

ISO 5210	Ø D4	Ø D5	n-dØ	Ø3	J1	W	Ø D6	f
F10	102	125	4-12	20	6	30	70	3

Las imagenes y planos no son contractuales.
Las especificaciones de los productos mostrados podrán sufrir modificaciones sin aviso previo.

SERIE - 24

VÁLVULAS DE MARIPOSA BIEXCÉNTRICA





PN16

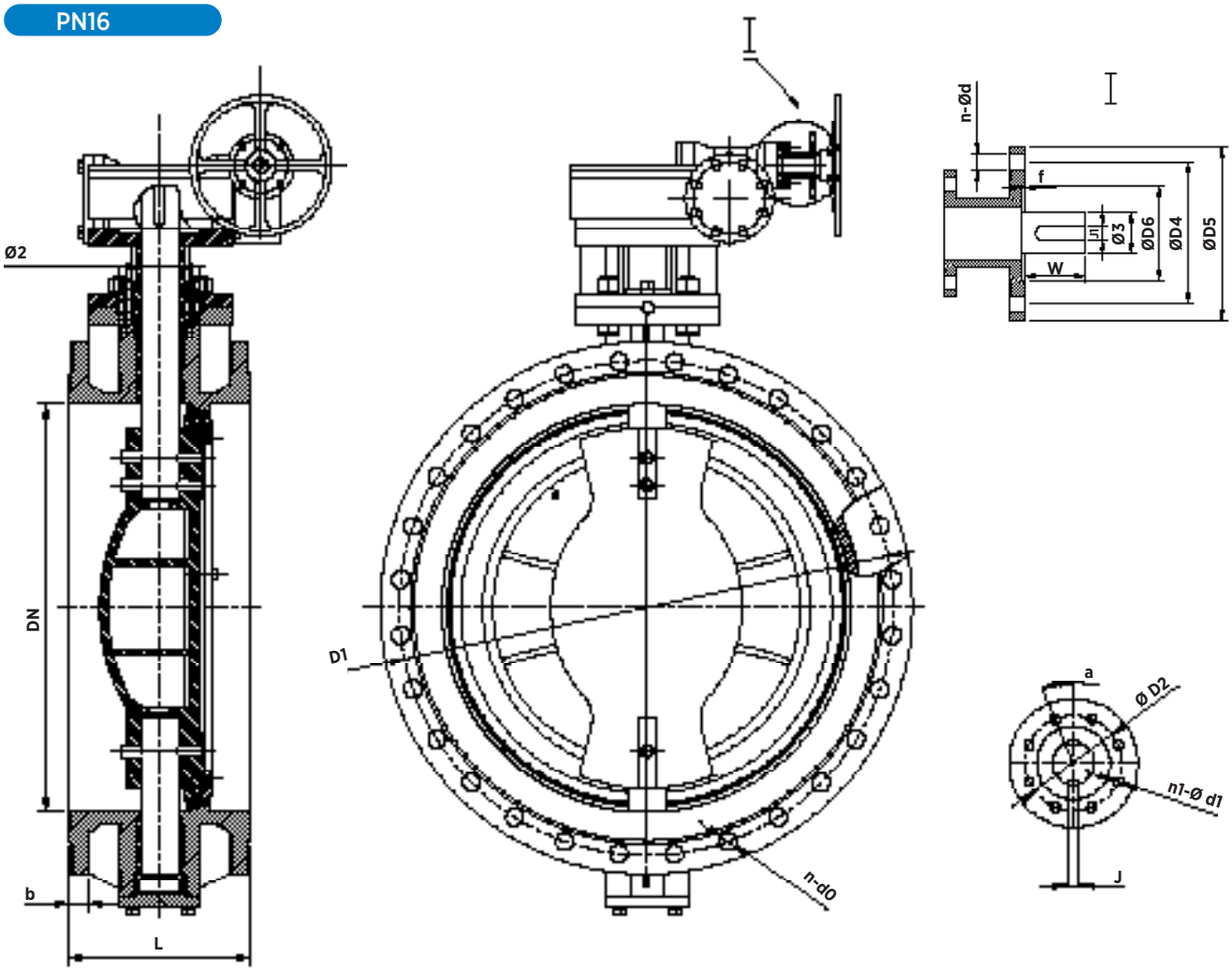

DIMENSIONES (PN16)

DN	L	D1	n-dØ	b	ISO 5211	D2	n1-d1	a	Ø2	J	Ratio
700	430	840	24-37	39,5	F25	254	8-18	22,5	65	18	704:1
800	470	950	24-41	43	F25	254	8-18	22,5	70	20	704:1
900	510	1050	28-41	46,5	F25	254	8-18	22,5	80	22	832:1
1000	550	1170	28-44	50	F25	254	8-18	22,5	92	25	832:1
1200	630	1390	32-50	57	F30	298	8-22	22,5	100	28	800:1

DN	ISO 5210	Ø D4	Ø D5	n-dØ	Ø3	J1	W	Ø D6	f
700	F10	102	125	4-12	20	6	30	70	3
1000-1200	F14	140	175	4-18	30	8	45	100	4

Las imagenes y planos no son contractuales.
Las especificaciones de los productos mostrados podrán sufrir modificaciones sin aviso previo.

SERIE - 24

VÁLVULAS DE MARIPOSA BIEXCÉNTRICA





PN16

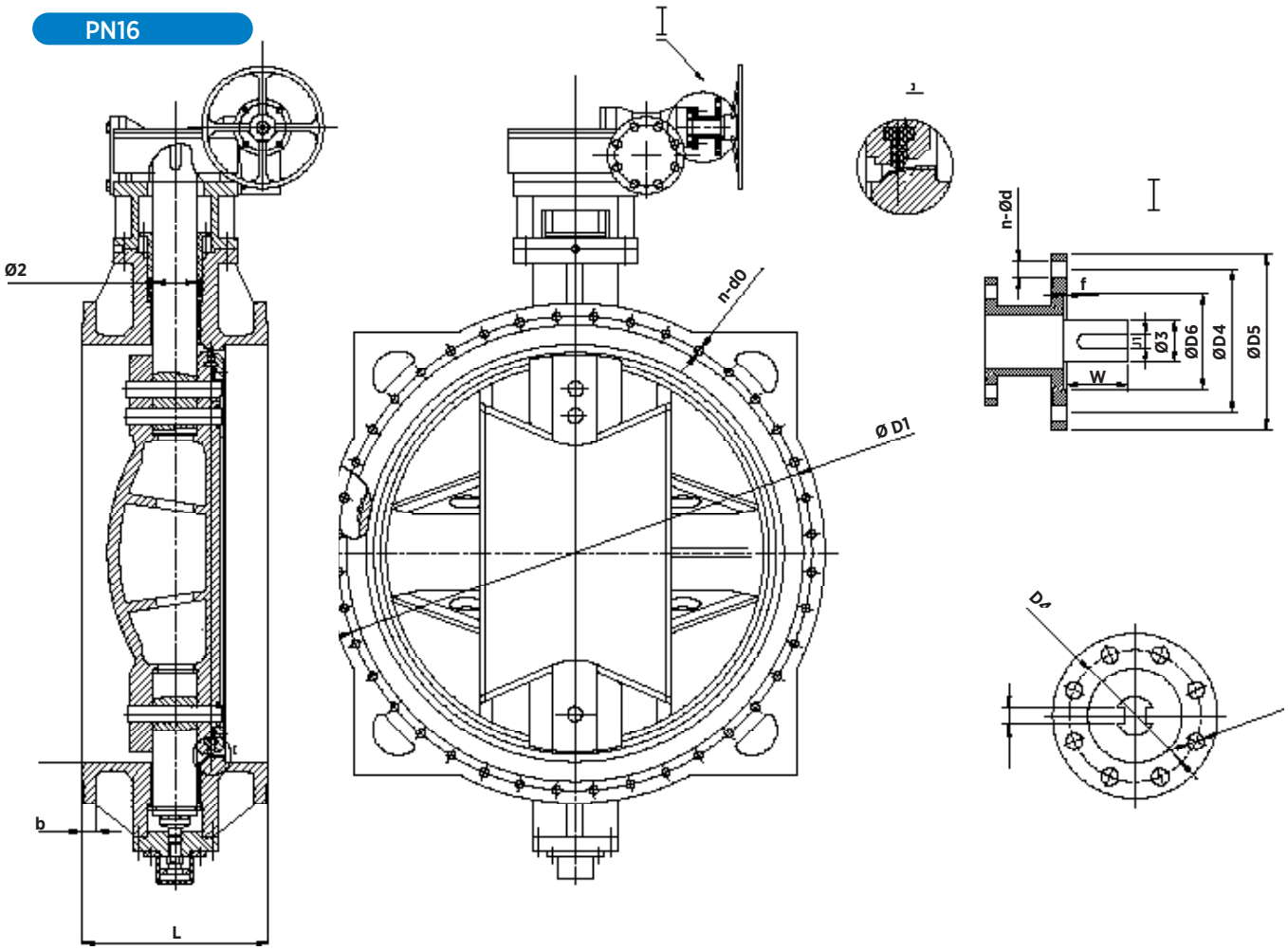

DIMENSIONES (PN16)

DN	L	D1	n-d0	b	ISO 5211	D4	n-d	Ø2	J	Ratio
1400	710	1590	36-50	60	F35	356	8-33	130	32	1320:1
1500	760	1710	36-57	62,5	F35	356	8-33	150	36	1320:1
1600	790	1820	40-57	65	F35	356	8-33	150	36	1320:1
1800	870	2020	44-57	70	F48	483	12-40	170	40	2880:1
2000	950	2230	48-62	75	F48	483	12-40	180	45	3200:1
2200	1000	2440	52-62	85	F48	483	12-40	200	45	4000:1
2400	1100	2650	56-62	95	F48	483	12-40	220	50	4000:1

ISO 5210	Ø D4	Ø D5	n-dØ	Ø3	J1	W	Ø D6	f
F14	140	175	4-18	30	8	45	100	4

Las imagenes y planos no son contractuales.
Las especificaciones de los productos mostrados podrán sufrir modificaciones sin aviso previo.

SERIE - 24

VÁLVULAS DE MARIPOSA BIEXCÉNTRICA





PN25

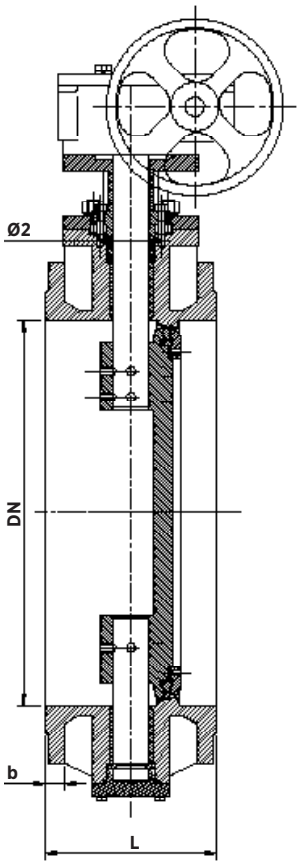

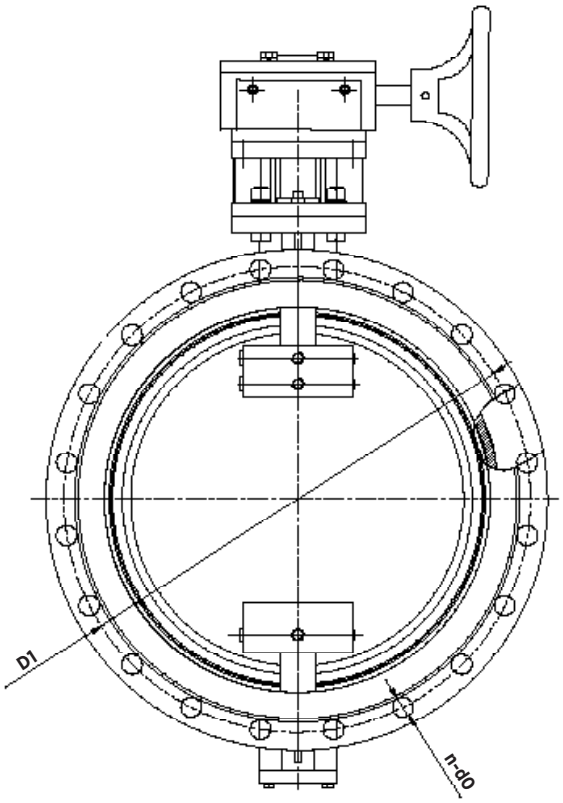

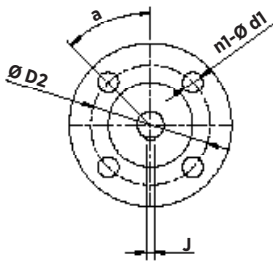

DIMENSIONES (PN25)

DN	L	D1	n-d0	b	ISO 5211	D2	n1-d1	a	Ø2	J	Radio
100	190	190	8-23	19	F07	70	4-10	45	16	5	24:1
125	200	220	8-28	19	F07	70	4-10	45	20	6	24:1
150	210	250	8-28	20	F07	70	4-10	45	20	6	24:1
200	230	310	12-28	22	F10	102	4-12	45	25	8	30:1
250	250	370	12-31	24,5	F10	102	4-12	45	30	8	50:1
300	270	430	16-31	27,5	F14	140	4-18	45	34	10	50:1

Las imagenes y planos no son contractuales.
Las especificaciones de los productos mostrados podrán sufrir modificaciones sin aviso previo.

SERIE - 24

VÁLVULAS DE MARIPOSA BIEXCÉNTRICA





PN25

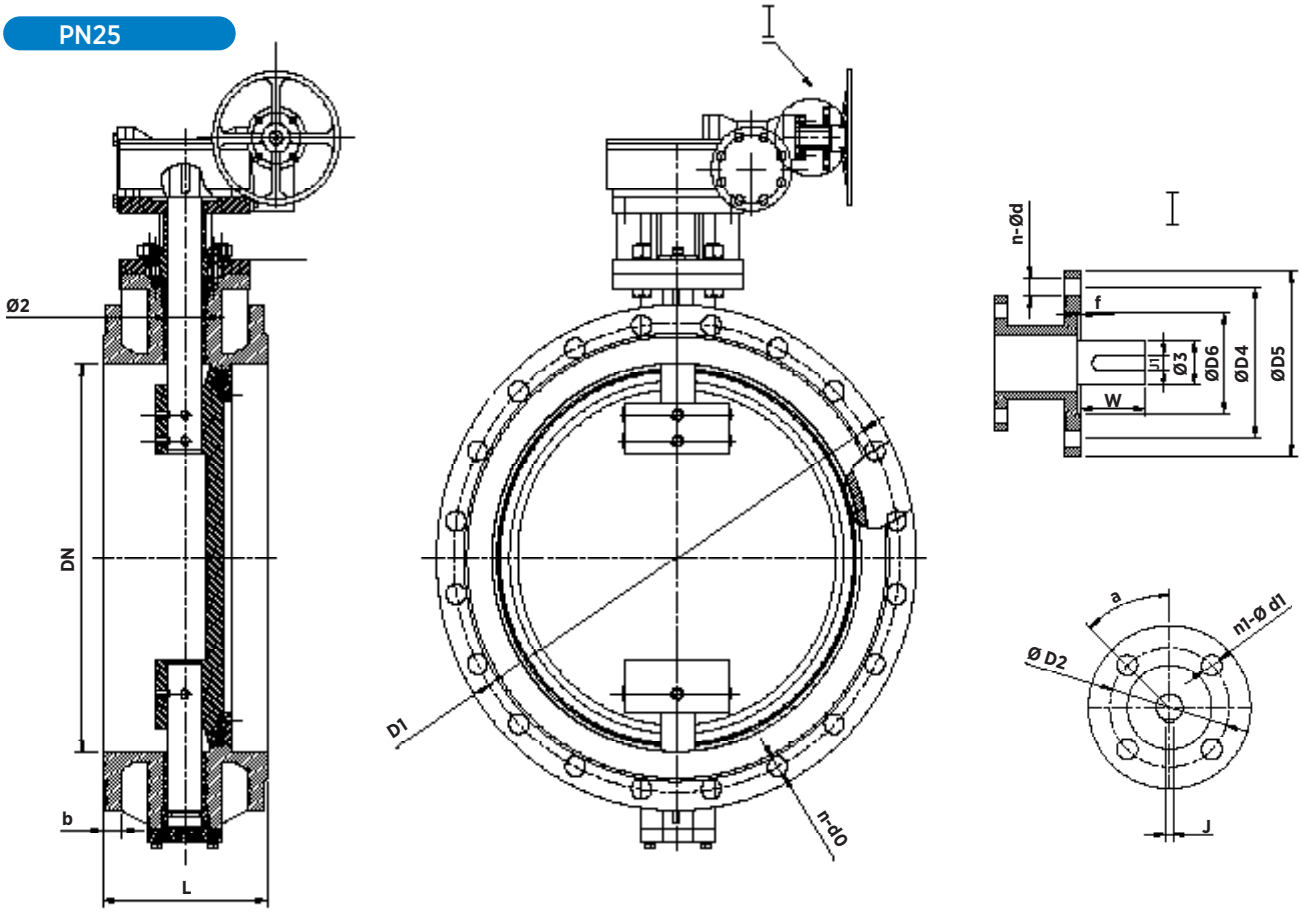

DIMENSIONES (PN25)

DN	L	D1	n-d0	b	ISO 5211	D2	n1-d1	a	Ø2	J	Ratio
350	290	490	16-34	30	F14	140	4-18	45	40	12	532:1
400	310	550	16-37	32	F14	140	4-18	45	45	14	532:1
450	330	600	20-37	34,5	F14	140	4-18	45	45	14	532:1
500	350	660	20-37	36,5	F16	165	4-22	45	52	16	640:1
600	390	770	20-41	42	F16	165	4-22	45	55	16	640:1

ISO 5210	Ø D4	Ø D5	n-dØ	Ø3	J1	W	Ø D6	f
F10	102	125	4-12	20	6	30	70	3

Las imagenes y planos no son contractuales.
Las especificaciones de los productos mostrados podrán sufrir modificaciones sin aviso previo.

SERIE - 24

VÁLVULAS DE MARIPOSA BIEXCÉNTRICA





PN25

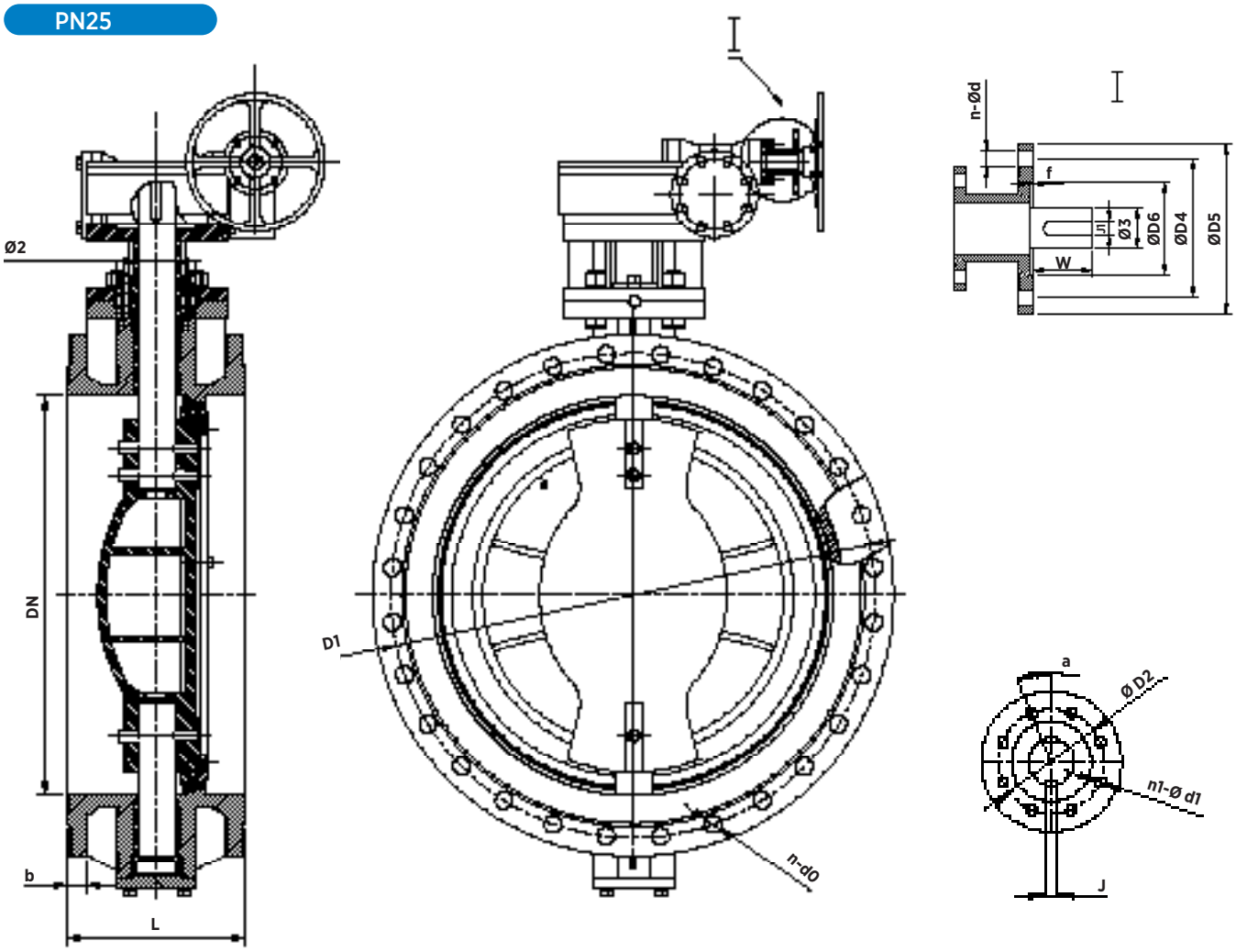

DIMENSIONES (PN25)

DN	L	D1	n-dØ	b	ISO 5211	D2	n1-d1	a	Ø2	J	Ratio
700	430	875	24-44	46,5	F25	254	8-18	22,5	65	18	704:1
800	470	990	24-50	51	F25	254	8-18	22,5	70	20	832:1
900	510	1090	28-50	55,5	F25	254	8-18	22,5	80	22	832:1
1000	550	1210	28-57	60	F30	298	8-22	22,5	100	28	800:1
1200	630	1420	32-57	69	F30	298	8-22	22,5	100	28	800:1

DN	ISO 5210	Ø D4	Ø D5	n-dØ	Ø3	J1	W	Ø D6	f
700 - 800	F10	102	125	4-12	20	6	30	70	3
1000 - 1200	F14	140	175	4-18	30	8	45	100	4

Las imagenes y planos no son contractuales.
Las especificaciones de los productos mostrados podrán sufrir modificaciones sin aviso previo.

SERIE - 24

VÁLVULAS DE MARIPOSA BIEXCÉNTRICA





PN25

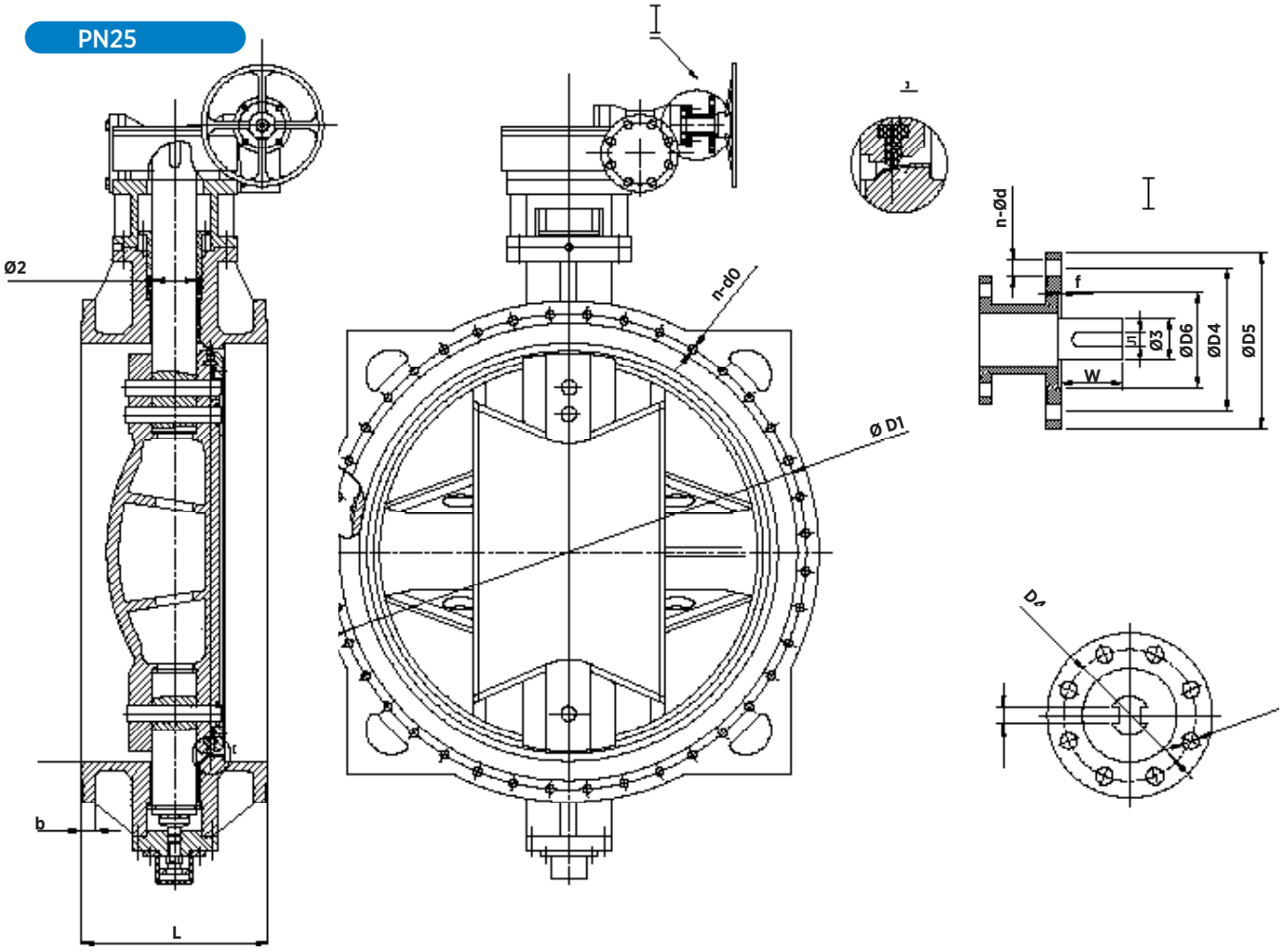

DIMENSIONES (PN25)

DN	L	D1	n-d0	b	ISO 5211	D4	n-d	Ø2	J	Ratio
1400	710	1640	36-62	74	F35	356	8-33	130	32	1320:1
1500	760	1750	36-62	77,5	F35	356	8-33	150	36	1320:1
1600	790	1860	40-62	81	F35	356	8-33	150	36	1320:1
1800	870	2070	44-70	88	F48	483	12-40	170	40	2880:1
2000	950	2300	48-70	95	F48	483	12-40	180	45	3200:1
2200	1000	*	*	*	F48	483	12-40	200	45	4000:1
2400	1100	*	*	*	F48	483	12-40	220	50	4000:1

ISO 5210	Ø D4	Ø D5	n-dØ	Ø3	J1	W	Ø D6	f
F14	140	175	4-18	30	8	45	100	4

(*) Según lo acordado entre el cliente y **CMO Valves.**

Las imagenes y planos no son contractuales.
Las especificaciones de los productos mostrados podrán sufrir modificaciones sin aviso previo.

SERIE - 24

VÁLVULAS DE MARIPOSA BIEXCÉNTRICA





	DESCRIPCIÓN	
1	CUBIERTA INFERIOR	GJS500
2	CUERPO	GJS500
3	EJE INFERIOR	AISI 420
4	ANILLO SELLADO	EPDM
5	DISCO	GJS500
6	EJE SUPERIOR	AISI 420
7	PASADOR	AISI 420
8	ARO APRIETE	GJS400
9	ASIENTO	AISI316L
10	JUNTA TORICA	NBR
11	EMPAQUETADURA	GJS400
12	COLLARIN	GJS400
13	REDUCTOR	GJL250
	TORNILLERIA	A-2
	PINTURA RAL 5015	Epoxi 250 μm

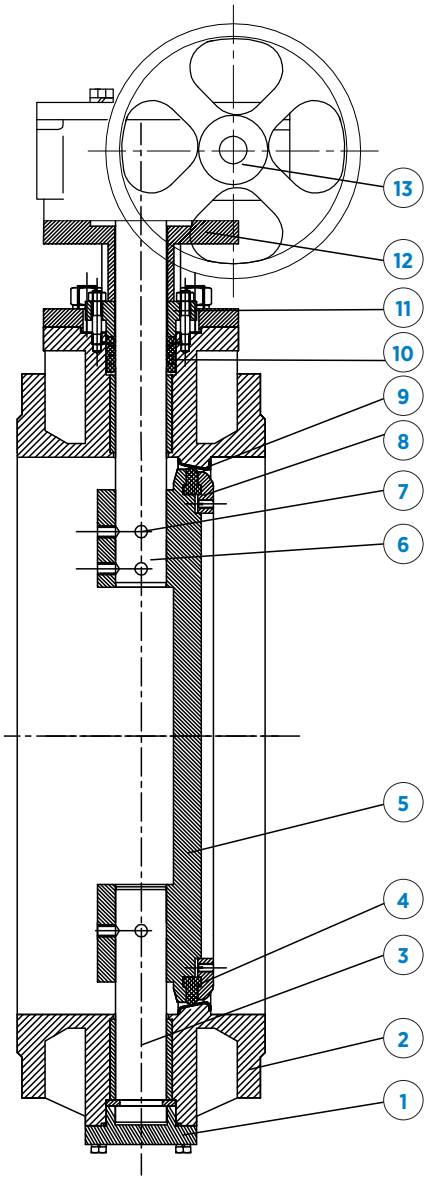

MANUALES DE INSTALACIÓN Y MANTENIENTO

El manual de instalación, uso y mantenimiento de la **SERIE 24D** está incluida en el manual general **MANUAL DE INSTALACIÓN, MANTENIMIENTO Y SEGURIDAD – 20 SERIES**. En dicho manual se describen las características comunes de las series, así como los aspectos específicos de cada serie, el dicho documento se describe las condiciones de manipulación, montaje, aspectos de seguridad, puesta en marcha, instalación, mantenimiento y resolución de problemas más comunes.

CMO Valves se reserva el derecho de modificar los datos y contenido del presente documento en cualquier momento según su criterio y sin aviso, como parte de su proceso de mejora continua de productos y servicios. Los documentos previos quedan invalidados con la publicación de la última revisión.



CMO VALVES

manufacturing the valve you need

MORE THAN 300 PROJECTS EVERY YEAR

MAS DE 300 PROYECTOS CADA AÑO

CMO VALVES
HEADQUARTERS MAIN OFFICES & FACTORY

Amategi Aldea, 142
20400 Tolosa
Gipuzkoa (Spain)

Tel.: (+34) 943 67 33 99

cmo@cmovalves.com
www.cmovalves.com

CMO VALVES
MADRID

C/ Rumania, 5 - D5 (P.E. Inbisa)
28802 Alcalá de Henares
Madrid (Spain)

Tel.: (+34) 91 877 11 80

cmomadrid@cmovalves.com
www.cmovalves.com

CMO VALVES
FRANCE

5 chemin de la Brocardière
F-69570 DARDILLY
France

Tel.: (+33) 4 72 18 94 44

cmofrance@cmovalves.com
www.cmovalves.com

As part of its ongoing product and service improvement process, **CMO Valves** reserves the right to alter the data and content of this document at its discretion at any time without notice. The publication of the latest revision renders all previous documents invalid.

CMO Valves se reserva el derecho de modificar los datos y contenido del presente documento en cualquier momento según su criterio y sin aviso, como parte de su proceso de mejora continua de productos y servicios. Los documentos previos quedan invalidados con la publicación de la última revisión.