CERTIFIED ISO 9001

CE

CMO VALVES
manufacturing the valve you need

Rev. 02 / 6-05-2026



23D SERIES
MARIPOSA DOBLE BRIDA





DESCRIPCIÓN Y UTILIZACIÓN:

Las válvulas de mariposa doble brida son componentes de control de flujo diseñados para sistemas de tuberías. Su función principal es abrir, cerrar o regular el paso de fluidos de manera rápida mediante un obturador (disco) giratorio de un cuarto de vuelta.

- Válvula de mariposa de eje centrado.
- Cuerpo compacto: Ocupa menos espacio físico en la línea de tubería en comparación con las válvulas de compuerta. Cuerpo recubierto de epoxi de alta durabilidad.
- Baja caída de presión: El diseño del disco aerodinámico minimiza la resistencia al paso del fluido.
- Estanqueidad bidireccional: Sellado hermético en ambas direcciones del flujo de trabajo.

ACCESORIOS Y OPCIONES

Las válvulas de mariposa pueden configurarse con diferentes opciones y accesorios para adaptarse a las condiciones específicas de cada instalación:

- Accionamientos: versiones de accionamiento manual mediante palanca de posición o caja reductora con volante, así como accionamiento automático mediante actuadores eléctricos o neumáticos.
- Brida superior: ejecución conforme a ISO 5211, facilitando el montaje de diferentes tipos de actuadores.
- Extensiones de eje: disponibles para instalaciones que requieran configuraciones especiales.
- Materiales: diferentes combinaciones de materiales para el disco y el asiento, seleccionadas en función del fluido de trabajo y las condiciones de servicio.
- Configuraciones especiales: posibilidad de incorporar accesorios como placas identificativas y otras soluciones específicas bajo consulta.

DOSSIER DE CALIDAD

Todas las válvulas son probadas hidrostáticamente en **CMO Valves** conforme a los protocolos y procedimientos de control de calidad, es posible suministrar certificados de materiales y de pruebas.

- Prueba del cuerpo = presión de trabajo x 1,5.
- Prueba de cierre = presión de trabajo x 1,1.

SERIE - 23D

MARIPOSA DOBLE BRIDA







CARACTERÍSTICAS GENERALES:

- Mínima pérdida de carga.
- Asiento vulcanizado que evita el contacto del fluido con el cuerpo, evitando así desgastes y corrosión.
- Estanqueidad 100%.
- Flujo bidireccional.
- Bordes del disco pulidos para evitar daños en el asiento.
- No precisa juntas de montaje.
- Presión de trabajo máxima, según PN.
- Temperatura de trabajo entre -10ºC y 120ºC.

APLICACIONES COMUNES:

- Sistemas de protección contra incendios: Certificadas por normativas internacionales para líneas de rociadores automáticos.
- Sistemas de climatización (HVAC): Regulación de agua helada y agua caliente de alimentación.
- Tratamiento de aguas: Plantas de purificación, bombeo y distribución de agua potable o residual.
- Instalaciones industriales: Redes de aire comprimido y conducción de fluidos no corrosivos.

CARACTERÍSTICAS TÉCNICAS:

La **SERIE 23D** es una válvula de mariposa de eje centrado tipo doble brida para instalación entre bridas PN10/16 según EN 558-1 serie 13, con bridas laterales según ISO 7005-1 y conexión superior ISO 5211.
Opera a una presión máxima de 16 bar y temperaturas entre -10 °C y + 120°C.
Rango de diámetros: DN 50 a DN 2400 (DN 50–1300 con dimensiones estándar; DN 1400–2400 con geometría reforzada).
Los ejes son de una pieza hasta DN 800 y en dos piezas para DN 900–1200.
Todos los datos dimensionales detallados, pesos y pares de maniobra se facilitan bajo petición según los requerimientos del proyecto.

NORMATIVA APLICADA:

- Pruebas hidráulicas según EN 12266-1, clase A.
- Directiva CE 2014/68.
- Bridas laterales según ISO 7005-1.
- Brida superior para acople de actuador según ISO 5211.
- Distancia entre caras según EN 558-1 serie 13.
- Diseño según EN 593.

SERIE - 23D

MARIPOSA DOBLE BRIDA





PN10

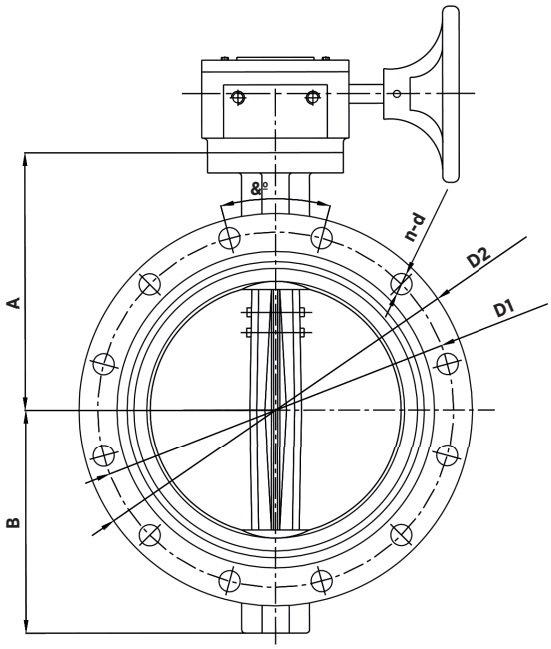

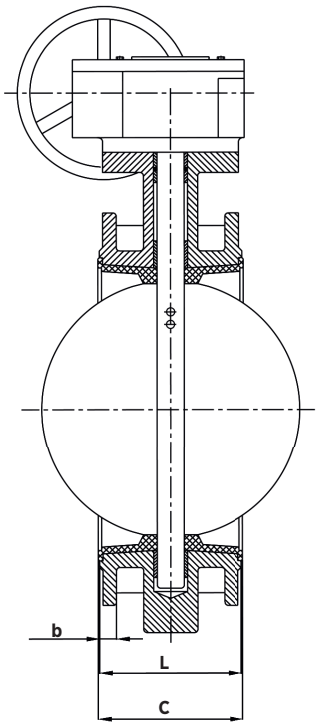

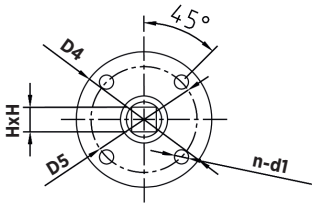

DIMENSIONES (PN10)

DN	L	A	B	C	D1	D2	n-d	&º	b	ISO 5211	HxH	D4	D5	n-d1
50	108	140	80	111	125	165	4-19	90	19	F07	11x11	90	70	4-10
65	112	150	89	115	145	185	4-19	90	19	F07	11x11	90	70	4-10
80	114	158	95	117	160	200	8-19	45	19	F07	11x11	90	70	4-10
100	127	176	114	130	180	220	8-19	45	19	F07	11x11	90	70	4-10
125	140	190	127	143	210	250	8-19	45	19	F07	14x14	90	70	4-10
150	140	212	139	143	240	280	8-23	45	19	F07	14x14	90	70	4-10
200	152	235	175	155	295	340	8-23	45	20	F10	17x17	125	102	4-12
250	165	265	203	168	350	395	12-23	30	22	F10	22x22	125	102	4-12
300	178	305	242	182	400	445	12-23	30	24,5	F10	22x22	125	102	4-12

Las imagenes y planos no son contractuales.
Las especificaciones de los productos mostrados podrán sufrir modificaciones sin aviso previo.

SERIE - 23D

MARIPOSA DOBLE BRIDA





PN10

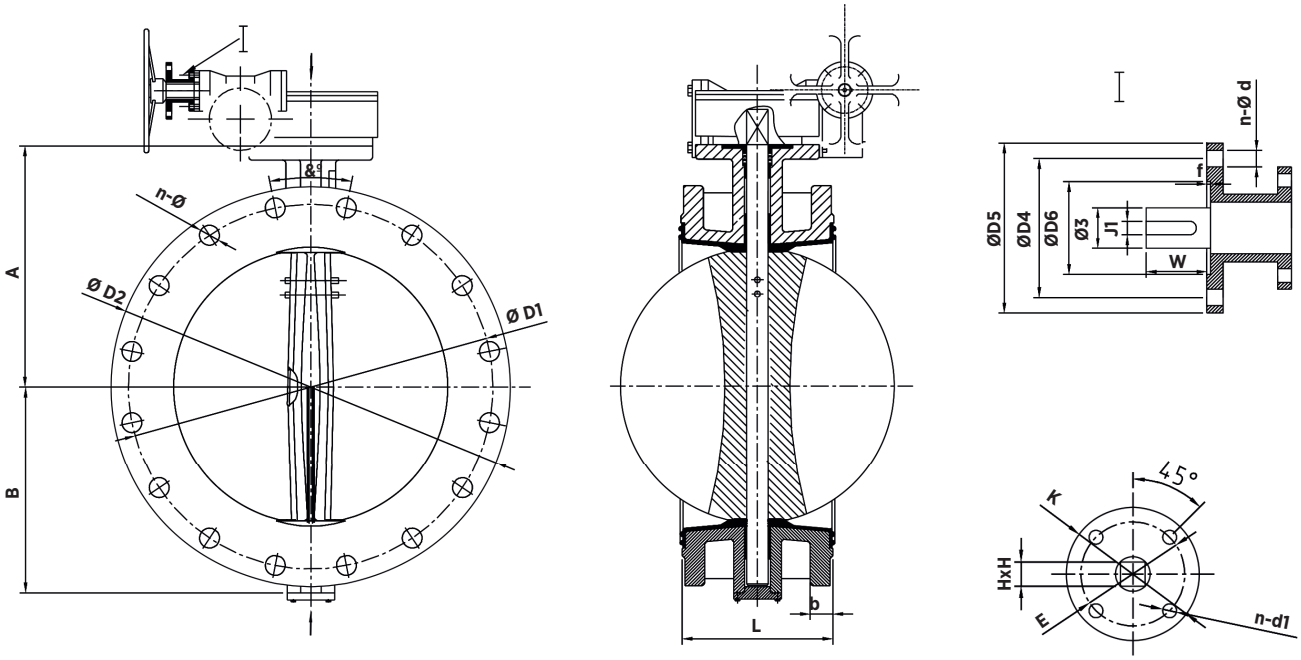

DIMENSIONES (PN10)

DN	L	A	B	D1	D2	n-Ø	&º	ISO 5211	K	E	n-d1	b	HxH
350	190	368	267	460	505	16-23	22,5	F14	175	140	4-18	24,5	22x22
400	216	400	309	515	565	16-28	22,5	F14	175	140	4-18	24,5	27x27
450	222	422	340	565	615	20-28	18	F14	175	140	4-18	25,5	27x27
500	229	440	362	620	670	20-28	18	F14	175	140	4-18	26,5	36x36
600	267	565	452	725	780	20-31	18	F16	210	165	4-22	30	36x36

ISO 5210	Ø D4	Ø D5	n-dØ	Ø3	J1	W	Ø D6	f
F10	102	125	4-12	20	6	30	70	3

SERIE - 23D

MARIPOSA DOBLE BRIDA





PN10

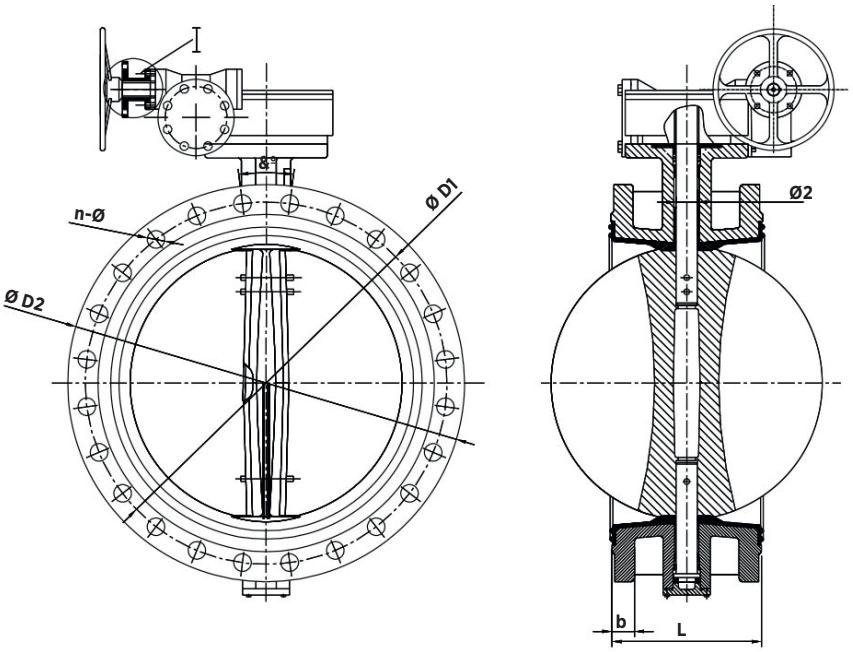

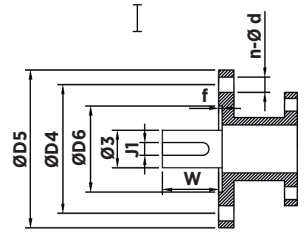

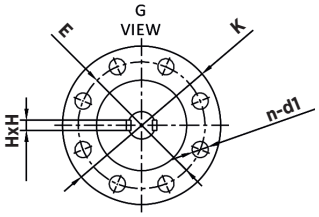

DIMENSIONES (PN10)

DN	L	D1	D2	n-Ø	&º	ISO 5211	K	E	n-d1	J	b
700	292	840	895	24-31	15	F25	300	254	8-18	18	32,5
800	318	950	1015	24-34	15	F25	300	254	8-18	18	35
900	330	1050	1115	28-34	12,86	F25	300	254	8-18	20	37,5
1000	410	1160	1230	28-37	12,86	F25	300	254	8-18	22	40
1200	470	1380	1455	32-41	11,25	F30	350	298	8-22	28	45

DN	ISO 5210	Ø D4	Ø D5	n-dØ	Ø3	J1	W	Ø D6	f
700 - 1000	F10	102	125	4-12	20	6	30	70	3
1200	F14	140	175	4-18	30	8	45	100	4

SERIE - 23D

MARIPOSA DOBLE BRIDA





PN10

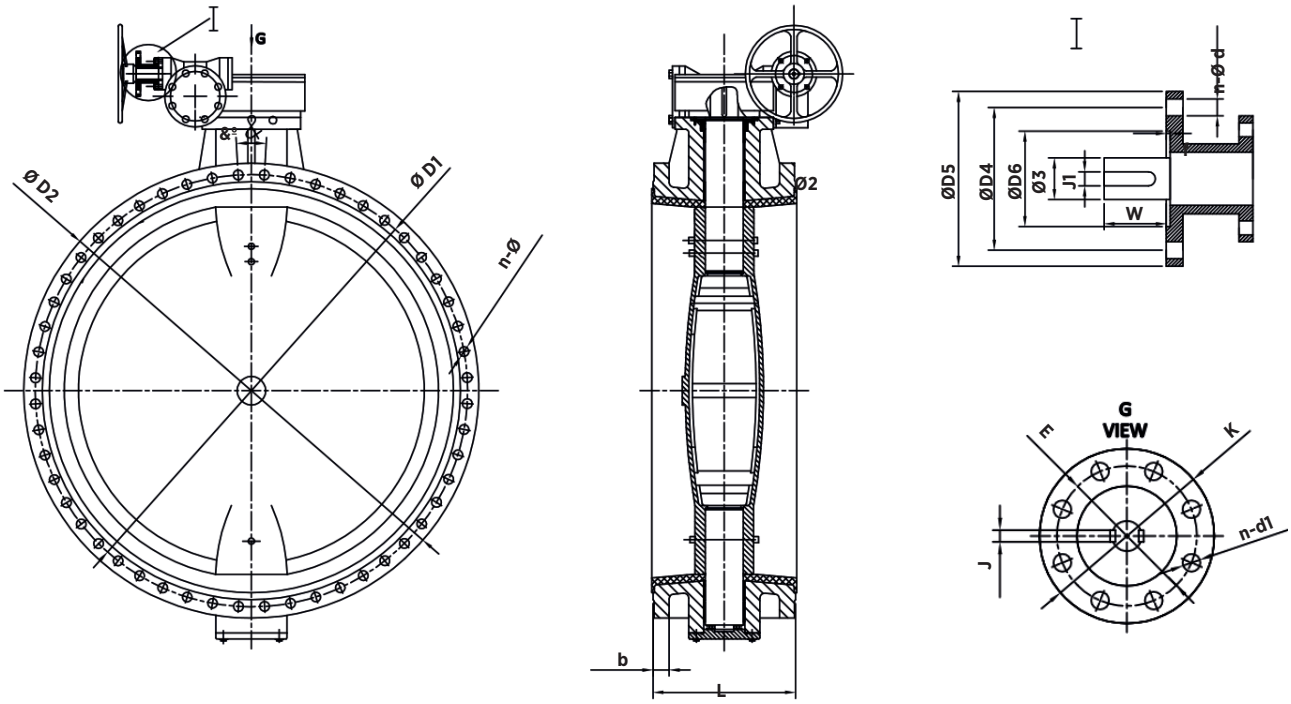

DIMENSIONES (PN10)

DN	L	D1	D2	n-Ø	&º	ISO 5211	K	E	n-d1	J	b
1400	530	1590	1675	36-44	10	F35	415	356	8-33	36	46
1500	550	1700	1785	36-44	10	F35	415	356	8-33	36	47,5
1600	600	1820	1915	40-50	9	F40	475	406	8-40	40	49
1800	670	2020	2115	44-50	8,18	F48	560	483	12-40	45	52
2000	760	2230	2325	48-50	7,5	F48	560	483	12-40	45	55
2200	800	2440	2550	52-57	6,92	F48	560	483	12-40	45	70
2400	850	2650	2760	56-57	6,43	F48	560	483	12-40	56	80

ISO 5210	Ø D4	Ø D5	n-dØ	Ø3	J1	W	Ø D6	f
F14	140	175	4-18	30	8	45	100	4

SERIE - 23D

MARIPOSA DOBLE BRIDA





PN16

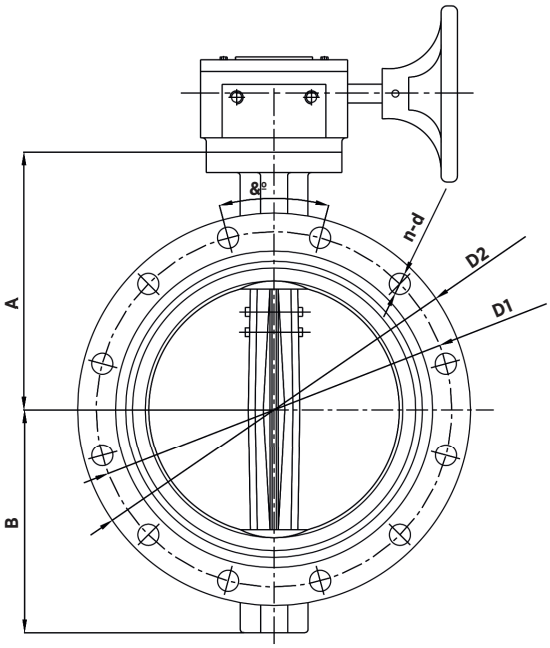

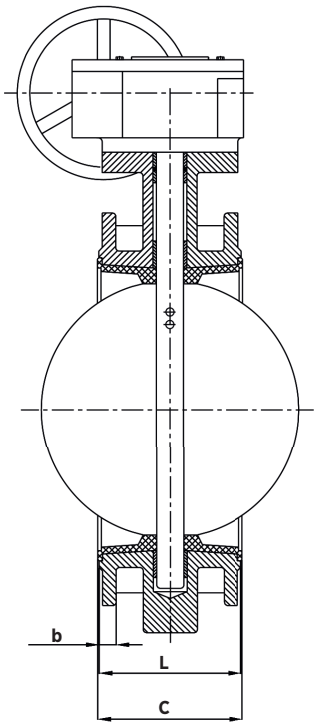

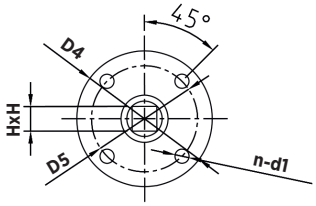

DIMENSIONES (PN16)

DN	L	A	B	C	D1	D2	n-d	&º	b	ISO 5211	HxH	D4	D5	n-d1
50	108	140	80	111	125	165	4-19	90	19	F07	11x11	90	70	4-10
65	112	150	89	115	145	185	4-19	90	19	F07	11x11	90	70	4-10
80	114	158	95	117	160	200	8-19	45	19	F07	11x11	90	70	4-10
100	127	176	114	130	180	220	8-19	45	19	F07	11x11	90	70	4-10
125	140	190	127	143	210	250	8-19	45	19	F07	14x14	90	70	4-10
150	140	212	139	143	240	285	8-23	45	19	F07	14x14	90	70	4-10
200	152	235	175	155	295	340	8-23	30	20	F10	17x17	125	102	4-12
250	165	265	203	168	355	405	12-28	30	22	F10	22x22	125	102	4-12
300	178	305	242	182	410	460	12-28	30	24,5	F10	22x22	125	102	4-12

Las imagenes y planos no son contractuales.
Las especificaciones de los productos mostrados podrán sufrir modificaciones sin aviso previo.

SERIE - 23D

MARIPOSA DOBLE BRIDA





PN16

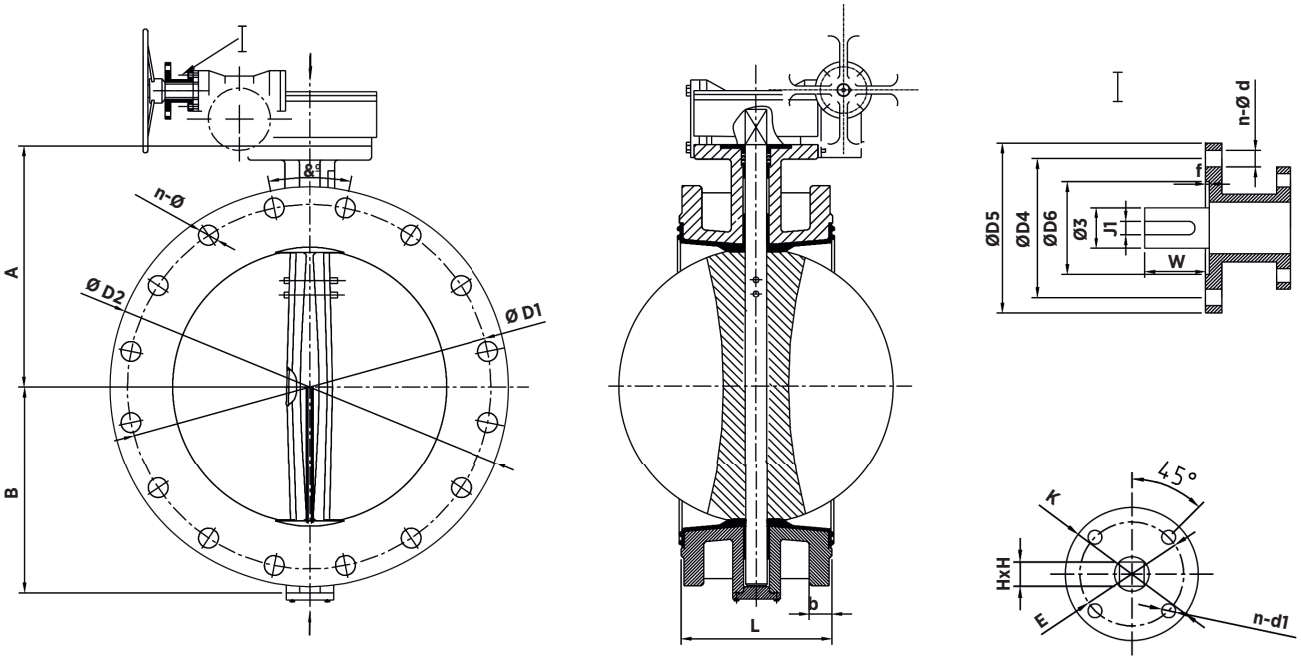

DIMENSIONES (PN16)

DN	L	A	B	D1	D2	n-Ø	&º	ISO 5211	K	E	n-d1	b	HxH
350	190	368	267	470	520	16-28	22,5	F14	175	140	4-18	26,5	22x22
400	216	400	309	525	580	16-31	22,5	F14	175	140	4-18	28	27x27
450	222	422	340	585	640	20-31	18	F14	175	140	4-18	30	27x27
500	229	440	362	650	715	20-34	18	F14	175	140	4-18	31,5	36x36
600	267	565	452	770	840	20-37	18	F16	210	165	4-22	36	36x36

ISO 5210	Ø D4	Ø D5	n-dØ	Ø3	J1	W	Ø D6	f
F10	102	125	4-12	20	6	30	70	3

SERIE - 23D

MARIPOSA DOBLE BRIDA





PN16

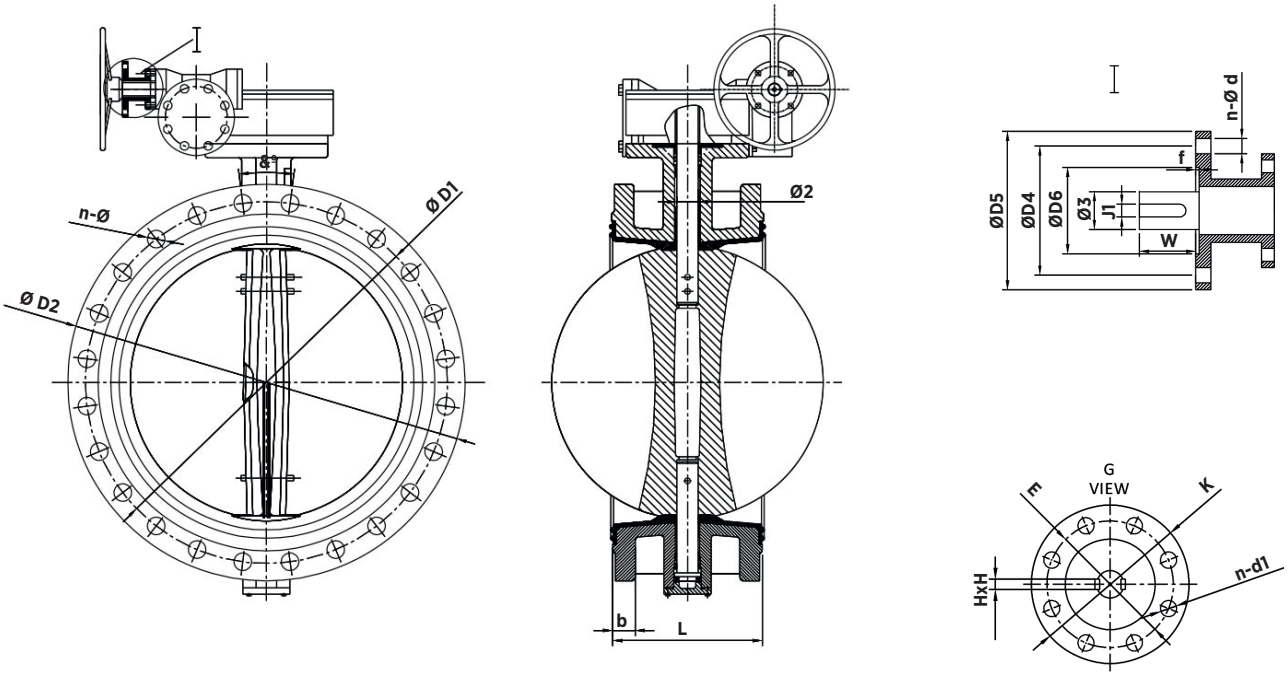

DIMENSIONES (PN16)

DN	L	D1	D2	n-Ø	&º	ISO 5211	K	E	n-d1	J	b
700	292	840	910	24-37	15	F25	300	254	8-18	18	39,5
800	318	950	1025	24-41	15	F25	300	254	8-18	18	43
900	330	1050	1125	28-41	12,86	F25	300	254	8-18	20	46,5
1000	410	1170	1255	28-44	12,86	F25	300	254	8-18	22	50
1200	470	1390	1485	32-50	11,25	F30	350	298	8-22	28	57
1300	500	1450	1560	32-48	11,25	F35	415	356	8-33	32	57

DN	ISO 5210	Ø D4	Ø D5	n-dØ	Ø3	J1	W	Ø D6	f
700-900	F10	102	125	4-12	20	6	30	70	3
1000 - 1300	F14	140	175	4-18	30	8	45	100	4

SERIE - 23D

MARIPOSA DOBLE BRIDA





PN16

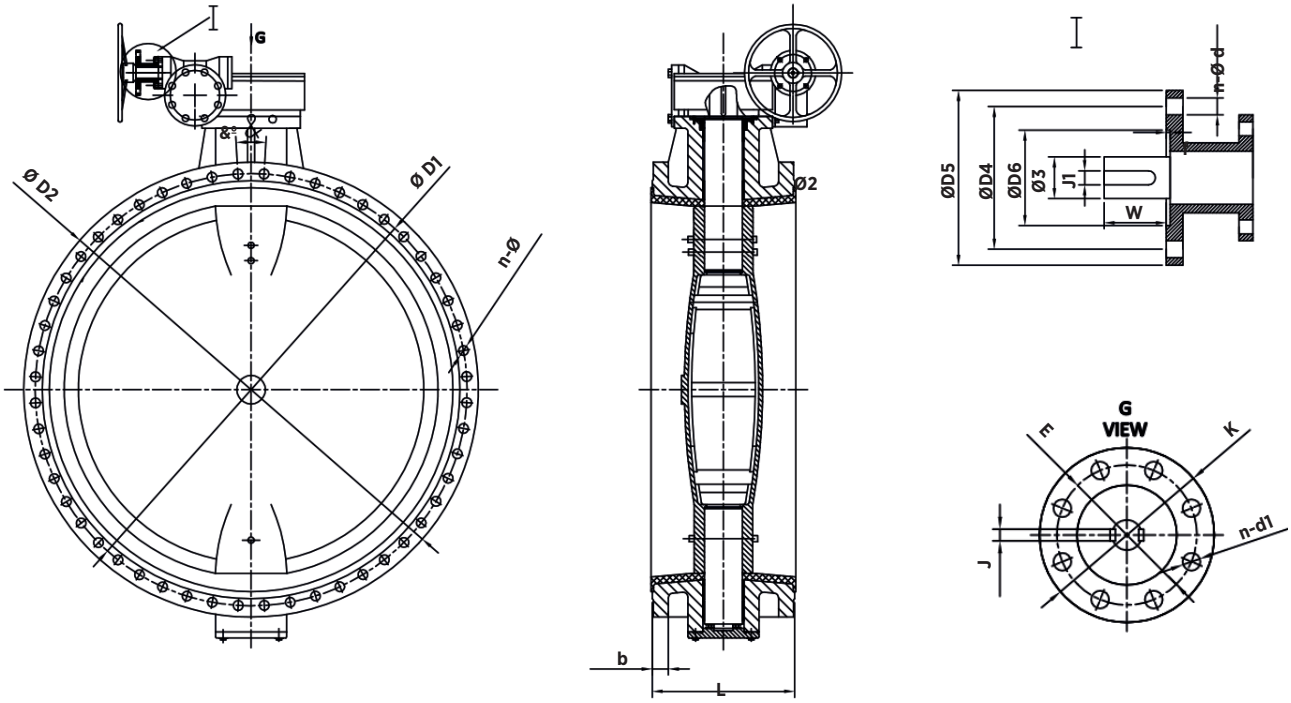

DIMENSIONES (PN16)

DN	L	D1	D2	n-Ø	&º	ISO 5211	K	E	n-d1	J	b
1400	530	1590	1685	36-50	10	F35	415	356	8-33	36	60
1500	550	1710	1820	36-57	10	F35	415	356	8-33	36	62,5
1600	600	1820	1930	40-57	9	F40	475	406	8-40	40	65
1800	670	2020	2130	44-57	8,18	F48	560	483	12-40	45	70
2000	760	2230	2345	48-62	7,5	F48	560	483	12-40	45	75
2200	800	2440	2555	52-62	6,923	F48	560	483	12-40	45	85
2400	850	2650	2765	56-62	6,428	F48	560	483	12-40	56	95

ISO 5210	Ø D4	Ø D5	n-dØ	Ø3	J1	W	Ø D6	f
F14	140	175	4-18	30	8	45	100	4

SERIE - 23D

MARIPOSA DOBLE BRIDA





PN25

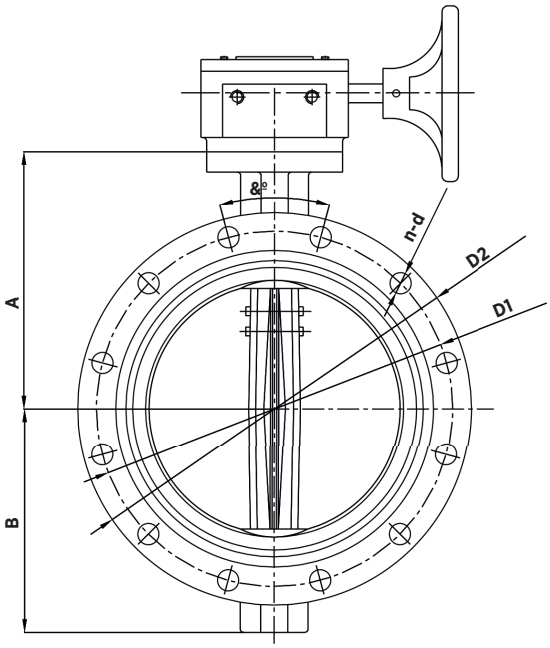

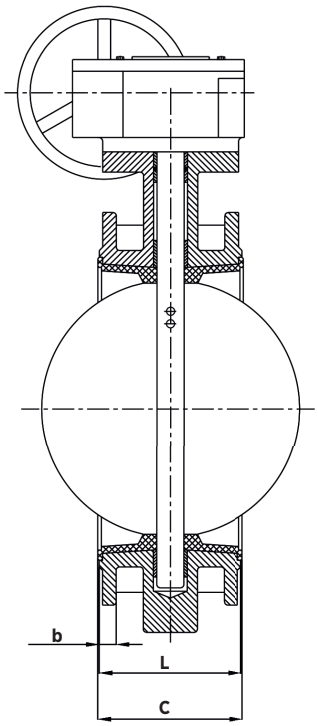

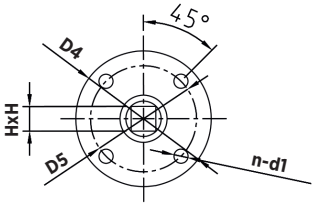

DIMENSIONES (PN25)

DN	L	A	B	C	D1	D2	n-d	&º	b	ISO 5211	HxH	D4	D5	n-d1
50	108	140	80	111	125	165	4-19	90	19	F07	11x11	90	70	4-10
65	112	150	89	115	145	185	8-19	45	19	F07	11x11	90	70	4-10
80	114	158	95	117	160	200	8-19	45	19	F07	11x11	90	70	4-10
100	127	176	114	130	180	220	8-23	45	19	F07	11x11	90	70	4-10
125	140	190	127	143	210	250	8-28	45	19	F07	14x14	90	70	4-10
150	140	212	139	143	240	280	8-28	45	19	F07	14x14	90	70	4-10
200	152	235	175	155	295	340	12-28	30	20	F10	17x17	125	102	4-12
250	165	265	203	168	355	405	12-31	30	22	F10	22x22	125	102	4-12
300	178	305	242	182	410	460	16-31	22,5	24,5	F10	22x22	125	102	4-12

Las imagenes y planos no son contractuales.
Las especificaciones de los productos mostrados podrán sufrir modificaciones sin aviso previo.

SERIE - 23D

MARIPOSA DOBLE BRIDA





PN25

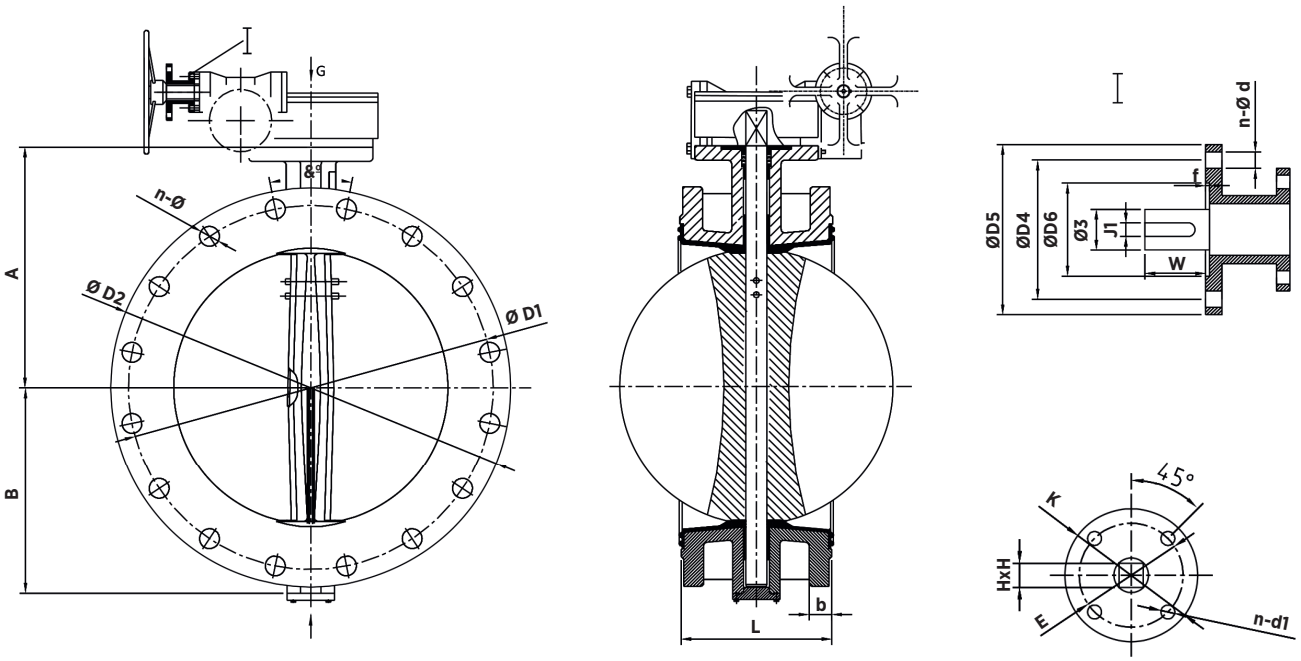

DIMENSIONES (PN25)

DN	L	A	B	D1	D2	n-Ø	&º	ISO 5211	K	E	n-d1	b	HxH
350	190	368	267	490	555	16-34	22,5	F14	175	140	4-18	30	22x22
400	216	400	309	550	620	16-37	22,5	F14	175	140	4-18	32	27x27
450	222	422	340	600	670	16-37	18	F14	175	140	4-18	34,5	27x27
500	229	440	362	660	730	16-37	18	F14	175	140	4-18	36,5	36x36
600	267	565	452	770	845	16-41	18	F16	210	165	4-22	42	36x36

ISO 5210	Ø D4	Ø D5	n-dØ	Ø3	J1	W	Ø D6	f
F10	102	125	4-12	20	6	30	70	3

SERIE - 23D

MARIPOSA DOBLE BRIDA





PN25

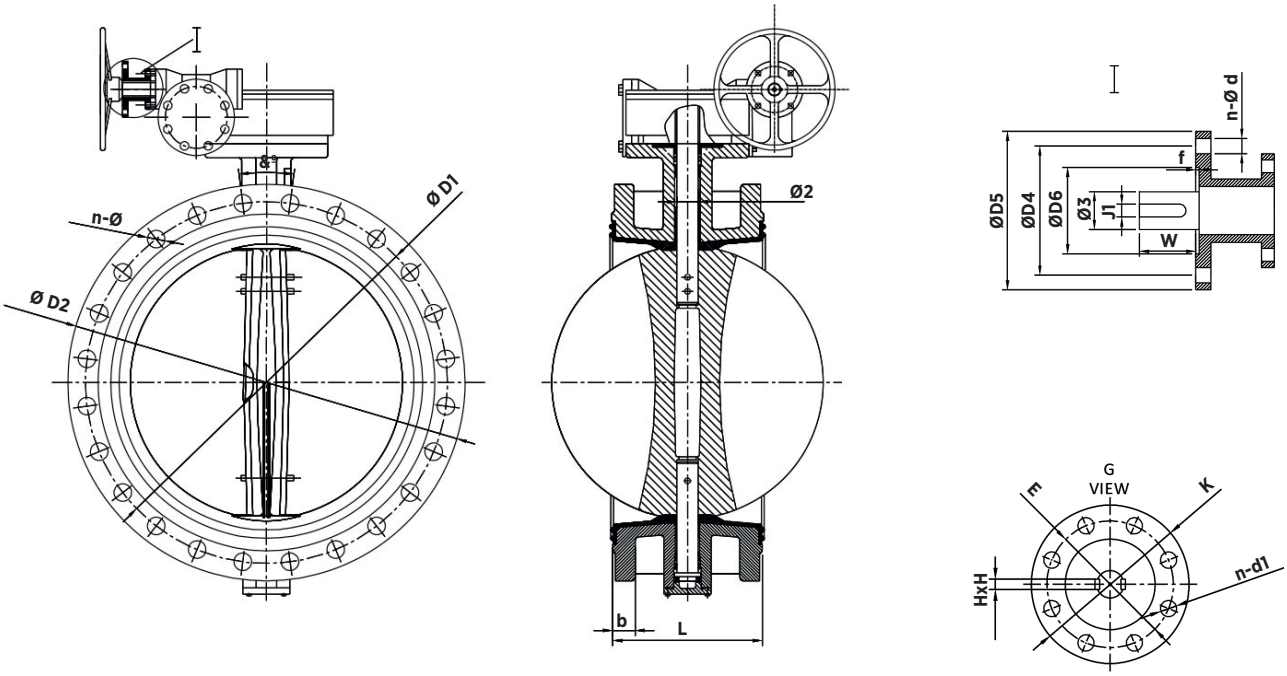

DIMENSIONES (PN25)

DN	L	D1	D2	n-Ø	&º	ISO 5211	K	E	n-d1	J	b
700	292	875	960	20-44	15	F25	300	254	8-18	18	46,5
800	318	990	1085	20-50	15	F25	300	254	8-18	18	51
900	330	1090	1185	24-50	12,85	F25	300	254	8-18	20	55,5
1000	410	1210	1320	24-57	12,85	F25	350	298	8-22	22	60
1200	470	1420	1530	28-57	11,25	F35	415	356	8-33	28	69
1300	500	1530	1642	28-57	11,25	F35	415	356	8-33	32	70

DN	ISO 5210	Ø D4	Ø D5	n-dØ	Ø3	J1	W	Ø D6	f
700 - 800	F10	102	125	4-12	20	6	30	70	3
900 - 1300	F14	140	175	4-18	30	8	45	100	4

SERIE - 23D

MARIPOSA DOBLE BRIDA





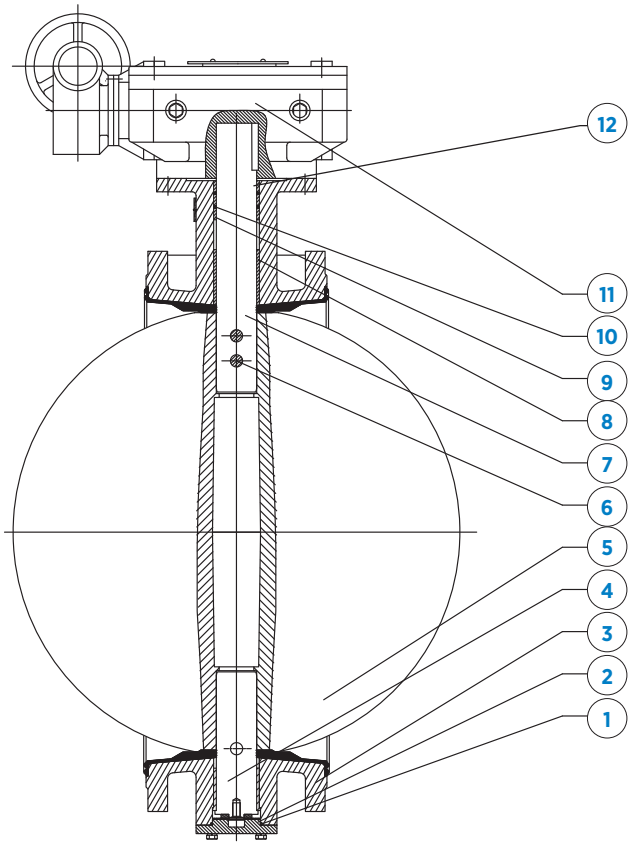

DESCRIPCIÓN		
1	JUNTA TÓRICA	NBR
2	TAPA	GJS400
3	CUERPO	GJS400
4	EJE INFERIOR	AISI 420
5	DISCO	CF8M/GJS400/Al-Bronce/Dúplex
6	PASADORES	AISI 420
7	EJE SUPERIOR	AISI 420
8	COJINETE LARGO	BRONCE
9	COJINETE CORTO	BRONCE
10	JUNTA TÓRICA	NBR
11	REDUCTOR	GJL250
12	ASIENTO	EPDM/NBR
	PINTURA RAL 5015	Epoxi 250 µm

MANUALES DE INSTALACIÓN Y MANTENIENTO

El manual de instalación, uso y mantenimiento de la **SERIE 23D** está incluida en el manual general **MANUAL DE INSTALACION, MANTENIMIENTO Y SEGURIDAD – 20 SERIES**. En dicho manual se describen las características comunes de las series, así como los aspectos específicos de cada serie, el dicho documento se describe las condiciones de manipulación, montaje, aspectos de seguridad, puesta en marcha, instalación, mantenimiento y resolución de problemas más comunes.

CMO Valves se reserva el derecho de modificar los datos y contenido del presente documento en cualquier momento según su criterio y sin aviso, como parte de su proceso de mejora continua de productos y servicios. Los documentos previos quedan invalidados con la publicación de la última revisión.



CMO VALVES

manufacturing the valve you need

MORE THAN 300 PROJECTS EVERY YEAR

MAS DE 300 PROYECTOS CADA AÑO

CMO VALVES
HEADQUARTERS MAIN OFFICES & FACTORY

Amategi Aldea, 142
20400 Tolosa
Gipuzkoa (Spain)

Tel.: (+34) 943 67 33 99

cmo@cmovalves.com
www.cmovalves.com

CMO VALVES
MADRID

C/ Rumania, 5 - D5 (P.E. Inbisa)
28802 Alcalá de Henares
Madrid (Spain)

Tel.: (+34) 91 877 11 80

cmomadrid@cmovalves.com
www.cmovalves.com

CMO VALVES
FRANCE

5 chemin de la Brocardière
F-69570 DARDILLY
France

Tel.: (+33) 4 72 18 94 44

cmofrance@cmovalves.com
www.cmovalves.com

As part of its ongoing product and service improvement process, **CMO Valves** reserves the right to alter the data and content of this document at its discretion at any time without notice. The publication of the latest revision renders all previous documents invalid.

CMO Valves se reserva el derecho de modificar los datos y contenido del presente documento en cualquier momento según su criterio y sin aviso, como parte de su proceso de mejora continua de productos y servicios. Los documentos previos quedan invalidados con la publicación de la última revisión.