Gamma PRO

CORPO VALVOLA IN GHISA FLANGIATO CON SFERA INOX

IMPIEGO

- **impianti di riscaldamento/raffrescamento**
- **impianti che utilizzano energie alternative**
- **impianti industriali con fluidi caldi e freddi**
- **impianti di automazione**
- **impianti di irrigazione**
- **acquedotti**

GHISA
FLANGIATO

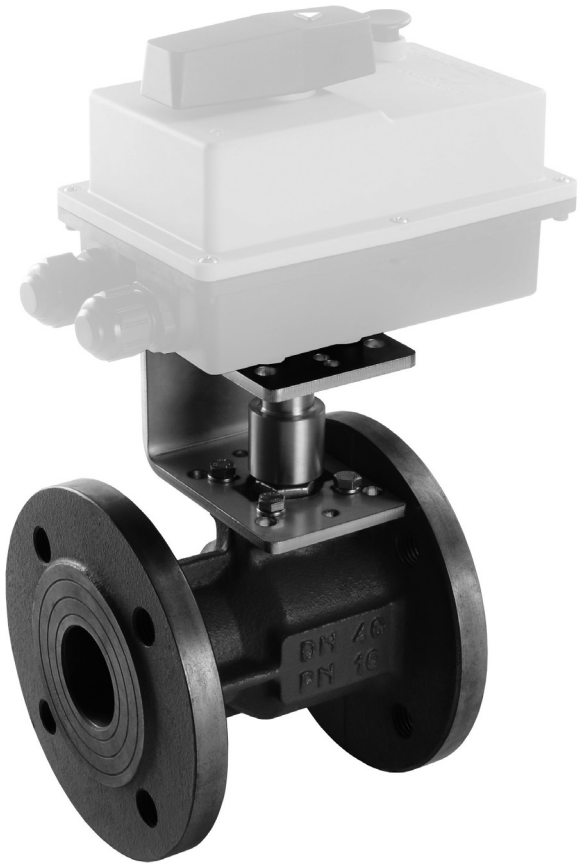

FUNZIONI

Le valvole a sfera flangiate 2 vie in abbinamento all'idoneo servocomando della **Gamma PRO**, sono utilizzate per intercettare e regolare fluidi.

CARATTERISTICHE TECNICHE

CORPI VALVOLA

Flangiato in Ghisa SFERA INOX

PN [bar]

DIAGRAMMA PN = f(T)

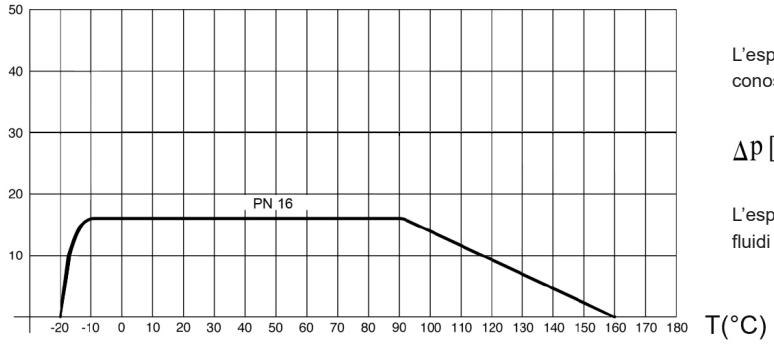

L'espressione generale per il calcolo delle perdite di carico, conoscendo il valore della portata, è la seguente:

$$\Delta p\ [\text{bar}] = \left[\frac{Q\ [\text{m}^3/\text{h}]}{k_{vs}}\right]^2$$

L'espressione semplificata qui riportata è valida per acqua o fluidi tecnicamente affini.

FLUIDI	**Acqua (glicole massimo 30%) e fluidi compatibili con EPDM e P.T.F.E.**

TEMPERATURE

• Minima	**-10°C**
• Massima	**+120°C**

Gamma PRO

CORPO VALVOLA IN GHISA FLANGIATO CON SFERA INOX

VERSIONI E CARATTERISTICHE IDRAULICHE



DN	Connessioni FLANGIA	PN	Δp max [bar]	Kv_s [m^3/h]	Da abbinare a servocomando
25	PN 16	16	16	64,5	COMPACT PRO
32	PN 16	16	10	103,8	COMPACT PRO
			16		UNIVERSAL PRO
40	PN 16	16	16	174	UNIVERSAL PRO
50	PN 16	16	16	301,3	UNIVERSAL PRO

MATERIALI IMPIEGATI

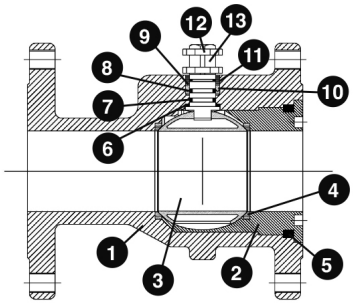

1	CORPO	EN-GJL-250
2	GHIERA	ASTM A105
3	SFERA	A351-CF8
4	GUARNIZIONE SFERA	P.T.F.E.
5	O-RING	NBR
6	RONDELLA ASTA	P.T.F.E.
7	O-RING	NBR
8	GUARNIZIONE ASTA	P.T.F.E.
9	BUSSOLA PREMIGUARNIZIONE	CARBON STEEL
10	RONDELLA MEZZOGIRO	INOX AISI 430 (DN25-50)
11	MOLLA A TAZZA	CARBON STEEL
12	DADO	CARBON STEEL
13	ASTA	A479-Tp304

INSTALLAZIONE

La posizione della valvola deve essere tale da non presentare l'attacco per il servocomando rivolto verso il basso.

POSIZIONE CONSIGLIATA

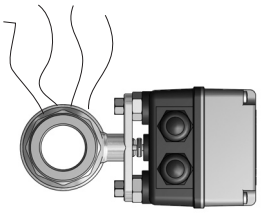

POSIZIONE TOLLERATA

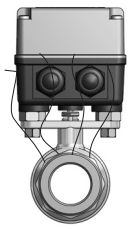

POSIZIONE NON CONSENTITA

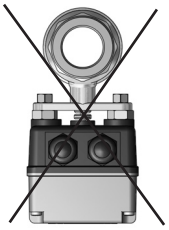



ATTENZIONE! Non effettuare lavaggi ad alta pressione diretti sul servocomando (es: idropulitrice)

Gamma PRO

CORPO VALVOLA IN GHISA FLANGIATO CON SFERA INOX

DIMENSIONI DI INGOMBRO

CORPI VALVOLA

2 VIE FLANGIATO

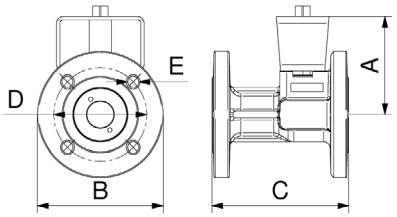

MODELLO	DN	Ø	A	B	C	D	E
	25	1"	90	115	125	85	4 x M12
	32	1"1/4	96	140	130	100	4 x M16
	40	1"1/2	114	150	140	110	4 x M16
	50	2"	121	165	150	125	4 x M16

ABBINAMENTO A SERVOCOMANDO

I corpi valvola sono abbinabili a tutti i servocomandi IP67 e IP68 della gamma **Compact PRO** e **Universal PRO** in funzione dell'utilizzo.

GHISA FLANGIATO



DN	Ø	2 vie FLANGIATA A SFERA in ghisa
25	1"	COMPACT PRO
32	1"1/4	COMPACT PRO UNIVERSAL PRO
40	1"1/2	UNIVERSAL PRO
50	2"	UNIVERSAL PRO

COMPACT PRO

- COMPACT PILOT
- COMPACT SMART PRO
- COMPACT CLIMA
- COMPACT CRONO
- COMPACT PRO IP68
- COMPACT DC

UNIVERSAL PRO

- UNIVERSAL PILOT
- UNIVERSAL SMART PRO
- UNIVERSAL PRO IP68

Gamma PRO

CORPO VALVOLA IN GHISA FLANGIATO CON SFERA INOX

comparato.com

ESEMPIO DI CAPITOLATO

SERVOCOMANDO UNIVERSAL PRO • ALL IN ONE, 2 punti ON/OFF • 3 punti ON/OFF o modulante, coppia nominale: 40 Nm, alimentazione: 230V - 50/60 Hz, tempo di manovra: 55 sec / 90°, angolo di manovra: 90°, grado di protezione: IP67, per corpo valvola: 2 - 3 VIE, connessione al corpo valvola tramite attacco ISO 5211 F05/F07, due micro ausiliari di serie e apertura manuale dall'alto.

CORPO VALVOLA • flangiato a sfera in ghisa EN-GJL-250 sfera INOX A351-CF8, tenute PTFE, passaggio totale, PN16, connessioni flangiate PN16. Temperature di esercizio -10°C…+120°C. Tipo di fluido acqua con glicole massimo 30% e fluidi compatibili con EPDM e P.T.F.E. Connessione al servocomando tramite adattatore ISO 5211 compreso.

Versione: 2 VIE flangiata PN16 DN40 - 1"1/2 - Kvs 174.

Marca: **COMPARATO**

Codice: **UY222AE2F6**

BIM BUILDING INFORMATION MODELING

LE SCHEDE TECNICHE SEMPRE AGGIORNATE SONO PRESENTI SUL SITO www.comparato.com

Al fine di fornire un servizio sempre aggiornato la Comparato Nello S.r.l. si riserva il diritto di modificare in qualunque momento e senza preavviso i dati tecnici, i disegni, i grafici e le fotografie contenuti in questa scheda tecnica.

SISTEMI IDROTERMICI
COMPARATO NELLO s.r.l.
17014 CAIRO MONTENOTTE (SV) ITALIA VIALE DELLA LIBERTÀ • LOCALITÀ FERRANIA • Tel. +39 019 510.371 - FAX +39 019 517.102
www.comparato.com e-mail:info@comparato.com