Y-4055



Genel Özellikler / General Specifications

Ölçü / Dimensions: 10"-12"/DN250 - DN300
Anma Basıncı / Nominal Pressure: 300 psi (20,6 bar)
Çalışma Sıcaklığı / Working Temperature: -10°C/+120°C

Ürün sayfası için okutun
Scan for product page

Standartlar / Standards

Sertifikalar / Certificate: UL, FM
Tasarım / Design: FM 1120/1130
Flanş Bağlantı Standardı / Flange Connection Standard: EN -1092-2 (PN16) / ANSI
Testler / Tests: FM 1120/1130

Ana hatlar ve hidrant sistemlerinde toprak altı su hatlarını kesmek ve kontrol etmek amaçlı kullanılan vanalardır. Açık/kapalı konumu görülebilen post indikatörleri ile birlikte kullanılabilir. Yer altında post indikatörü ile birlikte kullanılması durumunda vana odasına gerek duyulmaz.

Such valves are used to shut off and to control main lines and underground water lines in hydrant systems. They can be used with a post indicator showing the on/off position. When used with post indicator below ground, no valve chamber will be required.

Malzeme Özellikleri Material Specifications

No	Parça Adı/Part Name	Malzeme/Material
1	Yatay Conta / Flat Washer	SS304
2	Altıköşe Vida / Inner Hexagon Screw	SS304
3	Glen Sızdırmazlığı /	EPDM
4	O-Ring / O-Ring	EPDM
5	Sızdırmaz Conta / Sealing Ring	EPDM
6	O-Ring / O-Ring	EPDM
7	Kapak / Bonnet	Sfero Döküm / Ductile Iron
8	Mil / Stem	SS304
9	Klape / Disc	Sfero Döküm / Ductile Iron + EPDM
10	Gövde / Body	Sfero Döküm / Ductile Iron
11	Sızdırmaz Conta / Sealing Ring	EPDM
12	Segman / Retaining Ring	C95400
13	Glen / Gland	Sfero Döküm / Ductile Iron
14	Adaptör / Terminal Pad	Sfero Döküm / Ductile Iron
15	Volan Somunu / Link Block	Sfero Döküm / Ductile Iron
16	Somun / Nut	SS304
17	Saplama / Studs	SS304
18	Yay Conta / Spring Washer	Çelik / Steel
19	Conta / Gasket	Çelik / Steel
20	Conta / Gasket	Çelik / Steel
21	Altıköşe Vida / Inner Hexagon Screw	Çelik / Steel
22	Vida / Masterscrew	C95400
23	Tapa / Plug	C95400
24	Çatı / Skeleton	Sfero Döküm / Ductile Iron

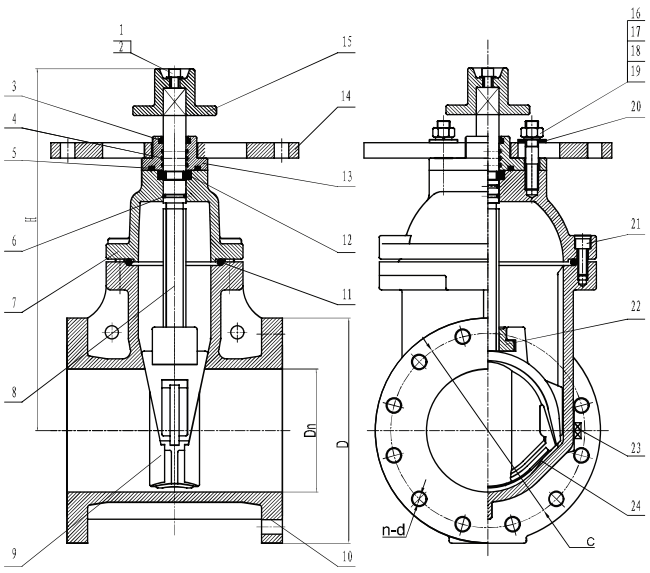

Ölçüler Dimension

Anma Basıncı Nominal Pressure	PN	300 psi (20.6 bar)	
Anma Çapı / Nominal Diameter	DN	250	300
Flanş Ölçüleri / Flange Dimensions	L	330	356
	D	406	483
	b	30.2	31.8
	c	355	410
	n-d	12ø28	12ø28
	H	635	720