Pirinç Dövme / Forced Brass

T-2360



Genel Özellikler / General Specifications
Çalışma Sıcaklık Aralığı / Working Temperature : -10... +110 °C (10 Bar)

Standartlar / Standards
Tasarım / Design : TS 7817
Diş Standardı / Thread Standard : EN ISO 228-1
Testler / Tests : TS EN 12266-1

Uygulamalar / Applications
Sıcak ve soğuk su sistemleri
Hot and cold water systems

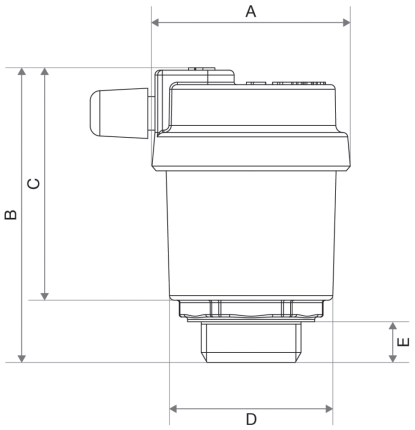

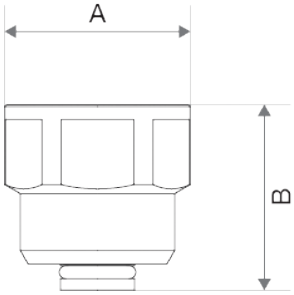

Malzeme Özellikleri Material Specifications

No	Parça Adı / Part Name	Malzeme / Material
1	Gövde / Body	PirinçUNI EN 1982-2000 Brass UNI EN 1982-2000
2	Kapak / Cap	Pirinç CW617N / Brass CW617N
3	Şamandıra / Float	Polietilen / Polyethylene
4	Kapak / Cap	Pirinç - Brass
5	Pul / Washer	NBR
6	Mekanizma / Mechanism	Pirinç - Brass
7	Yay / Spring	Paslanmaz Çelik - Stainless Steel
8	Küçük Piston / Small Piston	Silikon / Silicone
9	Kol / Lever	Asetal Reçine / Acetal resin

No	Parça Adı / Part Name	Malzeme / Material
1	Gövde / Body	Nikel Kaplı CW614N Pirinç Nickel-Plated Brass CW614N
2	Sürgü / Shutter	Poliamid / Polyamide
3	Yay / Spring	Paslanmaz Çelik AISI 302 Stainless Steel AISI 302
4	O-Ring	NBR

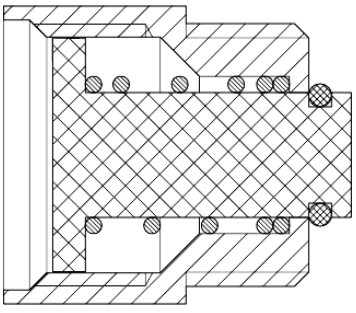

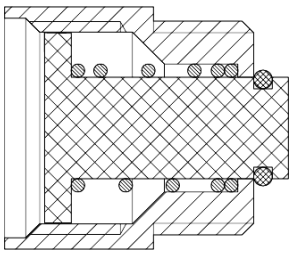

Ölçüler Dimensions

Anma Basıncı Nominal Pressure	1 / 2"	
Vana Boyutları Valve Dimensions	A	41,5
	B	61
	B	45
	D	34
	E	8,5
	Kg / cm2 bar	10
	LBS - psi	145

Anma Basıncı Nominal Pressure	1 / 2"	
Vana Boyutları Valve Dimensions	A	25
	B	25,5
	Kg / cm2 bar	10
	LBS - psi	145