Pirinç / Brass

T-3015



Genel Özellikler / General Specifications
Çalışma Sıcaklık Aralığı / Working Temperature : -10 ... +90 °C (16 Bar)

Standartlar / Standards
Diş Standardı / Thread Standard: ISO 7-1
Testler / Tests : TS EN 12266-1

Uygulamalar / Applications
Isıtma soğutma ve diğer su sistemleri
Heating and cooling systems and other water systems

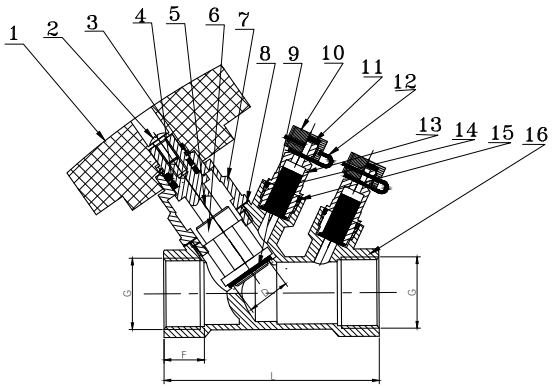

Ürün sayfası için okutun
Scan for product page

Malzeme Özellikleri Material Specifications

No	Parça Adı / Part Name	Malzeme / Material
1	Volan/Handwhell	ABS
2	Cıvata/Bolt	A3
3	Locking Washer/Kilitleme Pulu	AISI304
4	O-ring/O-ring	EPDM
5	Mil/Stem	Pirinç/ Brass
6	Klape/Disc	Pirinç/ Brass
7	Kapak/Cover	Pirinç/ Brass
8	Sızdırmazlık Contası / Sealing Ring	PTFE
9	Conta/Gasket	PTFE
10	Prob Kapağı/End Cap	Pirinç/ Brass
11	O-ring/O-ring	NBR
12	Renkli Kemer/Color Belt	Plastic/Plastik
13	Test Noktası/Test Point	Pirinç/ Brass
14	Conta/Gasket	NBR
15	O-ring/O-ring	NBR
16	Gövde/Body	Pirinç/ Brass

Ölçüler Dimensions

Anma Basıncı / Nominal Pressure		16 Bar					
Anma Çapı / Nominal Diameter	DN	15	20	25	32	40	50
Vana Boyutları / Valve Dimensions	G	1 / 2"	3 / 4"	1"	1 1 / 4"	1 1 / 2"	2"
	L	75	80	89	94	104	119
	F	15	15	17,5	18	20	20,5
	D	16	16	18,5	26	28,5	37
Ağırlık Weight	Kg	0,35	0,38	0,43	0,57	0,7	1