Metal Körüklü Kompansatör (Döner Flanşlı, Laynerli, PN 16)
Metal Bellows Expansion Joints (Rotary Flanged, With Liner, PN 16)

DUYAR Since 1965

Movement 30mm
(-20 ... +10 mm) DN 25 - 300

T-1830

Movement 60mm
(-40 ... +20 mm) DN 50 - 300

T-1850



Genel Özellikler / General Specifications
Çalışma Sıcaklık Aralığı / Working Temperature : -80 ... +420°C (16 Bar)

Standartlar / Standards
Sertifikalar / Certificates :
Tasarım / Design : TS 10880
Bağlantı Boyutları / Connection Dimensions : TS EN 1092-1 (PN 16)
Testler / Tests : TS EN 12266-1

Uygulamalar / Applications
Sıcak ve soğuk su sistemleri, basınçlı hava,
kızgın su, buhar, kızgın buhar, kızgın yağ sistemleri
Hot and cold water systems,compressed air, superheated water,
steam, superheated steam systems, superheated oil systems

Ürün sayfası için okutun
Scan for product page

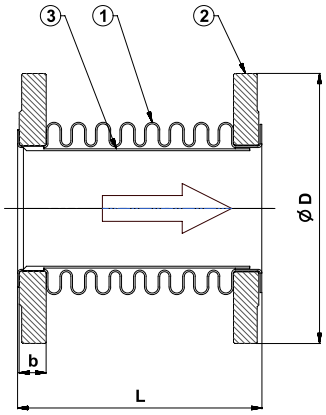

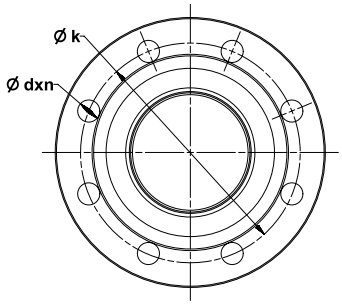

Malzeme Özellikleri Material Specifications

No	Parça Adı / Part Name	Malzeme / Material
1	Körük / Bellow	X5CrNi18 10 - AISI304 - Paslanmaz Çelik / Stainless Steel
2	Flanş / Flange	St37 - Çelik / Steel
3	Layner / Liner	X5CrNi18 10 - AISI304 - Paslanmaz Çelik / Stainless Steel

Ölçüler Dimensions

Anma Basıncı Nominal Pressure		16 Bar											
Anma Çapı Nominal Diameter	DN	25	32	40	50	65	80	100	125	150	200	250	300
T-1830	L 30mm (-20 ... +10mm)	110	110	120	120	120	120	120	125	130	150	165	165
T-1850	L 60mm (-40 ... +20mm)	-	-	-	180	180	180	185	190	200	230	245	245
T-1830	Eksenel Hareket Axial Movement				30mm (-20 ... +10mm)								
T-1850					60mm (-40 ... +20mm)								
Boyutlar Dimensions (mm)	ØD	115	140	150	165	185	200	220	250	285	340	405	460
	k	85	100	110	125	145	160	180	210	240	295	355	410
	b	16	18	18	20	20	20	22	22	24	26	29	32
	dxn	14x4	18x4	18x4	18x4	18x4	18x8	18x8	18x8	22x8	22x12	26x12	26x12