Sfero Döküm / Ductile Iron

T-1635



Genel Özellikler / General Specifications
Çalışma Sıcaklık Aralığı / Working Temperature : 250 °C (16 Bar)

Standartlar / Standards
Bağlantı / Connection : TS EN 1092-2
Bağlantı Ölçüleri / Connection Dimensions : DN 15- DN 20-DN 25
Çalışma Basıncı / Operating Pressure : PN 16
Çalışma Sıcaklığı / Operating Temperature : 250°C
Tasarım / Design : TS EN 26948
Testler / Tests : TS EN 12266

Uygulamalar / Applications
Tanklar, Kurutma Silindirleri, Isı Eşanjörleri, Buhar Seperatörleri, Isıtma Bataryaları, Fırınlar, Tavalar-Tablalar

Tanks, Drying Cylinders, Heat Exchangers, Steam Separators, Heating Coils, Ovens, Pans-Tables

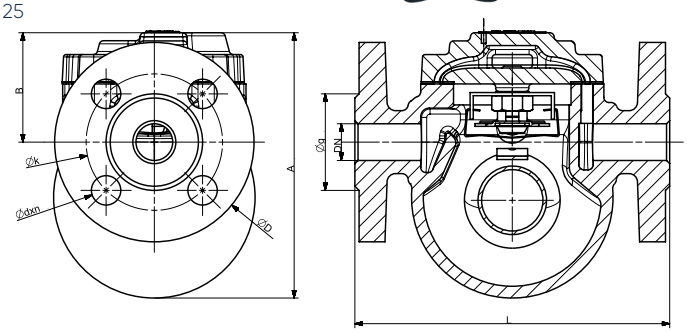

Ürün sayfası için okutun

Scan for product page

Tahliye Kapasitesi / Discharge Capacity

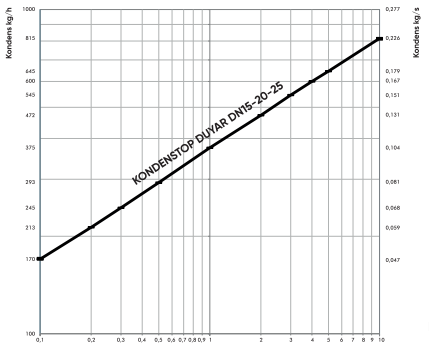

ΔP (bar)
Basınç Farkı bar (x100=kPA)
Discharge Capacity bar (x100=kPA)

Malzeme Özellikleri Material Specifications

No	Parça Adı / Part Name	Malzeme / Material
1	Gövde / Body	EN GJS 400
2	Kapak / Bonnet	EN GJS 400
3	Conta / Gasket	Tel Takviyeli Grafit / Wire Reinforced Graphite
4	Şamandıra / Float	Paslanmaz Çelik / Stainless steel
5	Kapsül Somunu / Capsule Nut	Paslanmaz Çelik / Stainless steel
6	Kapsül / Capsule	Paslanmaz Çelik / Stainless steel
7	Kapsül Sacı / Capsule Sheet	Paslanmaz Çelik / Stainless steel
8	Şamandıra Somonu / Float Nut	Paslanmaz Çelik / Stainless steel

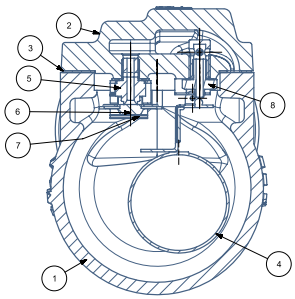

Ölçüler Dimensions

ÖLÇÜLER / Dimensions	Anma Basıncı / Nominal Pressure	16 Bar			
	Anma Çapı / Nominal Diameter	DN	15	20	25
Vana Boyutları / Valve Dimensions		L	150		160
		D	95	105	115
		k	65	75	85
		g	46	56	65
		A	130	130	160
		B	50	50	70
		dxn	14x4		

Sfero Döküm / Ductile Iron

T-1635



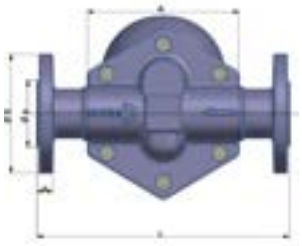

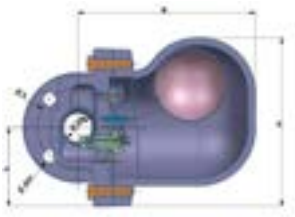

Genel Özellikler / General Specifications
Çalışma Sıcaklık Aralığı / Working Temperature : 250 °C (16 Bar)

Standartlar / Standards
Bağlantı / Connection : TS EN 1092-2
Bağlantı Ölçüleri / Connection Dimensions : DN 15- DN 20-DN 25
Çalışma Basıncı / Operating Pressure : PN 16
Çalışma Sıcaklığı / Operating Temperature : 250°C
Tasarım / Design : TS EN 26948
Testler / Tests : TS EN 12266

Uygulamalar / Applications
Tanklar, Kurutma Silindirleri, Isı Eşanjörleri, Buhar Seperatörleri, Isıtma Bataryaları, Fırınlar, Tavalar-Tablalar

Tanks, Drying Cylinders, Heat Exchangers, Steam Separators, Heating Coils, Ovens, Pans-Tables

Ürün sayfası için okutun

Scan for product page

Tahliye Kapasitesi / Discharge Capacity

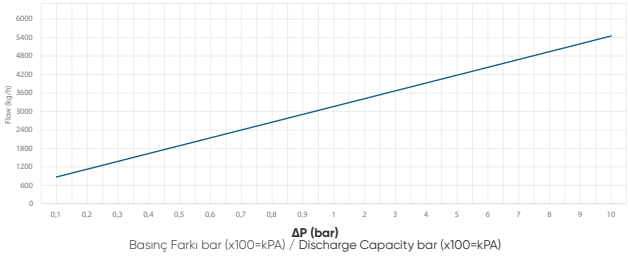

Basınç Farkı bar (x100=kPA) / Discharge Capacity bar (x100=kPA)

Malzeme Özellikleri Material Specifications

No	Parça Adı / Part Name	Malzeme / Material
1	Gövde / Body	GJS 400
2	Kapak / Bonnet	GJS 400
3	Conta / Gasket	Grafit / Graphite
4	Şamandıra / Float	AISI 304
5	Orifis / Orifice	AISI 304
6	Şamandıra Yatak / Floater Bearing	AISI 304
7	Akış Düzenleyici / Flow Controller	AISI 304
8	Stoplama Parçası / Stopper	AISI 304
9	Kapsül Somunu / Capsule Nut	AISI 304
10	Kapsül Alt Yatak / Capsule Bottom Bearing	AISI 304
11	Termostatik Kapsül / Termostatic Capsule	AISI 304
12	Kapsül Tutucu / Capsule Holder	AISI 304
13	Şamandıra Pim / Floater Pin	AISI 304
14	Bağlantı Cıvatası / Connetion Bolt	A 270
15	Orifis Pul / Orifice washer	AISI 304
16	Etiket / Label	Alüminyum / Aluminum

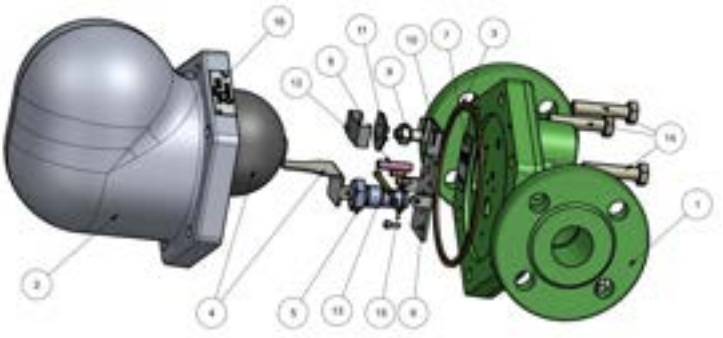

Ölçüler Dimensions

ÖLÇÜLER / Dimensions	Anma Basıncı / Nominal Pressure	16 BAR		
	Anma Çapı / Nominal Diameter	DN	32	40	50
Vana Boyutları / Valve Dimensions		ØD	140	150	165
		Øg	76	84	99
		Øk	100	110	125
		Ødxn	19X4		
		A	190		220
		L	320		
		h	107		122
		B	244		252