Sfero Döküm / Ductile Iron

T-1530



Genel Özellikler / General Specifications
Çalışma Sıcaklık Aralığı / Working Temperature : -10 ... +120 °C (16 Bar),
200 °C (13 Bar), 250 °C (11 Bar), 300 °C (10 Bar)

Standartlar / Standards
Sertifikalar / Certificates :
Tasarım / Design : TS EN ISO 4126
Flanş Boyutları / Flange Dimensions : TS EN 1092-2 (PN 16)
Alından Alına Boyutlar / Face to Face Dimensions : TS EN 558 (Seri 8)
Testler / Tests : TS EN 12266-1

Uygulamalar / Applications
Doymuş buhar sistemleri
Saturated steam applications

Ürün sayfası için okutun
Scan for product page

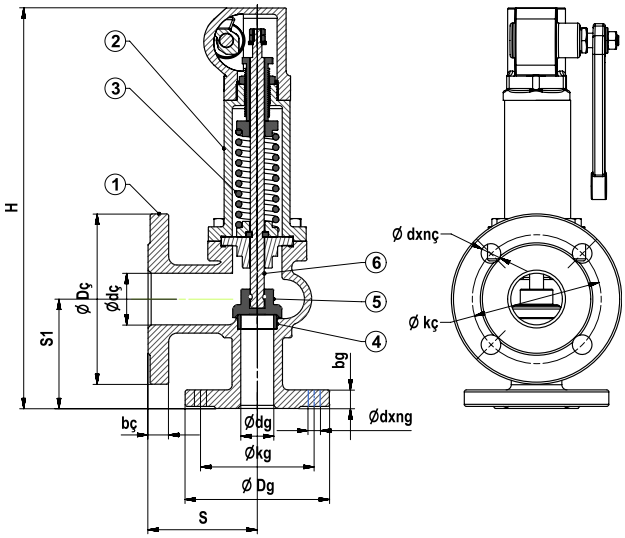

Malzeme Özellikleri Material Specifications

No	Parça Adı / Part Name	Malzeme / Material
1	Gövde / Body	GGG 40 - EN GJS 400-15 - Sfero Döküm / Ductile Iron
2	Kapak / Bonnet	GGG 40 - EN GJS 400-15 - Sfero Döküm / Ductile Iron
3	Yay / Spring	X12CrNi18 8 - AISI302 - Paslanmaz Çelik / Stainless Steel
4	Sit / Seat	X5CrNi18-10 - AISI304 - Paslanmaz Çelik / Stainless Steel
5	Klape / Disc	X5CrNi18-10 - AISI304 - Paslanmaz Çelik / Stainless Steel
6	Mil / Stem	X5CrNi18-10 - AISI304 - Paslanmaz Çelik / Stainless Steel

Ölçüler Dimensions

Anma Basıncı Nominal Pressure		16 Bar						
Anma Çapı Nominal Diameter	DN	25 / 40	32 / 50	40 / 65	50 / 80	65 / 100	80 / 125	100 / 150
Vana Boyutları Valve Dimensions	S	100	110	115	120	140	160	180
	S1	105	115	140	150	170	195	220
	H	410	435	470	490	580	755	860
	Dg	115	140	150	165	185	200	220
	Dç	150	165	185	200	220	250	285
	dg	25	32	40	50	65	80	100
	dç	40	50	65	80	100	125	150
	kg	85	100	110	125	145	160	180
	kç	110	125	145	160	180	210	240
	bg	16	18		20		22	24
	bç	18	20		22	24	26	
	dxng	14x4	19x4				19x8	
	dxnç	19x4			19x8			23x8
Ağırlık Weight	Kg	13	16	18	21	33	50	70