Paslanmaz Çelik (Dişli) / Stainless Steel (Threaded)

T-1640



Ürün sayfası için okutun
Scan for product page

Genel Özellikler / General Specifications
Çalışma Sıcaklık Aralığı / Working Temperature : 0 ... +400°C

Standartlar / Standards
Tasarım / Design : TS EN ISO 5117
Alından Alına Boyutlar / Face to Face Dimension : L (1/2" - 3/4" - 1")
Dişli Bağlantı / Threaded: BSPT
Testler / Tests : TS EN ISO 5117 / EN 12266

Uygulamalar / Applications
Termodinamik kondenstop ürünü buhar tesisatları ve buhar ekipmanı ekipmanları için uygundur. Buharın sızmasını önler ve yoğuşma suyunu boşaltır, böylece enerji tasarrufu sağlar ve su darbesi durumunu ve bunun neden olduğu sorunları önler.

This type of steam trap is suitable for steam piping and steam equipment equipment. It prevents the leakage of steam and drain condensation water, which thus saves energy and prevents water hammer situation and the trouble caused by it.

Kullanım Alanları / Usage Areas
Buhar, Kızgın Buhar
Steam, Superheated Steam

- Çevresel nemden etkilenmeyecek buhar veya hava termal yalıtım cihazına sahiptir.
- Hareket sıklığını azaltır ve ömrünü uzatır.
- Filtre ve tahliye vanası ile donatılmıştır.
- Büyük kapasite ile çalışırken hassas ve güvenilirdir.

- It has the steam or air thermal insulation device, which will not be affected by the environmental humidity.
- It reduces the frequency of motion and lenghtens the lifetime.
- It is equipped with filter and drain valve.
- It is sensitive and reliable in operation with large capacity.

Malzeme Özellikleri Material Specifications

No	Parça Adı / Part Name	Malzeme / Material
1	Gövde / Body	304
2	Kapak / Cover	304
3	Disk/ Disc	440C
4	Sit / Seat	440C
5	Kapak Contası / Cover Gasket	Grafit + 304 / Graphite + 304
6	Yalıtım Kapağı / Insulation Cover	304
7	Filtre / Filter	304
8	Tapa / Plug	304

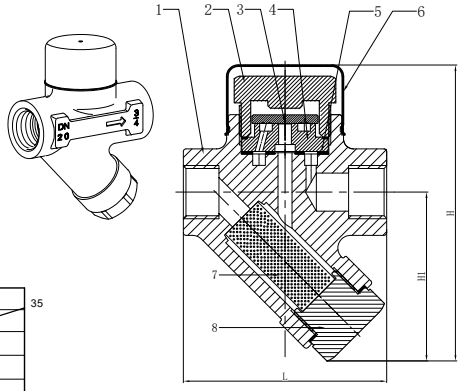

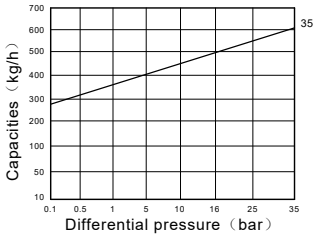

Ölçüler Dimensions

ÖLÇÜLER / Dimensions	Anma Basıncı / Nominal Pressure	40 Bar			
	Anma Çapı / Nominal Diameter	DN	15	20	25
	Vana Boyutları / Valve Dimensions	L	80	90	90
		H	118	122	124
		H1	67	69	71
		Kg	-	-	-