Sfero Döküm / Ductile Iron

T-1435



Genel Özellikler / General Specifications

Çalışma Sıcaklık Aralığı / Working Temperature : -10 ... +110 °C (16 Bar)
"Pik Kullanım Sıcaklığıdır"

Standartlar / Standards

Sertifikalar / Certificates :
Tasarım / Design : TS EN 1171
Flanş Boyutları / Flange Dimensions : TS EN 1092-2 (PN 16)
Alından Alına Boyutlar / Face to Face Dimensions : TS EN 558 (Seri 14)
Testler / Tests : TS EN 12266-1

Uygulamalar / Applications

Sıcak ve soğuk su sistemleri, asit ve alkali özelliği bulunmayan sıvı akışkanlar
Hot and cold water systems, non-acidic and non-flammable liquid fluids

Malzeme Özellikleri Material Specifications

No	Parça Adı / Part Name	Malzeme / Material
1	Gövde / Body	SFERO/EN GJS 400
2	Sürgü / Wedge	SFERO/EN GJS 400 + EPDM
3	Sürgü Somunu / Wedge Nut	Brass / Pirinç
4	Mil / Stem	420 SS
5	Kapak Contası / Bonnet Gasket	EPDM
6	Kapak / Bonnet	SFERO/EN GJS 400
7	O-Ring	EPDM
10	Mil Burcu / Stem Collar	Brass / Pirinç
11	O-Ring	EPDM
12	O-Ring	EPDM
13	Glen Flanşı /Gland Flange	SFERO/EN GJS 400
14	Toz Contası / Dustproof Ring	EPDM
15	Volan / HandWheel	SFERO/EN GJS 400

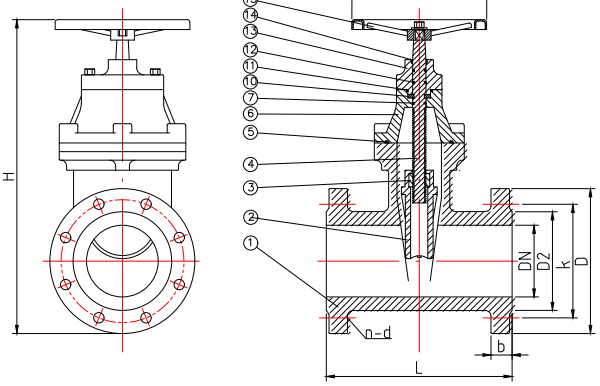

Ölçüler Dimensions

Anma Basıncı / Nominal Pressure		16 Bar														
Anma Çapı / Nominal Diameter	DN	40	50	65	80	100*	125	150*	200*	250*	300*	350*	400*	450*	500*	600*
Vana Boyutları / Valve Dimensions	L	140	150	170	180	190	200	210	230	250	270	290	310	330	350	390
	D	150	165	185	200	220	250	285	340	405	460	520	580	640	715	840
	k	110	125	145	160	180	210	240	295	355	410	470	525	585	650	770
	D2	84	99	118	132	156	184	211	266	319	370	429	480	548	610	720
	b	19	19	19	19	19	19	19	20	20	25	26	28	30	32	36
	n	4	4	4	8	8	8	8	12	12	12	16	16	20	20	20
	d	19	19	19	19	19	19	23	23	28	28	28	31	31	34	37
	H	315	335	350	400	450	510	570	690	840	930	1090	1185	1320	1435	1645
	W	180	180	180	220	220	260	260	320	400	400	400	600	600	600	600