Sfero Döküm (Dişli) / Ductile Iron (Threaded)

T-1630



Genel Özellikler / General Specifications
Çalışma Sıcaklık Aralığı / Working Temperature : 250 °C (16 Bar)

Kullanım Alanları / Usage Areas
Tanklar, Kurutma Silindirleri, Isı Eşanjörleri, Buhar Seperatörleri, Isıtma Bataryaları, Fırınlar, Tavalar-Tablalar
Tanks, Drying Cylinders, Heat Exchangers, Steam Separators, Heating Coils, Ovens, Pans-Tables

Ürün sayfası için okutun
Scan for product page

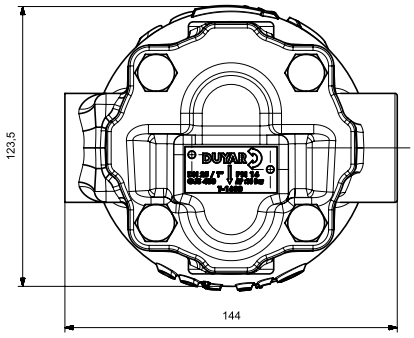

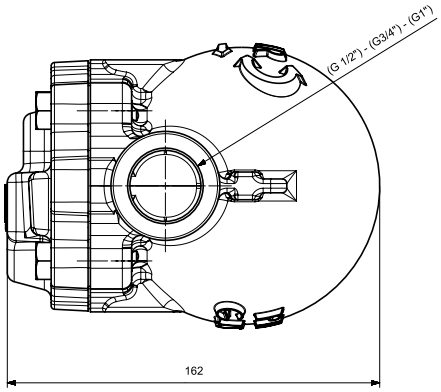

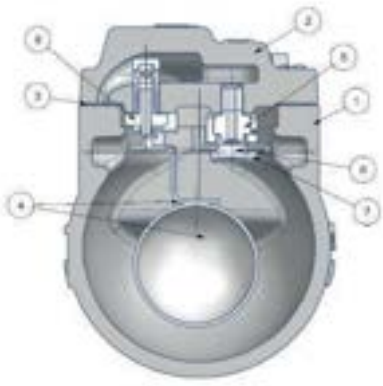

Bağlantı / Connection : Dişli (Threaded)
Bağlantı Ölçüleri / Connection Dimensions : 1/2" - 3/4" - 1"
Çalışma Basıncı / Operating Pressure : PN 16
Çalışma Sıcaklığı / Operating Temperature : 250°C

Malzeme Özellikleri Material Specifications

No	Parça Adı / Part Name	Malzeme / Material
1	Gövde / Body	EN GJS 400
2	Kapak / Bonnet	EN GJS 400
3	Conta / Gasket	Tel Takviyeli Grafit / Wire Reinforced Graphite
4	Şamandıra / Float	Paslanmaz Çelik / Stainless steel
5	Kapsül Somunu / Capsule Nut	Paslanmaz Çelik / Stainless steel
6	Kapsül / Capsule	Paslanmaz Çelik / Stainless steel
7	Kapsül Sacı / Capsule Sheet	Paslanmaz Çelik / Stainless steel
8	Şamandıra Somunu / Float Nut	Paslanmaz Çelik / Stainless steel