Pirinç Dövme / Forced Brass

T-2110



Genel Özellikler / General Specifications
Çalışma Sıcaklık Aralığı / Working Temperature : -10 ... +110 °C (25 Bar)

Standartlar / Standards
Tasarım / Design : TS EN 13547
Diş Standardı / Thread Standard : EN ISO 228-1
Testler / Tests : TS EN 12266-1

Uygulamalar / Applications
Sıcak ve soğuk su sistemleri, basınçlı hava, asit ve alkali özelliği bulunmayan sıvı akışkanlar
Hot and cold water systems, compressed air, non-acidic and non-flammable liquid fluids

Ürün sayfası için okutun
Scan for product page

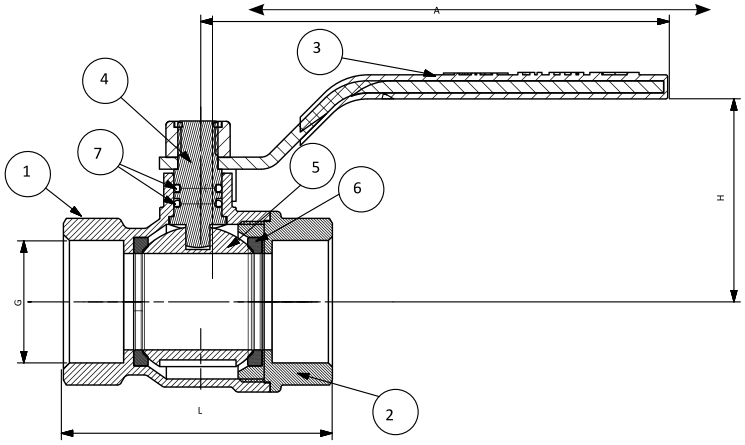

Malzeme Özellikleri Material Specifications

No	Parça Adı / Part Name	Malzeme / Material
1	Gövde / Body	Cuzn40pb2 Pirinç Dövme / Brass Forging
2	Kapak / Bonnet	Cuzn40pb2 Pirinç Dövme / Brass Forging
3	Kol / Lever	St37-2 - Çelik + Galvaniz + Vinil Kaplama / Steel + Galvanizing + Vinly Plated
4	Mil / Stem	CuZn40Pb2 - CW617N - Pirinç / Brass
5	Küre / Ball	CuZn40Pb2 - CW617N - Pirinç + Krom Kaplama / Brass + Chrome Plated
6	Ringler / Seals	Teflon - PTFE
7	O-Ring	EPDM

Ölçüler Dimensions

Anma Basıncı / Nominal Pressure		25 Bar						16 Bar		
Anma Çapı / Nominal Diameter	DN	15	20	25	32	40	50	65	80	100
Vana Boyutları / Valve Dimensions	G	1 / 2"	3 / 4"	1"	1 1 / 4"	1 1 / 2"	2"	2 1 / 2"	3"	4"
	L	46	55	65	80	90	104	150	180	
	H	40	45	60	65	80	85	110	122	132
	A	83		117		163		220		
Ağırlık / Weight	Kg	0,15	0,244	0,45	0,65	0.96	1.43	3,63	5,6	9,1

* DN40 - DN50'de küre ve mil paslanmaz çeliktir. / In DN40–DN50, the ball and the stem are made of stainless steel.