Sfero Döküm / Ductile Iron

T-1470



Genel Özellikler / General Specifications

Bağlantı: TS EN 1092-2
Bağlantı Ölçüleri: DN 50-DN400
Çalışma Basıncı: PN 10
Çalışma Sıcaklığı: Max. 90°C
Alından Alına Boyutlar: TS EN 558 Seri 1
Testler / Tests : TS EN 12266
Çift Yönlü / Bidirectional
Paslanmaz Klape / Stainless Steel Disc

Uygulamalar / Applications

Kağıt Endüstrisi, Petrokimya Endüstrisi, Madencilik, Gida Endüstrisi, Çamur Sıvıları, Atık, Sıcak, Soğuk Su, Su Arıtma Tesisleri, Tanklar
Paper Industry, Petrochemical Industry, Mining Industry, Food Industry, Drilling & Slurry Fluids, Wastewater, Hot & Cold Water Systems, Water Treatment Plants, Storage Tanks

Malzeme Özellikleri Material Specifications

No	Parça Adı / Part Name	Malzeme / Material
1	Gövde / Body	GGG40 - EN GJS 400
2	Conta / Sealing Ring	EPDM
3	Klape / Disc	304
4	Kılavuz Parçası / Guide Pad	PTFE (Teflon)
5	Salmastra / Packing	PTFE - EPDM
6	Salmastra Gleni / Packing Gland	WCB Steel
7	Kılavuz Kolu / Yoke	ST 37-3
8	Mil / Stem	420 Paslanmaz Çelik / Stainless Steel 420
9	Somun / Nut	Pirinç / Brass
10	Üst Başlık / Yoke Head	EN GJL 200
11	Yatak / Bearing	100Cr6
12	Volan / Handwheel	GGG40 - EN GJS 400
13	Kapak / Cap	ST 37-3
14	Cıvatalar-Somunlar/ Bols-Nuts	A2-70 Çelik / A2-70 Steel

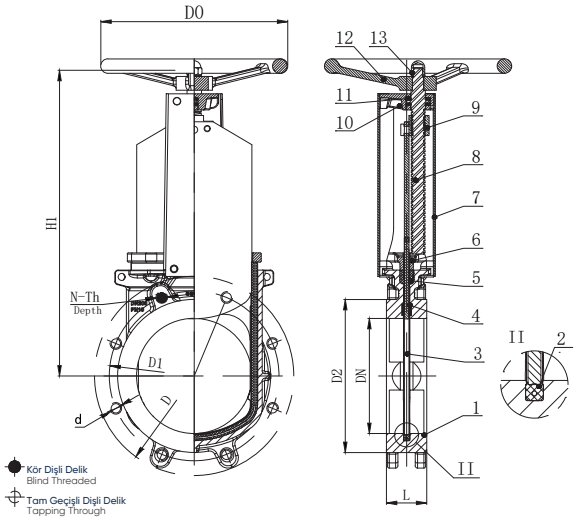

Ölçüler Dimensions

Anma Basıncı / Nominal Pressure		10 Bar													
Anma Çapı / Nominal Diameter	DN	50	65	80	90	100	125	150	175	200	225	250	300	350	400
Vana Boyutları / Valve Dimensions	L	48		51			57			70			76		89
	D	165	185	200	210	220	250	285	305	340	350	395	445	505	565
	D1	125	145	160	170	180	210	240	265	295	310	350	400	460	515
	D2	99	118	132	142	156	184	211	237	266	282	319	370	429	480
	D0	180	200		220	240	260	280		300		320	350	400	450
	N-Th	4XM16		8XM16			8XM20		12XM20		16XM20	16XM24	20XM24	20	20
	T	12						14		16				18	20
	●	2									4			8	10
	⊕	2		6							4			8	6
	d	Ø18						Ø23							Ø27
	H1	290	330	358	378		428	490	553	588	656	690	815	890	980