Y-7020



Genel Özellikler / Specifications

Çalışma Basıncı / Working Pressure
Orta Basınç Aralığı / Medium Pressure Range: 1,5–10 bar
Yüksek Basınç Aralığı / High Pressure Range: 1,5–16 bar

Çalışma Sıcaklığı Aralığı / Operating Temperature Range: -5°C ila 80°C

Flanş Bağlantısı / Flange Connection: EN 1092–2 PN 16

Testler / Tests
Gövde Testi / Body Test: 1,5 x PN (TS EN 12266 –1)
Sızdırmazlık Testi / Sealing Test: 1,2 x PN (TS EN 12266–1)

Kaplama / Coated: Kumlama + Elektrostatik Toz Boya (RAL Serisi)

Flatörlü seviye kontrol vanaları, isale hatlarında bulunan su deposu, rezervuar, basınç kırıcı maslak v.b su depolayan yapılarda suyun seviyesini kontrol etmek için kullanılan hidrolik kontrol vanalarıdır. Ana vananın açma-kapama yapabilmesi için, mevcut şebekede minimum 12 metre su basıncı olması gerekmektedir.Vana ekstra bir enerji gerektirmeden tamamen hidrolik olarak hat basıncı ile çalışır.

Float-operated level control valves are hydraulic control valves used to regulate water levels in storage structures such as water tanks, reservoirs, and break pressure tanks located along transmission lines. A minimum network pressure of 12 meters of water column is required for the main valve to operate (open/close). The valve operates fully hydraulically using line pressure, without requiring any external energy source.

Hidrolik Kontrol Sistemleri
1. Kontrol Vanası
2. İğneli Valf
3. Parmak Filtre
4. Mini Vana
5. Flatör Takımı

Hydraulic Control Systems
1. Control Valve
2. Needle Valve
3. Finger filter
4. Mini Ball Valve
5. Float Kit

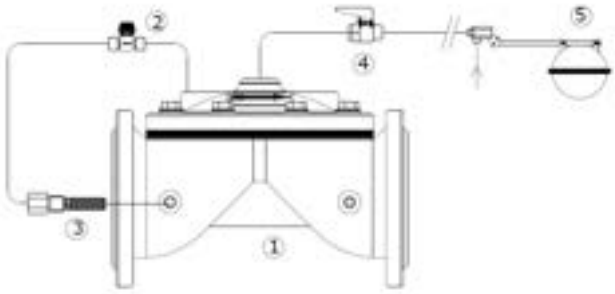

Malzeme Özellikleri Material Specifications

No	Parça Adı/Part Name	Malzeme/Material
1	Vana Gövdesi / Body	GG 25–Opsiyonel / Optional: GGG 40
2	Vana Kapağı / Bonnet	GG 25–Opsiyonel / Optional: GGG 40
3	Yay / Spring	Epoksi Kaplı Yay Çeliği–Opsiyonel : SS Paslanmaz Epoxy-Coated Spring Steel – Optional: Stainless Steel (SS)
4	Yay Baskısı / Spring Pressure	Nylon 6
5	Diyafram / Diaphragm	Güçlendirilmiş EPDM–Opsiyonel: Nitril Reinforced EPDM – Optional: Nitrile
6	Rondela / Washer	8.8 Galvaniz Çelik–Opsiyonel: A2 Inox Grade 8.8 Galvanized Steel – Optional: A2 Stainless Steel (SS)
7	Cıvata & Somun / Bolt & Nut	8.8 Galvaniz Çelik–Opsiyonel: A2 Inox Grade 8.8 Galvanized Steel – Optional: A2 Stainless Steel (SS)
8	Kontrol Fittings / Control Fittings	Kom-Nikel Kaplı Alloy7– Pirinç Nickel-Plated Alloy 7 – Brass
9	İletim Borusu / Pilot Tube	Güçlendirilmiş Naylon–Opsiyonel : Bakır Reinforced Nylon – Optional: Copper



Montaj Detayı Assembly Detail

Örnek Ürün Montaji
1. Flatörlü Seviye Kontrol Vanası
2. İzolasyon Vanası
3. Hava Tahliye Vanası
4. Flatör Asamblesi
5. Depo/ Rezervuar

Typical Product Installation
1. Float Level Control Valve
2. Isolation Valve
3. Air Relief Valve
4. Float Assembly
5. Tank/Reservoir

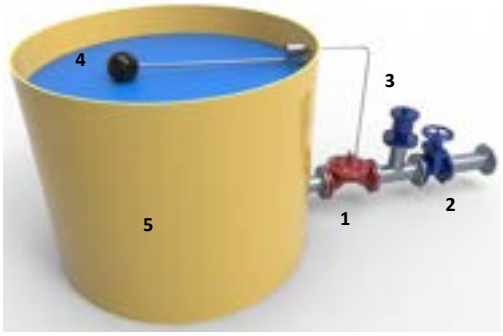

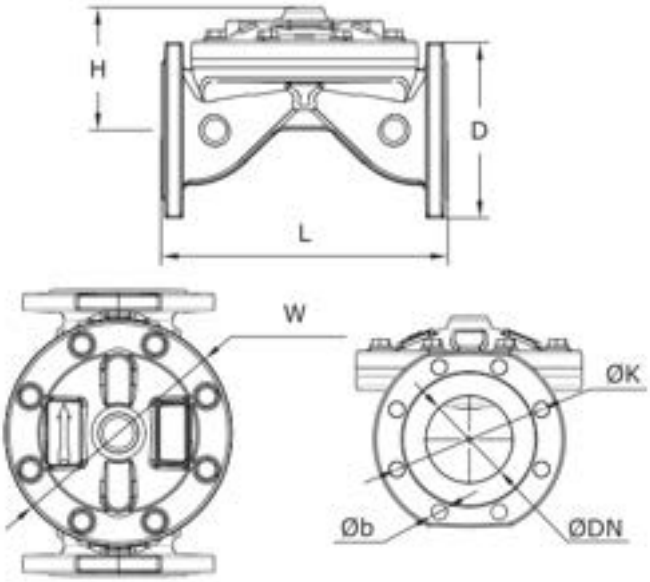

Ölçüler Dimension

Anma Basıncı Nominal Pressure	PN	16 Bar						
Anma Çapı Nominal Diameter	DN	50	65	80	100	125	150	200
Vana Boyutları Valve Dimensions	D	165	185	200	220	250	285	340
	H	105	110	125	145	227	244	272
	L	225	250	305	330	380	400	450
	K	125	145	160	180	210	240	295
	W	165	185	220	250	320	320	320
	dxn	19X4		19X8			23X8	23X12
Ağırlık Weight	Kg.	13	16	21	27	45	48	76