Pirinç Dövme / Forced Brass

T-2130



Genel Özellikler / General Specifications

Çalışma Sıcaklık Aralığı / Working Temperature : -10... +110 °C (25 Bar)

Standartlar / Standards

Tasarım / Design : TS EN 13547
Diş Standardı / Thread Standard : EN ISO 228-1
Testler / Tests : TS EN 12266-1

Uygulamalar / Applications

Sıcak ve soğuk su sistemleri, basınçlı hava, asit ve alkali özelliği bulunmayan sıvı akışkanlar
Hot and cold water systems, compressed air, non-acidic and non-flammable liquid fluids

Ürün sayfası için okutun
Scan for product page

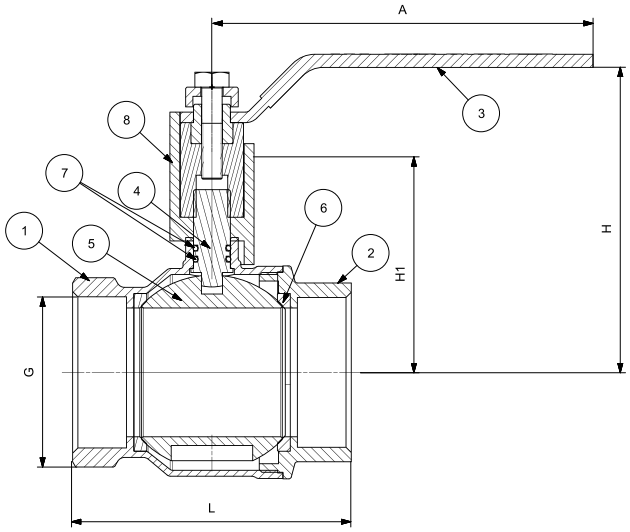

Malzeme Özellikleri Material Specifications

No	Parça Adı / Part Name	Malzeme / Material
1	Gövde / Body	Cuzn40pb2 Pirinç Dövme / Brass Forging
2	Kapak / Bonnet	Cuzn40pb2 Pirinç Dövme / Brass Forging
3	Kol / Lever	St37-2 - Çelik + Galvaniz + Vinil Kaplama / Steel + Galvanizing + Vinly Plated
4	Mil / Stem	Cuzn40pb2- Cw617n Pirinç / Brass
5	Küre / Ball	Cuzn40pb2- Cw617n Pirinç+krom Kaplama / Brass + Chrome Plated
6	Ringler / Seals	Teflon - PTFE
7	O-Ring	EPDM
8	Boyun / Neck	Zamak Enjeksiyon / Zamek Injection

Ölçüler Dimensions

Anma Basıncı Nominal Pressure		25 Bar					
Anma Çapı Nominal Diameter	DN	15	20	25	32	40	50
Vana Boyutları Valve Dimensions	G	1 / 2"	3 / 4"	1"	1 1 / 4"	1 1 / 2"	2"
	L	46	55	65	80	90	104
	H	65	68	81	86	113	120
	H1	45	48	55	60	81	90
	A	86		115		155	
Ağırlık Weight	Kg.	0,27	0,35	0,6	0,76	1,13	1,6

* DN40 - DN50'de küre ve mil paslanmaz çeliktir. / In DN40–DN50, the ball and the stem are made of stainless steel.