Çift Klapeli Çekvalf
Dual Plate Check Valve

DUYAR
Since 1965

Y-4065



Genel Özellikler / General Specifications

Ölçü / Dimensions: 2" - 10"
Çalışma Sıcaklığı / Working Temperature: -10 ... +120 °C (16 Bar)
Akış hassasiyeti / Flow Sensitivity: 500 GPM

Ürün sayfası için okutun
Scan for product page

Standartlar / Standards

Flanş Boyutları / Flange Dimensions: TS EN 1092-2 (PN 16)
Testler / Tests: TS EN 12266-1

FM APPROVED
UL LISTED

Sistemdeki suyun tek yönlü olarak geçişine izin verir. Basınç kayıpları fazla olduğundan yangın tesisatlarında çok sayıda çekvalf kullanılması istenmez.

Permits the flow of the fluid in only one direction. Due to the amount of pressure losses the use of multiple check valves is rather not requested in fire protection systems.

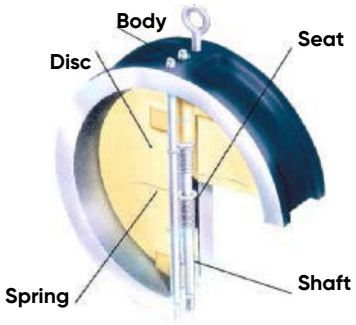

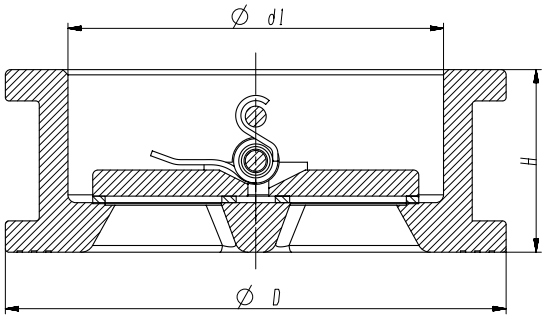

Malzeme Özellikleri Material Specifications

No	Parça Adı/Part Name	Malzeme/ Material
1	Gövde/Body	GGG 40
2	Klape/Disc	CF8
3	Mil/Shaft	304
4	Yay/Spring	304
5	Sit/Seat	EPDM

Ölçüler Dimension

Anma Basıncı Nominal Pressure	PN	300 psi (21 bar)							
Anma Çapı Nominal Diameter	DN	50	65	80	100	125	150	200	250
Vana Boyutları Valve Dimensions	ØD	104.0	122.5	134.0	160.0	192,0	217.5	273.0	327.0
	Ød1	70.5	89.0	98.0	121.0	145,0	170.0	218.0	265.5
	H	54.0	60.0	67.0	67.0	70,0	94.5	127.0	140.0

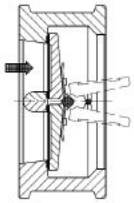

YATAY AKIŞ
HORIZONTAL FLOW

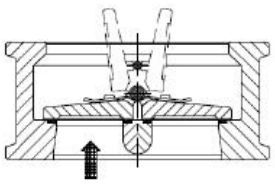

DİKEY AKIŞ
VERTICAL FLOW

Minimum Açılma Basıncı Cracking Pressure

Anma Direction	DN	50	65	80	100	125	150	200	250
Akış Flow	NPS	2"	2.5"	3"	4"	5"	6"	8"	10"
↑	Cracking Pressure (KPa)	0.3	0.3	0.3	0.3	0.3	0.3	0.3	1.2
→		0.2	0.2	0.2	0.2	0.2	0.2	0.2	1