DUYAR
Since 1965

Y-7015



Genel Özellikler / Specifications

Çalışma Basıncı / Working Pressure: 20,7 bar (300 psi)
Ayar Basıncı / Set Pressure: Fabrikada önceden ayarlanmış çıkış basıncı 5 bar (75 psi) / Factory preset outlet pressure 5 bar (75 psi)
Çalışma Sıcaklığı Aralığı / Operating Temperature Range: 0°C ila 90°C
Flanş Bağlantısı / Flange Connection: EN1092-2 PN16'ya göre flanşlıdır, talep edilen vanalara bağlıdır, flanşlar ANSI B16.1 Sınıf 125'e göre delinebilir.
Flanged according to EN1092-2 PN16, depends on requested valves, flanges can be drilled according to ANSI B16.1 Class 125.

Özellikler / Specifications

- Geniş bir akış aralığında çalışır.
  Operates in a wide flow range.
- Y tip gövdesi sayesinde basınç kayıpları düşüktür.
  Thanks to its Y type body, pressure losses are low.
- Gövde üzerinde bulunan bağlantı delikleri sayesinde vana simetri bağlanabilir.
- Ayar basıncı, basınç düşürücü pilot vana üzerinde bulunan tek ayar vidası ile ayarlanabilir.
  Adjustment pressure can be adjusted with a single adjustment screw on the pressure reducing pilot valve.
- Boru hattından sökülmeden bakımı yapılabilir.
  It can be maintained without dismantling from the pipeline.
- Vana boyutu L, EN558 Seri 1'e uygundur.
  Valve size L conforms to EN558 Series 1.
- Çıkış basıncı ayar aralığı: 2 - 15 bar (30 - 220 psi) -(Farklı bir set değeri için siparişinizde lütfen belirtiniz.)
  Output pressure adjustment range: 2 - 15 bar (30- 220 psi)-Except this range, please specify your intended set pressure while ordering.
- Boya: Epoksi Fırın Boyası
  Paint: Epoxy Oven Paint

Duyar pilot kontrollü relief vanaları çalışma prensibi: Sprinkler sistemindeki su basıncı, önceden belirlenmiş ayar değerini aştığında, pilot vana bu artışı algılar ve ana vananın açılmasını sağlar. Böylece fazla basınç, tahliye hattı üzerinden sistem dışına atılır. Basınç tekrar normal seviyeye indiğinde, pilot vana kapanır ve ana vana sızdırmaz şekilde kapanarak normal çalışma konumuna döner.

Duyar pilot operated pressure relief valve working principle: When the pressure of the sprinkler system exceeds the preset setpoint, the pilot valve senses the increase and opens the main valve, allowing excess pressure to be discharged through the outlet. Once the pressure returns to normal, the pilot closes and the main valve reseats to resume normal operation with leak-tight closure.

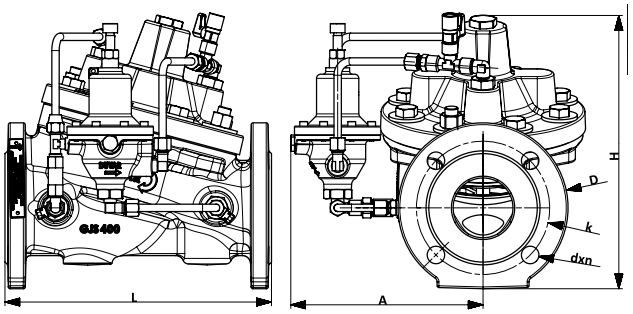

Tipik Uygulama/Typical Uygulama



Ölçüler Dimension

Anma Basıncı Nominal Pressure	PN	300 psi (21 bar)				
Anma Çapı Nominal Diameter	DN	65	80	100	150	200
Vana Boyutları Valve Dimensions	L	290	310	350	480	600
	H	300	310	380	475	562
	D	212	216	232	262	290
	k	185	200	229	285	343
	g	145	160	180	240	295
	b	22	22	24	26	30
	dxn	19x4	19x8	19x8	23x8	23x12
Ağırlık / Weight	Kg.	30	31,5	47,5	87	159,5

Not:Relif vanamızı sipariş ederken lütfen amaçlanan ayar basıncını belirtiniz.
Not: While you are ordering the pressure-relief valve, please specify your intended set pressure.