Y-4021



Genel Özellikler / General Specifications

Ölçü / Dimensions: DN250 - DN300
Anma Basıncı / Nominal Pressure: 300 psi (20,6 bar)
Çalışma Sıcaklığı / Working Temperature: -20°C, +120°C

Ürün sayfası için okutun
Scan for product page

Standartlar / Standards

Tasarım / Design: FM 1112, UL 1091
Testler / Tests: FM 1112, UL 1091

Bölgesel kontrol vanası olarak tanımlanırlar. Mahal içi zonları birbirinden ayırmak (kontrol etmek) için, su besleme hatları üzerinde kesme vanası olarak kullanılırlar. Kesme veya kontrol amaçlı olarak kelebek vana veya yükselen milli vana kullanılır. Yangın sistemlerinde kullanılan tüm vanaların konumu görülebilir ve elektriksel olarak izlenebilir olmalıdır. Kelebek vanalar dişli kutulu volanlı tiptedir. Kelebek vanaların izleme anahtarı vana içindedir ve üzerinde açık kapalı konum göstergesi bulunur.

They are defined as local control valves. Generally they are used in water feed lines as interruption valves in order to separate (to control) zones in the location. Butterfly valves or rising stem valves are used in order to shut off or to control the flow. The position of all valves in fire systems should be visible and electrically monitored. This butterfly valve type has a gearbox with handwheel. The supervisory switch is located inside the butterfly valve and includes also an on/off indicator.

Ölçüler Dimension

Anma Basıncı Nominal Pressure	21 Bar / 300 Psi		
Anma Çapı Nominal Diameter	DN	250	300
Boyutlar Dimensions [mm]	A	260	300
	B	200	240
	C	45	45
	D	320	375
	H	126	161
	K	230	249
	J	290	350
	P	125	150
	M	102	125
	N	12	14
	d	22	24
	I	66.5	76.9

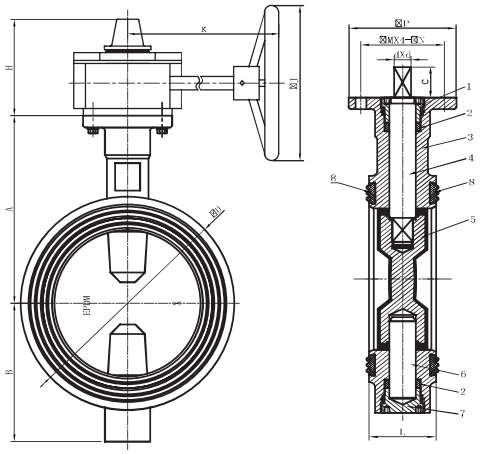

Malzeme Özellikleri Material Specifications

No	Part Name Parça İsmi	Material Malzeme
1	Üst Mil Somunu/Upper Stem Nut	WCB
2	Oring / Oring	EPDM
3	Gövde / Body	Sfero Döküm / Ductile Iron
4	Üst Mil / Upper Stem	SS416
5	Klape / Disc	Sfero Döküm / Ductile Iron + Epdm
6	Alt Mil / Lower Stem	SS416
7	At Mil Somunu/Lower Stem Nut	WCB
8	Conta / Gasket	EPDM