ERHARD

Weichdichtender Absperrschieber

Multamed



quality as tradition.

Über uns



Unsere Tradition

Im Jahr 1871 als bodenständiges Familienunternehmen gegründet steht der Name ERHARD auch 150 Jahre später für dieselben Werte: Qualität, Lösungskompetenz und Leistungsstärke. Unsere Beständigkeit, Zuverlässigkeit und Erfahrung sind zentrale Bausteine für die Weiterentwicklung in der Zukunft.

Wir sind stolz auf die langjährige Zugehörigkeit und Identifikation unserer Mitarbeiter und Mitarbeiterinnen, welche bereits in mehreren Generationen die Familientradition fortsetzen. Mit unseren Kunden, Partnern sowie Lieferanten verbindet uns eine langjährige Partnerschaft in der wir stetig an Lösungen arbeiten, unser Ziel zu erreichen: Der Schutz von Wasser und der Sicherstellung der Trinkwasserversorgung an Orten auf der ganzen Welt und unter allen denkbaren Bedingungen.

Kompletter Prozess im Haus, von der Konzeption und Konstruktion bis zum zuverlässigen Wartungsservice - auch nach vielen Jahrzehnten

MADE IN GERMANY

Konstruktion made in Germany

100 % der ERHARD Armaturen werden geprüft gemäß DIN EN 12266 & über den Industriestandard hinaus

Präqualifikationen und Audits, TÜV-Zertifizierung nach DIN EN ISO 9001, ISO 14001, ISO 50001

Trinkwasserzulassungen der meist renommierten Organisationen weltweit (z.B. DVGW, WRAS, Kiwa, EAC, NSF)

Immer auf dem neusten Stand: technische Entwicklung und digitale Lösungen (ERHARD.live Produkte)

Beschichtungskompetenz: Epoxid, Spezialbeschichtungen

Breites Angebot an After-Sales und Service - führt zu einer Verlängerung der Lebensdauer der Armaturen

Als führender Anbieter von Lösungen rund um den gesamten Wasserkreislauf, tragen wir zum Schutz von und zur Versorgung mit Wasser auf der ganzen Welt bei.

>150 Jahre

Armaturenkompetenz seit mehr als **150 Jahren**

Armaturen **bis zu DN 3600**

Lösungsanbieter inklusive technischer Berechnung

Zugehörigkeitsgefühl der Mitarbeiter und familiäre Atmosphäre

Faire und vertrauensvolle Partnerschaft

Weitergabe des Know-Hows durch Kundenschulungen



Qualität

Die erstklassige Qualität der Produkte stellt seit der Firmengründung die Basis für den Erfolg von ERHARD dar. Sie verbindet Generationen von ERHARD Mitarbeiter und Mitarbeiterinnen, Partnern und Kunden miteinander. Der Begriff Qualität verkörpert dabei Merkmale wie Zuverlässigkeit, Sicherheit und Langlebigkeit und zeigt den hohen Anspruch den ERHARD und seine Mitarbeiter und Mitarbeiterinnen an die Produkte stellen. Dabei sind wir stolz auf die hohe Leidenschaft der Mitarbeiter und Mitarbeiterinnen auch über den Standard hinaus zu gehen.

Scannen und den Multamed in Aktion sehen.

Sorgenfrei im Betrieb. Verlässlich in der Leistung.

Die Versorgung von und mit sauberem Trinkwasser stellt Betreiber und Kommunen vor immer größere Herausforderungen. Undichte Armaturen oder Rohre beispielsweise können zu Verkeimung führen und die zuverlässige und saubere Versorgung, durch z.B. eines Ausfalls der Anlage, gefährden. Aus diesem Grund ist die zuverlässige Leistung von Armaturen von immenser Bedeutung. Ist es am Ende doch das Ziel jedes Betreibers oder Anwenders, eine Armatur, wenn möglich, einmal einzubauen und sorgenfrei über Jahrzehnte in Betrieb zu wissen.

Bereits seit den 70er Jahren ist der ERHARD Multamed Absperrschieber bekannt für hervorragende Qualität und Zuverlässigkeit. Der Name „Multamed“ setzt sich aus dem lateinischen multa = viel und media = Betriebsmittel zusammen und charakterisiert die Besonderheit dieser Konstruktion. Die gewählten Werkstoffe machen es möglich den Multamed Absperrschieber für die verschiedensten Medien einzusetzen. Hauptseinsatzgebiet ist und bleibt jedoch die klassische Trinkwasseranwendung.

Die neue Generation des ERHARD Multamed Absperrschiebers vereint die hervorragenden Eigenschaften der ersten Generation von hochwertigsten Materialien und Design mit State-of-the-Art Technologie. Der hohe Qualitätsanspruch an ERHARD Armaturen ist und bleibt derselbe - Qualität aus Tradition.

Gefertigt aus UBA-konformen, verschleiß- und korrosionsbeständigen Materialien, gewährleistet er einen reibungslosen und zuverlässigen Betrieb und absolute Dichtheit. Dies bedeutet, dass der Anwender von geringeren Ausfallzeiten und niedrigeren Wartungs- und Betriebskosten profitieren können.

So steht der ERHARD Multamed Absperrschieber für eine außergewöhnliche Lebensdauer, hervorragende Bedienbarkeit und einzigartige Sicherheit - rund um die Uhr.



Sicheres Trinkwasser. Zukunft im Einklang mit UBA-Standards*.

Sichere Hygiene, keine Bedenken mehr – Verkeimung gehört für Sie der Vergangenheit an.

Durch sich verändernde Klimabedingungen werden Themen, wie Hochwasser in Europa präsenter denn je. Durch Überflutung, wie auch an bestimmten Punkten an der Rohrleitung kann es hierbei zu einem Unterdruck kommen, welcher bei Undichtheit des Schiebers bzw. der Spindelabdichtung zum Eintritt von Oberflächenwasser idR. mit Verkeimung führen kann. Durch doppelte Sicherheit mit je 2x O-Ringe innen und außen, der durchdachten Keilentwässerung sowie garantiert nahtlosem Korrosionsschutz gewährleistet der Multamed absolute Sicherheit und Hygiene ohne Bedenken - und das unter Einsatz UBA-konformer Materialien.

Sorgenfrei durch den Tag – Sie können sich auf zuverlässige Leistung rund um die Uhr verlassen.

Undichtigkeit oder Schwergängigkeit führen zu Problemen in der Funktionalität und damit zu unzuverlässsigem Betrieb von Anlagen und erhöhten Ausfällen. Der ERHARD Multamed sorgt mit seinem durchdachten Spindeldesign der Spindelmutter und -lagerung, dem Einsatz hochwertigster Materialien, wie UBA-konforme Werkstoffe, und der Gewährleistung von höchstem Korrosionsschutz durch BlueShield EKB-Beschichtungsverfahren, für einen sorgenfreien Betrieb für Anwender, Betreiber und Endverbraucher - und das rund um die Uhr, über Generationen.

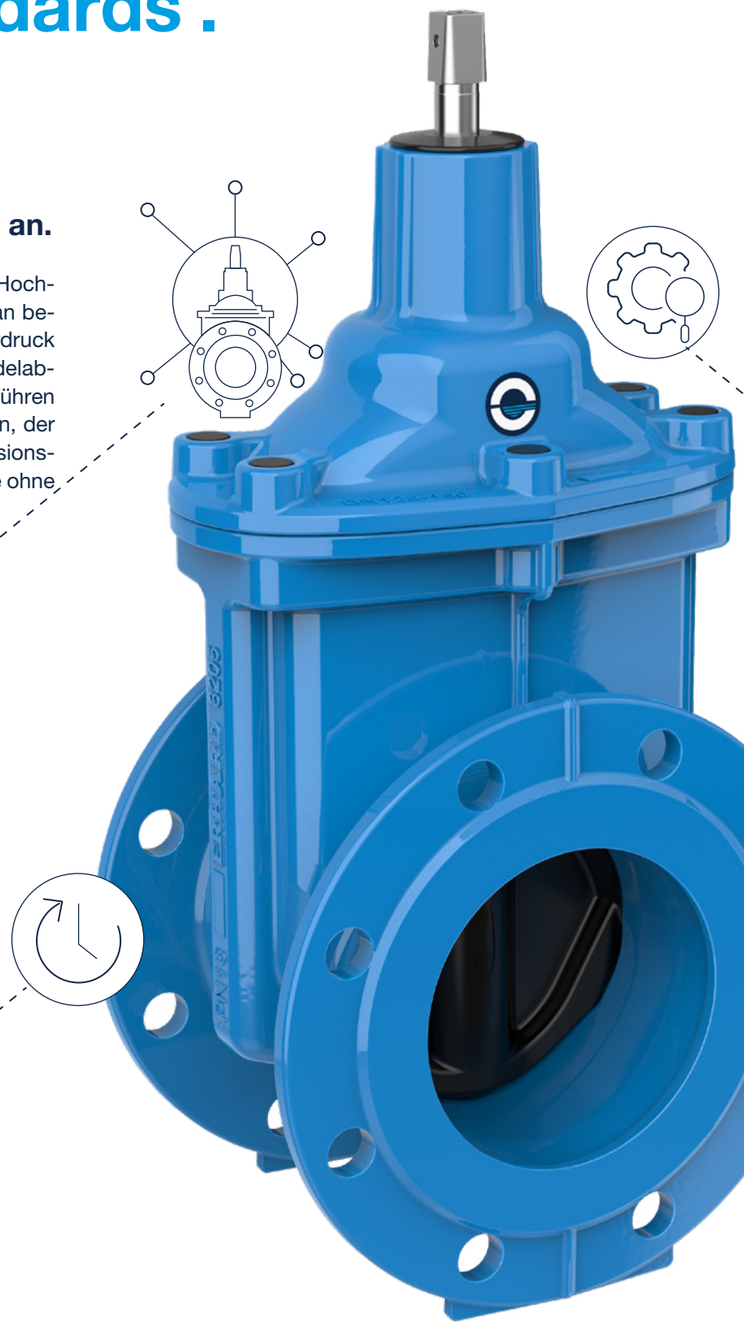

Minimieren Sie frühzeitigen Verschleiß – für eine verlängerte Lebensdauer.

Oftmals führt der Einsatz von minderwertigen Materialien im Daueinsatz zu schnellem Verschleiß der Armatur und dadurch zu einem frühen gezwungenen Austausch mit Mehrkosten. Dank des durchdachten und passgenauen Designs der Innenteile und dem Einsatz hochwertigster Materialien, wie beispielsweise einer großzügigen Dimensionierung der Schnurstärke der O-Ringe und einer Spindelmutterhöhe größer als der Spindeldurchmesser, schafft der ERHARD Multamed eine extrem hohe Standzeit und damit eine verlängerte Lebensdauer.

Verhindern Sie Materialschäden mit garantiertem Korrosionsschutz.

Wenn das Innere der Armatur aufgrund des Designs oder des Beschichtungsverfahrens nicht nahtlos beschichtet werden kann, kann schnell Rost und Korrosion entstehen, was zu Undichtigkeiten führt. Der nahtlose Korrosionsschutz des Multamed Absperrschiebers mit dem BlueShield EKB-Beschichtungsverfahren über GSK-Anforderungen gewährleistet eine zuverlässige Funktionalität im Betrieb – ganz ohne Schäden oder Ausfälle.

Lange Lebensdauer garantiert - mit absoluter Sicherheit.

Reduziert Ausfallrisiko

Zuerlässigkeit beginnt bereits bei der Gussqualität. Durch den Einsatz von elastischerem Guss mit hoher Bruchdehnung nach GJS-400-15, können Risse oder Brüche durch Verspannungen vermindert werden und damit das Risiko eines Ausfalls.

Alles aufeinander abgestimmt

Für eine reibungslose Funktion sind ein aufeinander abgestimmtes Sortiment von großer Bedeutung. Ergänzend zum Standardportfolio ist der Multamed VSK Schieber erhältlich. Dieser schaffft eine schnelle und einfache Verbindung zwischen PVC oder PE Rohren. Zudem bietet ERHARD eine breite Palette an Zubehör und Ersatzteilen für den Multamed Schieber - perfekt abgestimmt alles aus einer Hand.

Qualitätsgarantie

Der ERHARD Multamed Schieber besticht durch den Einsatz von hochwertigsten Materialien, welche alle die UBA-Richtlinien erfüllen, und verlässt unser Haus immer zu 100% geprüft (gemäß DIN EN 12266 und DIN EN 1074). So kann sichergestellt werden, dass jeder Schieber absolut funktionsfähig vor Ort eintrifft.

ERHARD
10 JAHRE
Qualitätsgarantie

Leichtgängigkeit

Durch den vollgummierten Keil und POM-Keilführung sowie durch das flexible Design zwischen Keil und Keilmutter, wird Verschleiß effektiv verhindert. Dadurch ist keine übermäßige Kraftanstrengung erforderlich. Der ERHARD Multamed lässt sich jederzeit mühelos betätigen.

Sicherheit im dauerhaften Betrieb

Dank des herausragenden Designs der Spindellagerung sowie Spindelmutter erreicht der ERHARD Multamed Absperrschieber eine höhere Standzeit sowie eine zuverlässige Dichtheit und sorgt damit für höchste Funktions- und Hygienesicherheit.

Kosteneinsparungen

Der Qualitätsanspruch an Materialien sowie Beschichtung gewährleisten zuverlässige Leistung und längste Lebensdauer. Mehrkosten durch Öffnen des Grabens bei Austausch des Schiebers werden vermieden, ebenso Folgekosten für Ersatzteile.

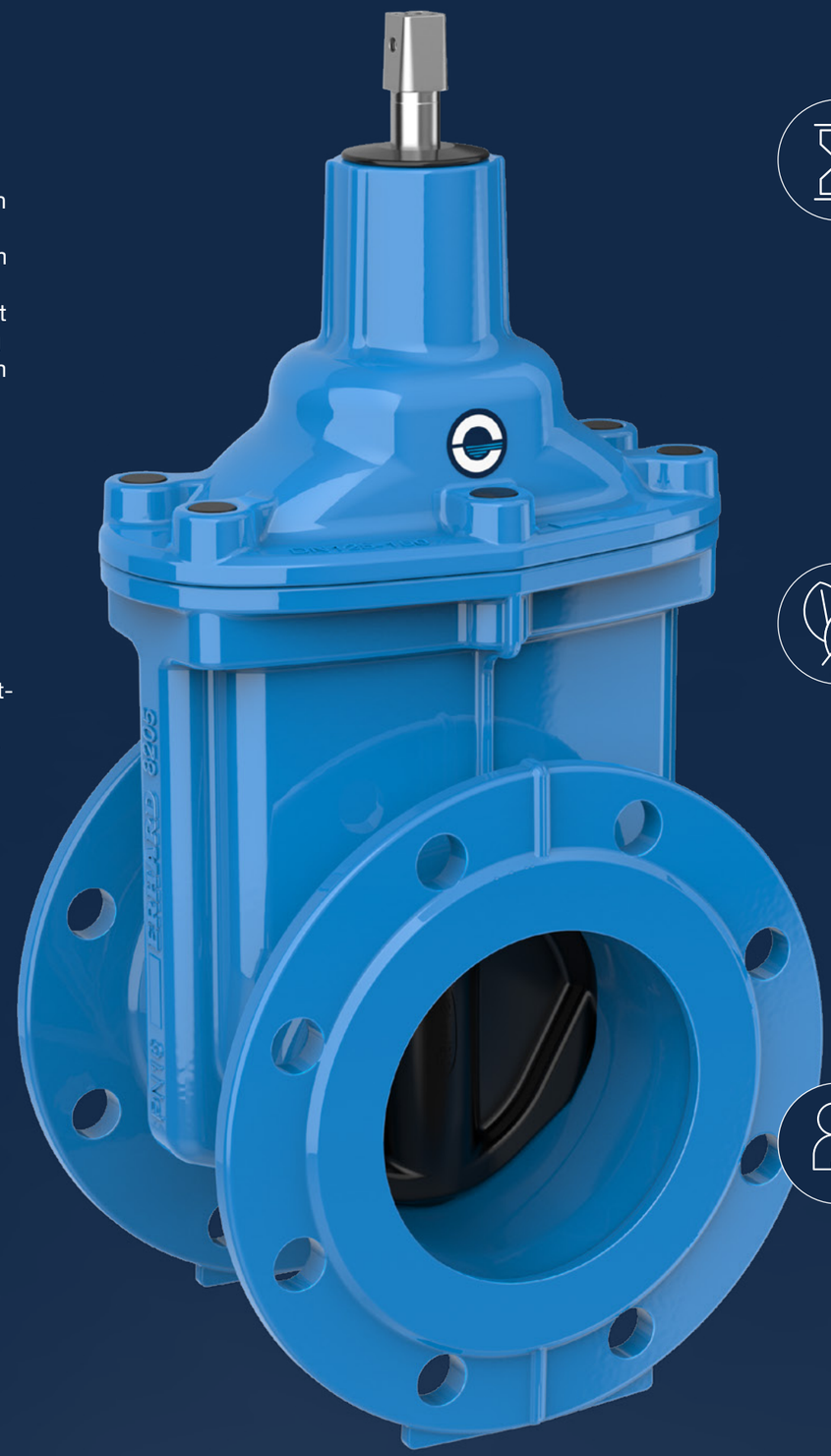

Lange Lebensdauer

Sowohl das spezielle Wirbelsinterverfahren der BlueShield EKB-Beschichtung, Prozess garantieren eine nahtlose Beschichtung und stellen damit einen hervorragenden Korrosionsschutz sicher. In Kombination mit dem Einsatz hochwertigster Materialien wird eine maximale Lebensdauer erreicht. Der ERHARD Multamed Absperrschieber sichert eine langfristigen und zuverlässigen Betrieb - ohne Bedenken.

Verlässlich und umweltbewusst - für eine nachhaltige Zukunft.

Bei der Produktion & Logistik des ERHARD Multamed Absperrschiebers achten wir auf die Einhaltung von effizienten und nachhaltigen Prozessen, um den CO2-Fußabdruck so gering wie möglich zu halten. Unsere Werke sind ISO DIN 140001 zertifiziert und tragen damit einen Teil zum Umweltschutz bei.

Breites Anwendungsspektrum

Das breite Portfolio des ERHARD Multamed Absperrschiebers ermöglicht den Einsatz für unterschiedliche Anwendungen. Von Trinkwasser, über Abwasser oder auch die Anwendung in Industrieanlagen bis hinzu flexiblen Einbausituationen, zeichnen den Multamed Absperrschieber als perfekte Lösung für Ihre individuellen Anforderungen aus.

Multamed

DN 50-300, R14 (kurz) & R15 (lang)

Aufbau

Der ERHARD Multamed ist das Ergebnis der konsequenten Weiterentwicklung des jahrzehntelang bewährten Multamed-Schiebers. Der O-Ring-Träger ist durch eine Bajonettverbindung mit dem allseitig Epoxy-pulverbeschichteten Oberteil sicher verbunden. Keilführungen aus POM garantieren eine dauerhaft verschleißfreie Betätigung.

- DN 50 - 300
- PN 10 | PN 16
- Nach EN 1074-1 und -2, EN 1171
- Baulänge nach EN 558, R14 & R15

1. Gehäuse
2. Oberteil
3. O-Ring-Träger Bajonett
4. Gleitscheibe
5. Spindel
6. Spindellagerung
7. Abdeckkappe
8. O-Ringe
9. Oberteildichtung
10. Keilmutter
11. Keilführung aus POM
12. Keil allseitig gummiert
13. Zylinderschrauben vergossen
14. Spindeladapter
15. Nennweitenkonformer Durchgang

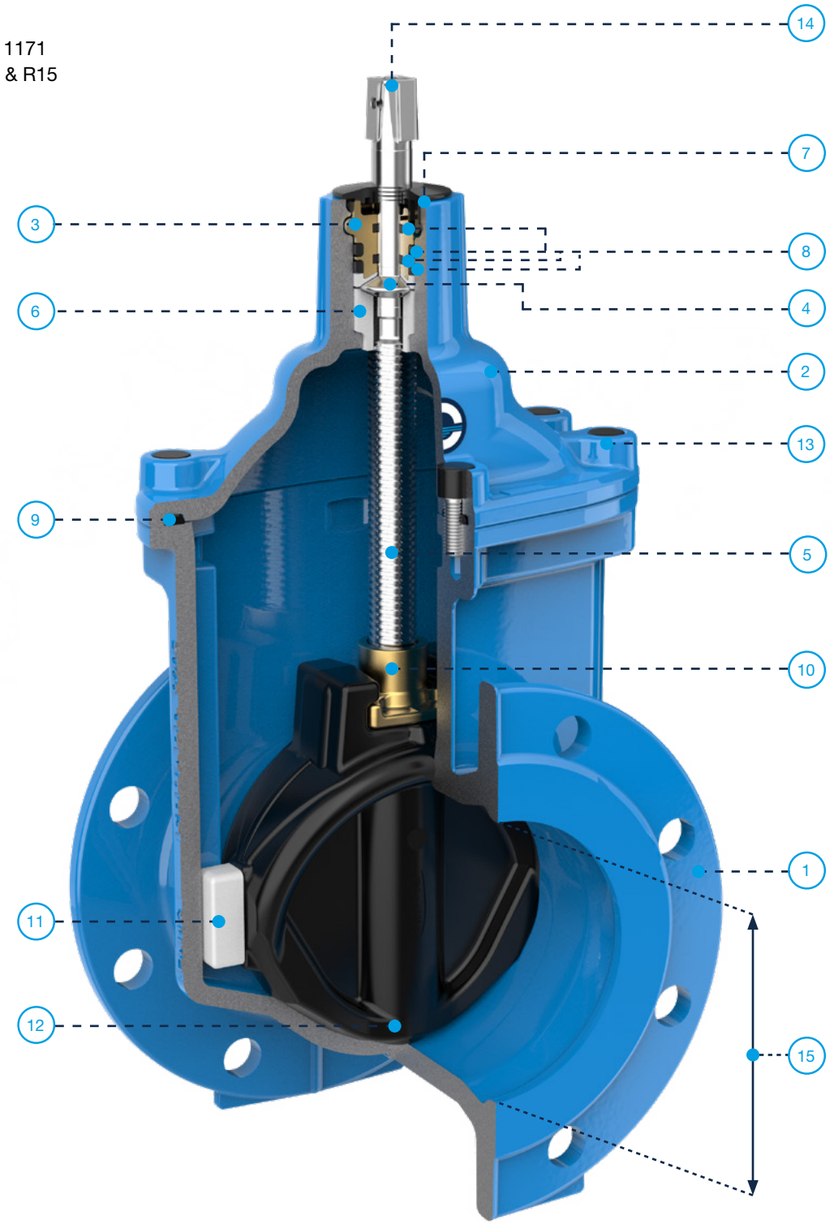

Multamed

DN 350-600, R14 (kurz) & R15 (lang)

Aufbau

Der ERHARD Multamed ist das Ergebnis der konsequenten Weiterentwicklung des jahrzehntelang bewährten Multamed Schiebers. Die Spindel ist mit Hilfe von 2 Wälzlagern besonders leichtgängig. Der Zentrierflansch, welcher auch den O-Ring Träger beherbergt, sowie der gesamte Schieber sind innen und außen vollflächig beschichtet, ohne jegliche blanke Stellen. Keilführungen aus POM garantieren eine dauerhaft verschleißfreie Betätigung.

- DN 350 - 600
- PN 10 | PN 16
- Nach EN 1074-1 und -2, EN 1171
- Baulänge nach EN 558, R14 & R15

1. Gehäuse
2. Oberteil
3. Keil allseitig gummiert
4. Keilführung aus POM
5. Keilmutter
6. Spindel
7. O-Ring-Träger Bajonett
8. O-Ringe
9. Rückdichtung
10. Abstreifring
11. Oberteildichtung
12. Zylinderschrauben vergossen
13. Wälzlager
14. Zentrierring
15. Zentrierflansch
16. Zentrierflanschdichtung
17. Nennweitenkonfomer Durchgang

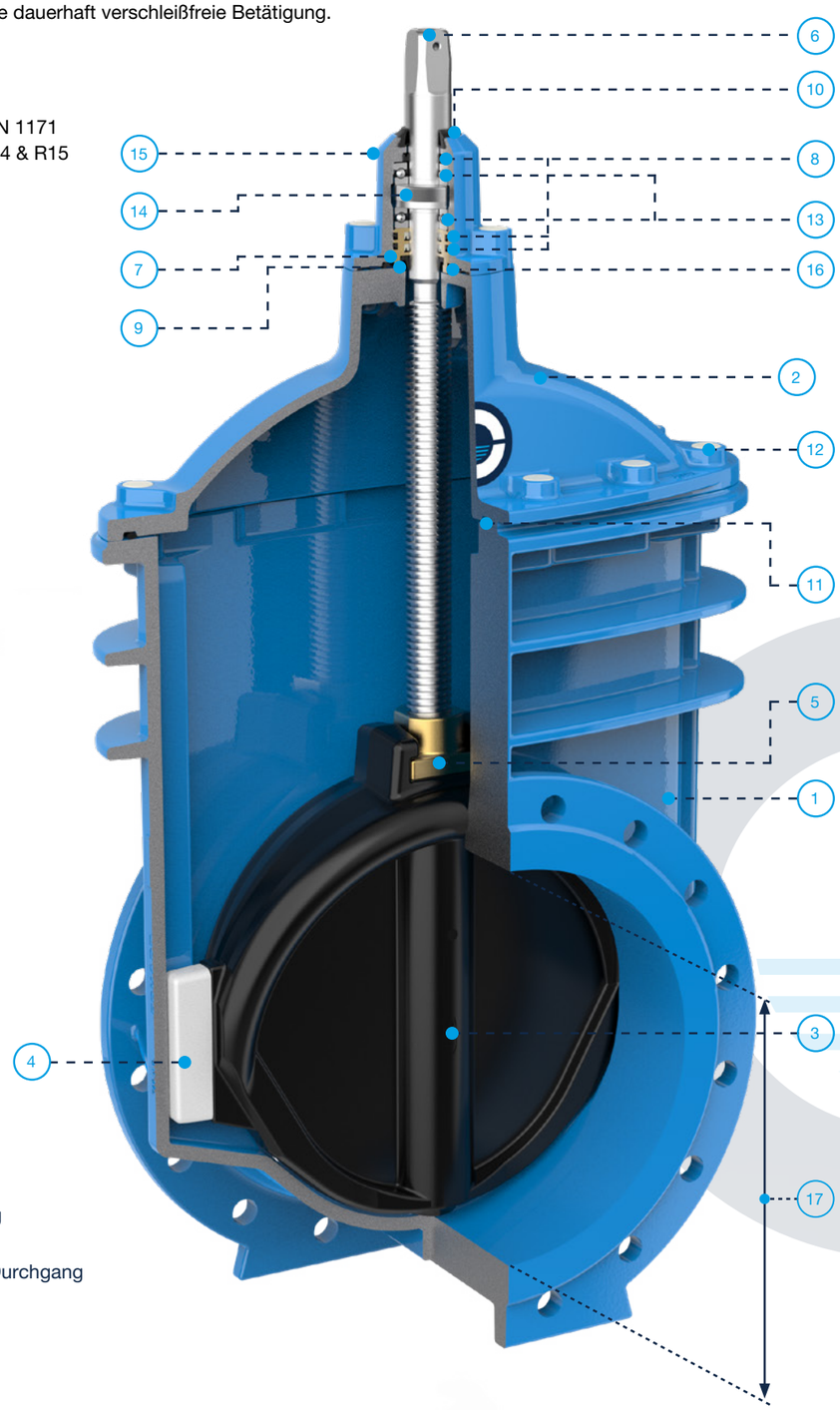

Multamed

DN 50 - 600, R14 & R15

Werkstoffe auf einen Blick

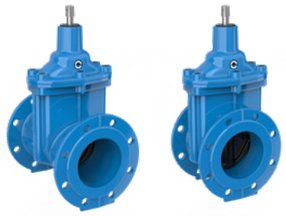

Variantenvielfalt

Verschiedene Ausführungen je nach Anforderung

- Kurze (R14) und lange Baulänge (R15), DIN EN 558, Ausführung mit Flansche nach DIN EN1092-2
- Betätigungsoptionen: Handrad, Kettenrad, Spindelverlängerung, Einbaugarnitur
- Multamed VSK - die einfache und schnelle Verbindung von PE- oder PVC-Rohren



Nahtloser Korrosionsschutz

Reduzierung der Gefahr von Materialschäden

- EKB-Beschichtung mit mind. 250µm Schichtdicke gemäß GSK
- Großflächiger Bajonett O-Ring Träger



Durchdachtes Spindeldesign

Leichtgängige Betätigung und lange Standzeit

- Spindellagerung aus POM mit schrägem Spindelbund
- Gerolltes und glattes Spindelgewinde
- Spindelmutterhöhe ca. 1,2x Durchmesser der Spindel



Ausgezeichnete Keileigenschaften

Lange Lebensdauer hygienisch einwandfrei

- Vollgummierter Keil für eine hohe Korrosionsbeständigkeit
- Flexible Verbindung von Keil zu, Keilmutter austauschbar
- Keilführungen aus POM verhindert Abrieb der Beschichtung
- Keilentwässerung garantiert absolute Hygiene



Gerader Durchgang

Maximaler Durchfluss für hervorragende Zeta-Werte

- Molchbar, glatter Durchgang, daher einsetzbar auch für Abwasseranwendungen
- Nennweitenkonformer Durchgang für optimalen Durchfluss und niedrige Zeta-Werte

Hochwertige Werkstoffe

UBA-konform, DVGW, KTW, W270

- EPDM für Trinkwasser, NBR für Abwasser (Abwasser nur bis DN 300)
- Medienberührte Teile gemäß UBA-Richtlinie
- Elastischer Gusswerkstoff GJS-400-15



Hervorragende Dichtung

Absolute Dichtheit - ohne Wasserverlust

- Spindellagerung mit je 2x großzügig dimensionierten O-Ringen innen und außen für doppelte Sicherheit
- Gekammerte Profildichtung für sichere Abdichtung zwischen Gehäuse und Haube



Explosionszeichnung

Multamed R14



Multamed R14 mit

Handrad



Multamed R15

Multamed

DN 50 - 300, R14 & R15

Flanschschieber: Nennweiten, Druckstufen, Abmessungen, Gewicht

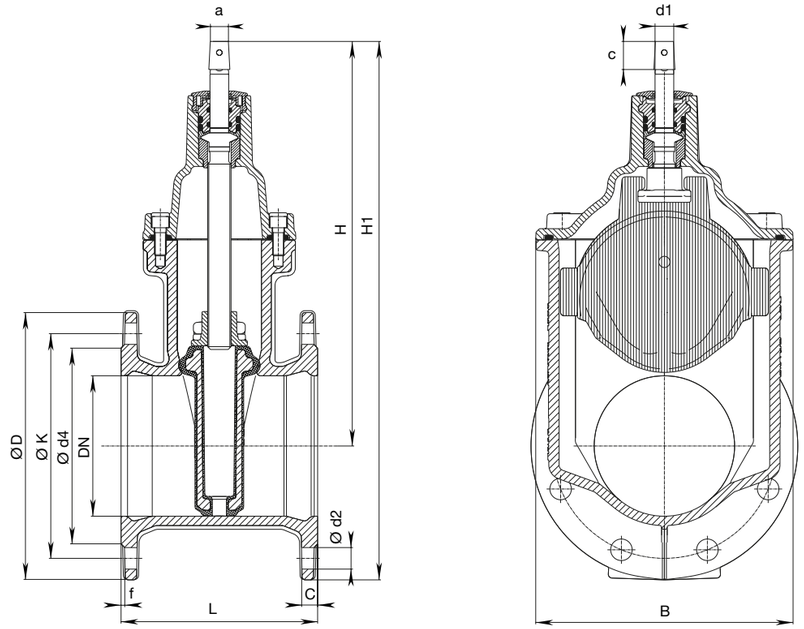

DN	MOP (PN)	Flansch					Schrauben			Spindel			Schieber				Gewicht		
		ØD	C	ØK	Ød4	f	Anzahl	Gewinde	Ød2	a	c	Ød1	H	H1	L kurz	L lang	B	kurz	lang
40	10	165	18	125	98	5	4	M 16	19	14,8	30	18	230	313	-	240	135	8,8	10,7
50	10 16	165	18	125	98	5	4	M 16	19	14,8	30	18	230	313	150	250	135	8,8	10,7
65*	10 16	185	18	145	118	5	4	M 16	19	17,3	30	20	298	390	170	270	172	13,5	16,9
80	10 16	200	18	160	133	5	8	M 16	19	17,3	30	20	305	405	180	280	172	14,5	19,0
100	10 16	220	18	180	153	5	8	M 16	19	19,3	30	20	339	449	190	300	203	18,5	25,2
125	10 16	250	17	210	183	4	8	M 16	19	19,3	30	20	420	545	200	325	275	30,5	36,7
150	10 16	285	17	240	209	4	8	M 20	23	19,3	30	20	432	575	210	350	275	34	42,9
200	10 16	340	19,5	295	264	4,5	8 12	M 20	23	24,3	38	25	534	704	230	400	345	54,6 53,0	68,0 68,0
250	10 16	400	22	350 355	318	4,5	12	M 20 M 24	23 28	27,3	38	32	626	826	250	450 450	422	80,5 82,0	112,0 118,0
300	10 16	455	24,5	400 410	371	5,5	12	M 20 M 24	23 28	27,3	38	32	709	937	270	500 500	506	125,0 142,4	170,0 177,0

* mit Keil DN80 und DN40 mit Keil DN50

Unterscheidung der Werkstoffe nach Trinkwasser & Abwasser

Pos.	Menge	Beschreibung	Werkstoff Trinkwasser	Werkstoff Abwasser
1	1	Gehäuse (Flansch)	EN-GJS 400-15	EN-GJS 400-15
2	1	Oberteil	EN-GJS 400-15	EN-GJS 400-15
3	1	O-Ring-Träger	CuZn40Pb2	CW602N
4	1	Gleitscheibe	POM	POM
5	1	Spindel	1.4021	1.4162
6	1	Spindelauflage	POM	POM
7	1	Abdeckkappe	PE	PE
8	2/2	O-Ringe	EPDM	NBR
9	1	Oberteildichtung	EPDM	NBR
10	1	Keilmutter	CW617N	CW602N
11	1	Keilführung	POM	POM
12	1	Keil allseitig gummiert	EN-GJS 400-15/EPDM	EN-GJS 400-15/NBR
13	x	Zylinderschraube mit Vergussmasse	A2	A2
14	1	Spindeladapter	1.4301	1.4301

Unterscheidung der Werkstoffe nach Trinkwasser und Abwasser.
Trinkwasser mit DVGW-Zertifikat, W270, UBA
Abwasser nach Definition im Wasserhaushaltsgesetz WHG §54
Der Temperaturbereich liegt bei beiden Medien bei max. 40°C.

Umdrehungen pro Hub und Schließmomente

Nennweite	Umdrehungen / Hub	Schließmoment in Nm
50	13	40
65	16	40
80	16	45
100	20	50
125	25	60
150	30	60
200	34	80
250	42	100
300	50	120



Multamed

DN 350 - 600, R14 & R15

Flanschschieber: Nennweiten, Druckstufen, Abmessungen, Gewicht

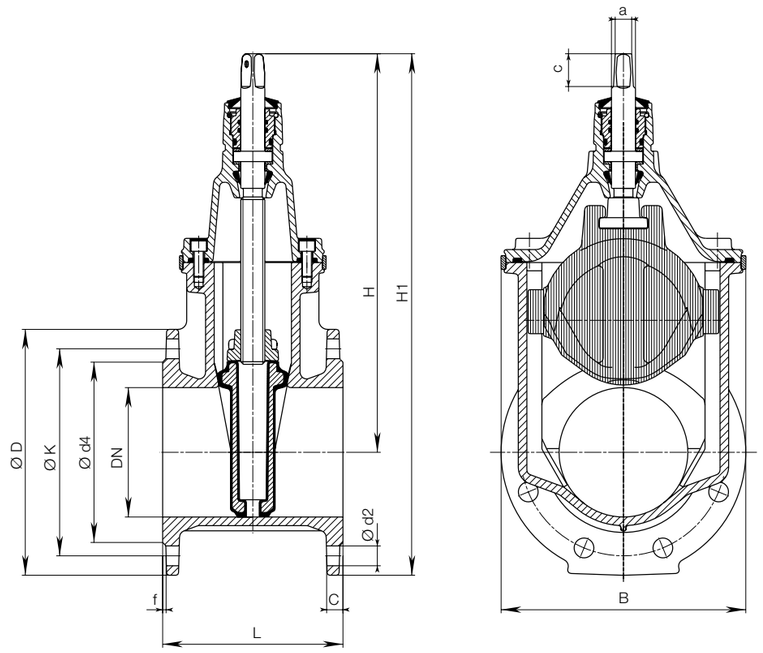

Nennwite	Druckstufe	Flansch					Befestigungsschrauben			Spindel			Baulänge	Baulänge		Gewicht (kg)	Gewicht (kg)
DN	MOP (PN)	ØD	C	ØK	Ød4	f	Schraubenan-zahl (Stck)	Schraubenge-winde	Ød2	a konischer Vierkant	H	H1	EN 558 R14	EN 558 R15	B	EN 558 R14	EN 558 R15
350	10	520	26,5	460	427	4	16	M20	23	27	838	1098	290	-	604	205	-
	16			470				M24	28								
400	10	580	28	515	477	4	16	M24	28	32	974	1264	310	600	687	261	300
	16			525				M27	31								
450	10	640	30	565	530	4	20	M24	28	32	974	1310	-	650	687	-	332
	16			585				M27	31								
500	10	715	31,5	620	582	4	20	M24	28	36	1220	1578	350	700	800	488	542
	16			650				M30	34								
600	10	840	36	725	720	5	20	M27	31	36	1377	1797	390	800	944	720	789
	16			770				M33	37								

DN450 mit Keil DN400, Flansche aufgeweitet!

Werkstoffe nach Trinkwasser

Pos.	Menge	Beschreibung	Werkstoff Trinkwasser
1	1	Gehäuse (Flansch)	EN-GJS 400-15
2	1	Oberteil	EN-GJS 400-15
3	1	Keil vollgummiert	EN-GJS 400-15
4	2	Keilführung	POM
5	1	Keilmutter	CuZn21Si3P
6	1	Spindel	1.4162
7	1	O-Ringträger	CuZn21Si3P
8	x	O-Ringe, Nutringe	EPDM
9	1	Rückdichtung	EPDM
10	1	Abstreifring	EPDM
11	1	Oberteildichtung	EPDM
12	x	Innensechs-kantschrauben mit Vergussmasse	A2
13	2	Wälzlager	Stahl
14	1	Zentrierring	POM
15	1	Zentrierflansch	EN-GJS 400-15
16	1	Zentrierflanschdichtung	EPDM

Werkstoffe für Trinkwasser mit DVGW, W270 und UBA geeignet: Trinkwasser mit DVGW-Zertifikat, W270, UBA
Der Temperaturbereich liegt bei -10°C bis max. + 40°C.

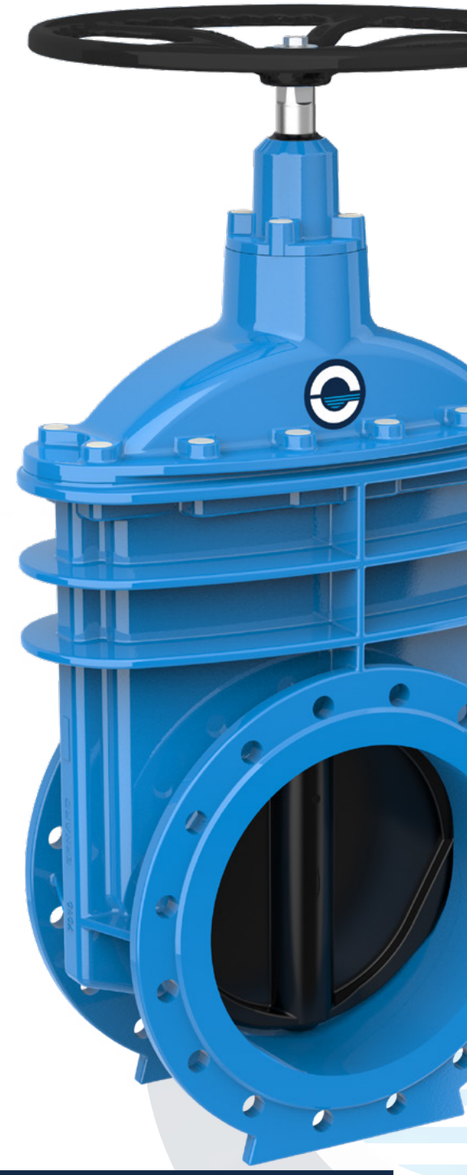

Umdrehungen pro Hub und Schließmomente

Nennweite	Umdrehungen / Hub	Schließmoment in Nm
350	59	140
400	58	160
450	58	180
500	63	220
600	76	250

Durchfluss- und Zeta-Werte

Zeta-Werte bei Vollöffnung: DN 350 – DN 600: 0,05

Durchflussmenge bei Vollöffnung in m³/h:

DN	Durchflussgeschwindigkeit v (m/s)								
	1	1,5	2	2,5	3	3,5	4	4,5	5
350	346,361	519,541	692,721	865,901	1039,082	1212,262	1385,442	1558,623	1731,803
400	452,389	678,584	904,779	1130,973	1357,168	1583,363	1809,557	2035,752	2261,947
450	452,389	678,584	904,779	1130,973	1357,168	1583,363	1809,557	2035,752	2261,947
500	706,858	1060,288	1413,717	1767,146	2120,575	2474,004	2827,433	3180,863	3534,292
600	1017,876	1526,814	2035,752	2544,69	3053,628	3562,566	4071,504	4580,442	5089,38

Multamed VSK

DN 50 - 200, Muffe-Muffe

Aufbau und Werkstoffe auf einen Blick

Der ERHARD Multamed VSK vereint die hervorragenden Eigenschaften des Multamed Absperrschiebers mit den Vorzügen des ERHARD VSK Verbindungssystems für Kunststoffrohre. Damit wird eine schnelle und zugfeste Verbindungen zwischen PVC- und PE-Rohren geschaffen, die einen sorgenfreien Betrieb gewährleistet.

- DN 50 - 200
- PN 16
- Nach EN 1074-1 und -2, EN 1171
- Muffe-Muffe Verbindung für PE80/100-Rohre nach EN 12201, DIN 8074 und PVC-Rohre nach EN ISO 1452-2

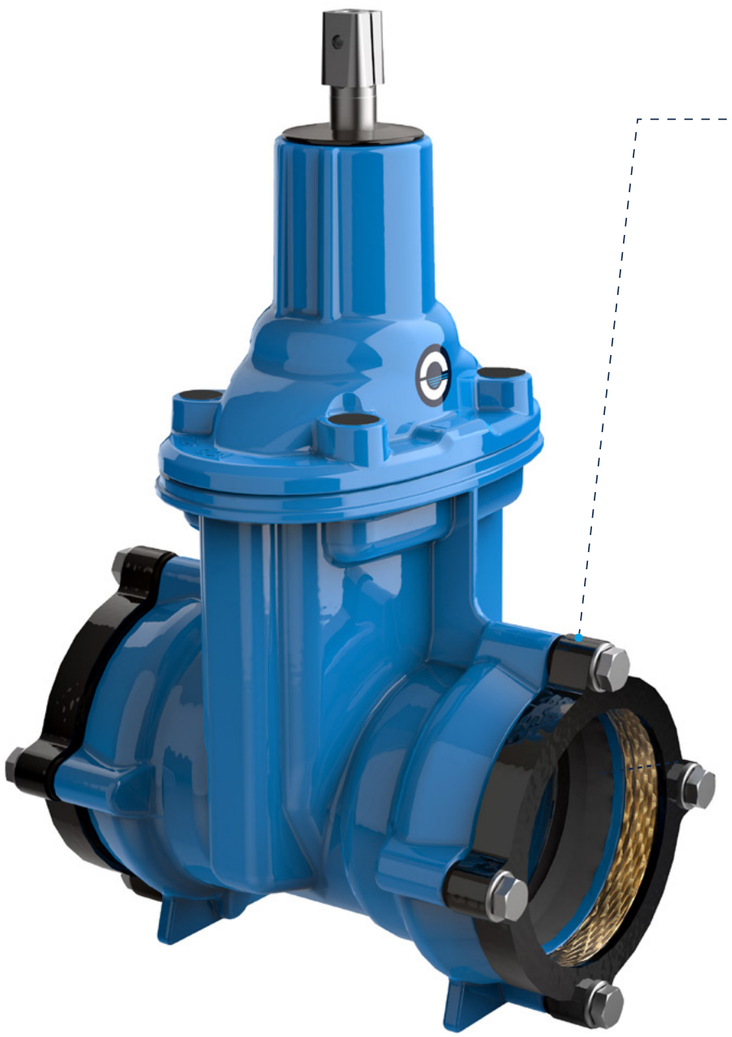

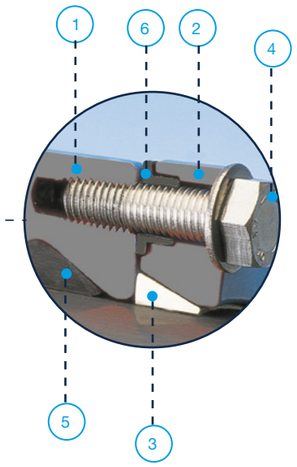

1 Gehäuse (1) und
2 Spannring (2) aus Sphäroguss EN GJS 400-15, innen und außen Epoxy-pulverbschichtet

3 Klemmring aus Messing

4 Sechskantschrauben aus NIRO

5 Lippendichtring aus Elastomer

6 Distanzhülse aus PE

Multamed VSK

DN 50-200

Muffe-Muffe: Nennweiten, Druckstufen, Abmessungen, Gewicht

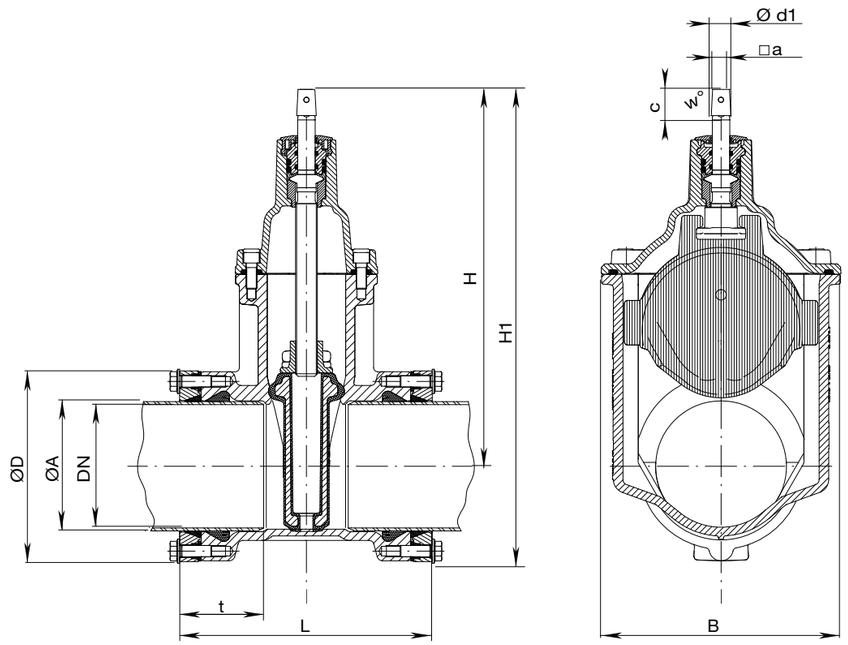

DN	Ø Rohr A	MOP (PN)	Schieber						Spindel				Gewicht (kg)
			ØD	t	H	H1	L	B	□a	c	w°	Ø d1	
50	**63**	**16**	**124**	**83**	**230**	**292**	**226**	**143**	**14,8**	**30**		**18**	**8,5**
65	75	16	138	85	298	367	240	180	17,3	30		20	13,5
80	**90**	**16**	**152**	**88**	**305**	**381**	**242**	**180**	**17,3**	**30**		**20**	**15,0**
100	110	16	174	88	339	426	252	213	19,3	30	3°	20	19,0
100	**125**	**16**	**195**	**88**	**339**	**436**	**260**	**213**	**19,3**	**30**	3°	**20**	**21,0**
125	140	16	212	96	420	526	278	285	19,3	30		20	31,5
150	**160**	**16**	**236**	**108**	**432**	**550**	**316**	**285**	**19,3**	**30**		**20**	**37,0**
150	180	16	258	118	432	561	342	285	19,3	30		20	44,0
200	200	16	284	128	534	676	366	357	23,0	38		25	65,0
200	225	16	314	130	534	691	366	357	23	38		25	66,5

Umdrehungen pro Hub und Schließmomente

Nennweite	Umdrehungen / Hub	Schließmoment in Nm
50	13	40
65	16	40
80	16	45
100	20	50
125	25	60
150	30	60
200	34	80
250	42	100
300	50	120

VSK - Verbindungssystem Kunststoffrohre



Sichere Verbindung. Ein Leben lang.

Merkmale und Vorteile

Die Distanzhülsen dienen als Dichtung für die Sechskantschrauben, um Korrosion zu verhindern. Die Distanzhülse zwischen Ring und Gehäuse muss eingeklemmt werden. Wenn dies erreicht ist, ist die Installation korrekt abgeschlossen.

Wenn der Anschlagring im Inneren des VSK-Verbinders (U-Stücks) entfernt wird, kann die Verbindung in Reparatur-Anwendungen auch als Überschieber genutzt werden.

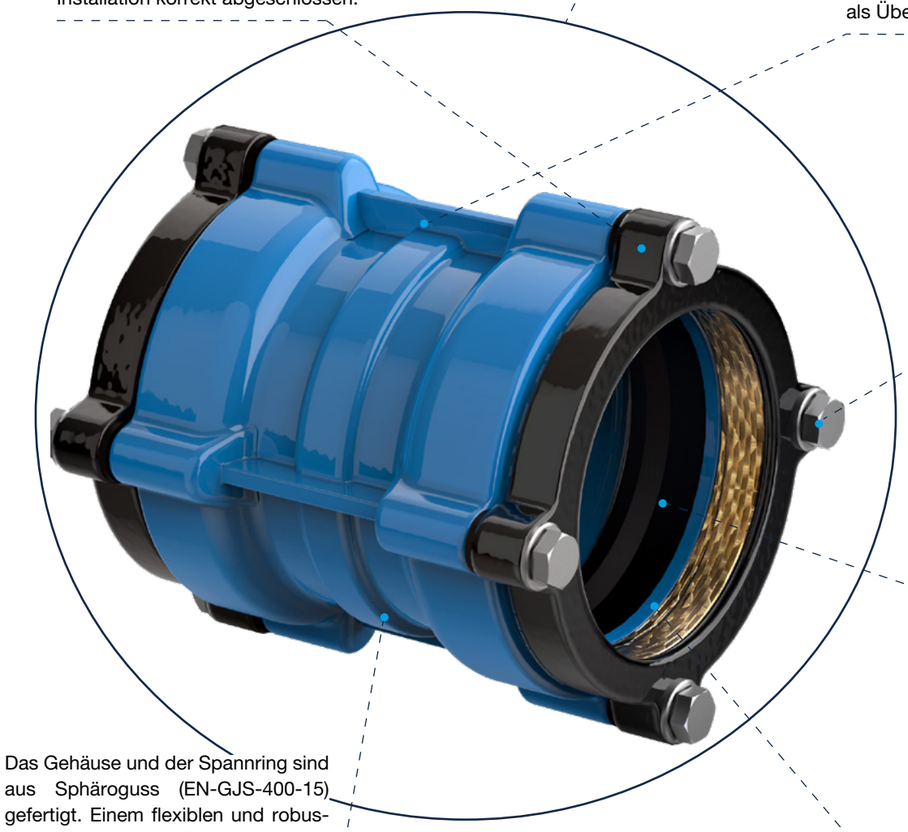

Die Sechskantschrauben sind aus nichtrostendem Stahl für eine lange Nutzungsdauer.

Der Lippendichtring und der Klemmring sind voneinander getrennt. Somit sind die Funktionen der Bauteile unabhängig und zu 100% sichergestellt

Der Klemmring mit optimiertem Zahnprofil greift sich schonend in das Kunststoffrohr fest und gewährleistet eine zugfeste Verbindung. Die Funktionalität des Kunststoffrohrs wird in keinster Weise beeinträchtigt.

Das Gehäuse und der Spannring sind aus Sphäroguss (EN-GJS-400-15) gefertigt. Einem flexiblen und robusten Material, das Drucksituationen über den gesamte Lebenszeit hinweg standhält.

Merkmale & Vorteile

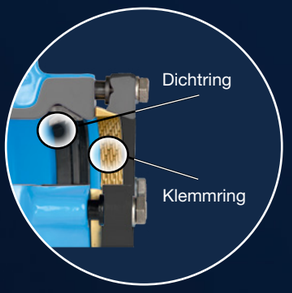

Dichtring und Klemmring sind separate Elemente

Im Gegensatz zu vielen anderen Lösungen auf dem Markt, sind der Dichtring und der Klemmring getrennt. Somit sind die Funktionen dieser Bauteile voneinander unabhängig und zu 100 % sichergestellt.



Leichte Montage der Verbindung

Die Installation des ERHARD VSK ist sehr einfach: Schieben Sie das angefaste und geschmierte Rohr ein und ziehen Sie die Schrauben bis zur Endposition an. Die Distanzhülse zwischen Ring und Gehäuse muss eingeklemmt werden. Wenn dies erreicht ist, ist die Installation korrekt abgeschlossen.



Flansch Nr. EH6000

Flansch mit aufgeklebtem Dichtring



Verbinder Nr. EH6010 kann als Überschieber für PE/PVC-Rohre verwendet werden



Verbindet PE- und PVC-Rohre

ERHARD VSK als Überschieber

Wenn der Anschlagring entfernt wird, kann die Verbindung in Reparatur-Anwendungen als Überschieber genutzt werden. Somit können Sie den Verbinder nach hinten schieben, wenn das Rohr in Position ist, oder wenn Sie von PVC zu PE (oder umgekehrt) wechseln wollen.

Vormontierte Dichtung

Beim Flanschadapter des VSK ist die Dichtung bereits auf den Flansch geklebt und kann nicht vergessen werden. Zudem spart das bei der Installation Zeit und Kosten.

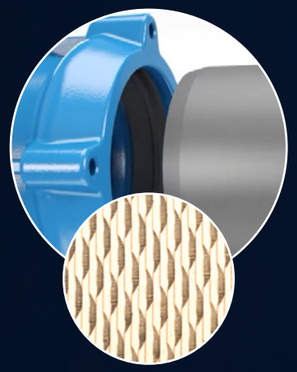

Klemmabdruck am Rohr

Der Klemmring hat ein spezielles, optimiertes Zahn-Profil, das nicht zu sehr in das Rohr eingreift. Dennoch stellt er eine komplett zugfeste Verbindung für die gesamte Lebensdauer des Rohres sicher.

Beschichtung

BLUE SHIELD

Epoxy Excellence

Der Beschichtungsprozess macht den Unterschied.

Unsere BlueShield-Beschichtung wird im Epoxy-Wirbel-Sinter-Verfahren (EWS) aufgetragen. Zunächst erhitzen wir das Bauteil auf die exakt definierte Temperatur. Anschließend tauchen wir es in ein Pulverbad. Das Pulver schmilzt und das Produkt wird wie mit einer Glasur überzogen. Für die perfekte Stärke achten wir immer auf die richtige Vorgangsdauer. Nach dem Bad wird das Bauteil noch mehrmals gedreht, um überschüssiges Pulver zu entfernen. Dieses Verfahren setzen wir auch bei großen Dimensionen bis DN 600 ein.

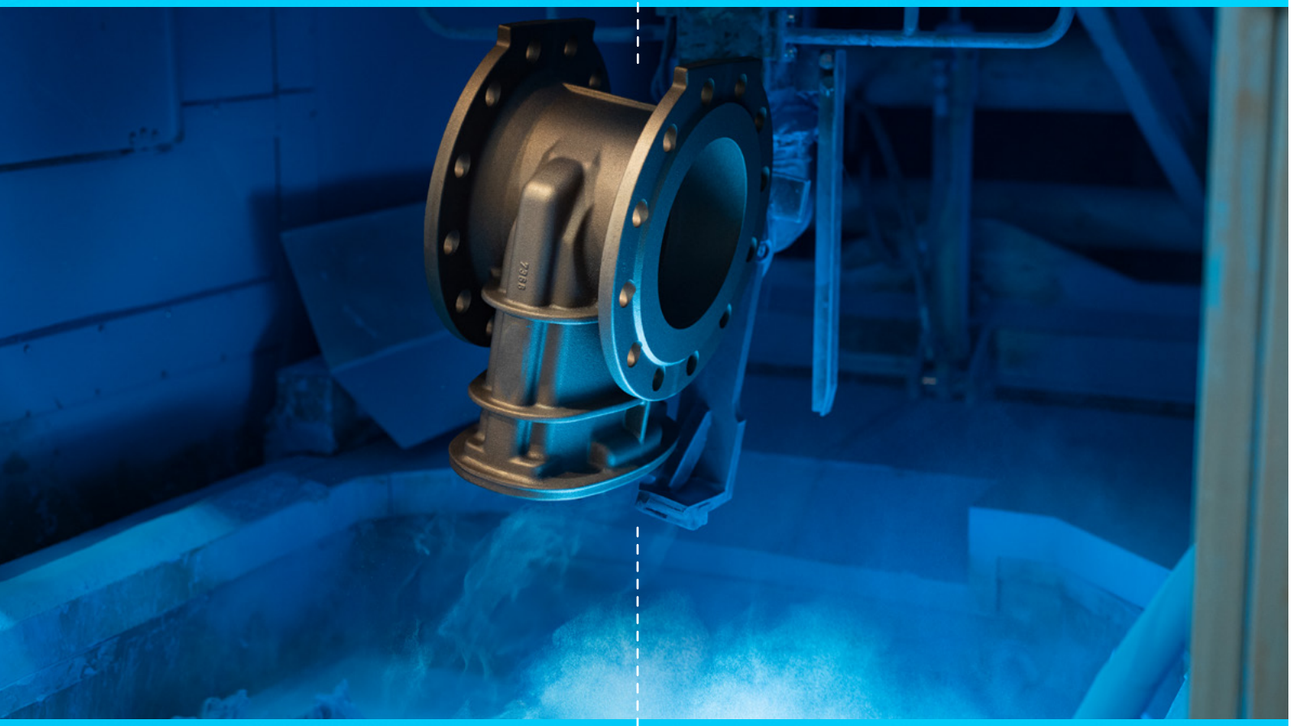

- Perfekte **Vorbehandlung** der Produkte
- **Präzise Temperatur** beim Beschichtungsprozess
- **Optimale Dauer** im „Beschichtungsbad“
- **Gleichmäßige** Beschichtungsdicke
- **Vollflächiger Schutz** auch an nicht sichtbaren Stellen
- **Robotergesteuerter Prozess** für gleichbleibende Qualität

Anwendungen

Vielfältige Einsatzmöglichkeiten

Industrielle Wasserversorgung

Abwassernetz und -aufbereitung

Wasser verteilung

Wassertransport

Wassergewinnung und -aufbereitung

Die Absperrschieber können wie folgt in Netzwerken eingesetzt werden:

- Sowohl im Rahmen von Neuinstallationen, als auch für Sanierungen
- Außeninstallationen und Erdverlegungen, in einem Armaturenschacht oder in Gebäuden

Vorteile des Einsatzes von Absperrschiebern:

- Einsatz in der Wasserverteilung an allen Punkten im Netzwerk (in offener oder geschlossener Stellung)
- Absperren vor oder nach Regelarmaturen, Hydranten, Be- und Entlüftungsventilen und Pumpen etc.
- Durchführung von Wartungsarbeiten am Netzwerk (Teilabsperrung möglich)
- Entleeren und Füllen von Wassertanks oder einzelnen Wasserleitungsabschnitten

Betriebstemperatur (Medium):
EKB-Beschichtung: -10 bis 50° C

WISSENSWERT

Definition Medium kommunales, häusliches Abwasser:

Abwasser nach WHG §54:

«Abwasser ist das durch häuslichen, gewerblichen, landwirtschaftlichen oder sonstigen Gebrauch in seinen Eigenschaften veränderte Wasser, und das bei Trockenwetter damit zusammen abfließendes Wasser sowie das von Niederschlägen aus dem Bereich von bebauten oder befestigten Flächen abfließendes Wasser.»

Unsere Abwasserarmaturen aus unserer Preisliste, bzw. wie in unseren Broschüren beschrieben, sind für dieses oben beschriebene Abwasser aus den Haushalten mit entsprechend geeigneten Werkstoffen und Korossionsschutz bis zu einer Temperatur von 60°C ausgerüstet.

Bei abweichender Abwasserdefinition, Einsatz- und Umgebungsverhältnissen und bei besondere Substanzen benötigen wir zur korrekten Ausarbeitung Ihrer Anfrage Ihre spezifische Betriebsbedingungen, die chemische Bezeichnung und die Temperatur.

Belastete Abwässer reagieren unterschiedlich stark auf die Materialien und Beschichtungen. Um die richtige Auswahl zu treffen, unterstützen unsere Vertriebsingenieure gerne bei den Fragen zur Werkstoffeignung und zur Lösungsfindung geeigneter Produkte.

Wichtige Parameter des Mediums zur Auswahl geeigneter Produkte sind:

- Feststoffgehalt
- Ph-Wert
- Temperatur
- Chloridgehalt und sonstiger Gehalt an chemischen, organischen und anorganischen Substanzen

Technische Daten

Werkstoffe & Prüfung



ARMATURENPRÜFUNG NACH EN 12266-1 - EN 1074

Prüfdrücke

- Gehäusedichtheit: das 1,5-fache des zulässigen Nenndruckes
- Sitzdichtheit: das 1,1-fache des zulässigen Nenndruckes

Maximal zulässige Leckage des Sitzes

Das Kriterium für die Sitzprüfung des weichdichtenden Absperrschiebers beträgt Klasse A: keine nachweisbaren sichtbaren Leckagen für die Dauer der Prüfung („Null Tropfen“)

Qualitätskontrolle

Die weichdichtenden Absperrschieber (nach EN 1171) werden zu
100 % nach EN 12266-1 und EN 1074-2 oder gemäß Kundenanforderungen geprüft

Zubehör

Übersicht

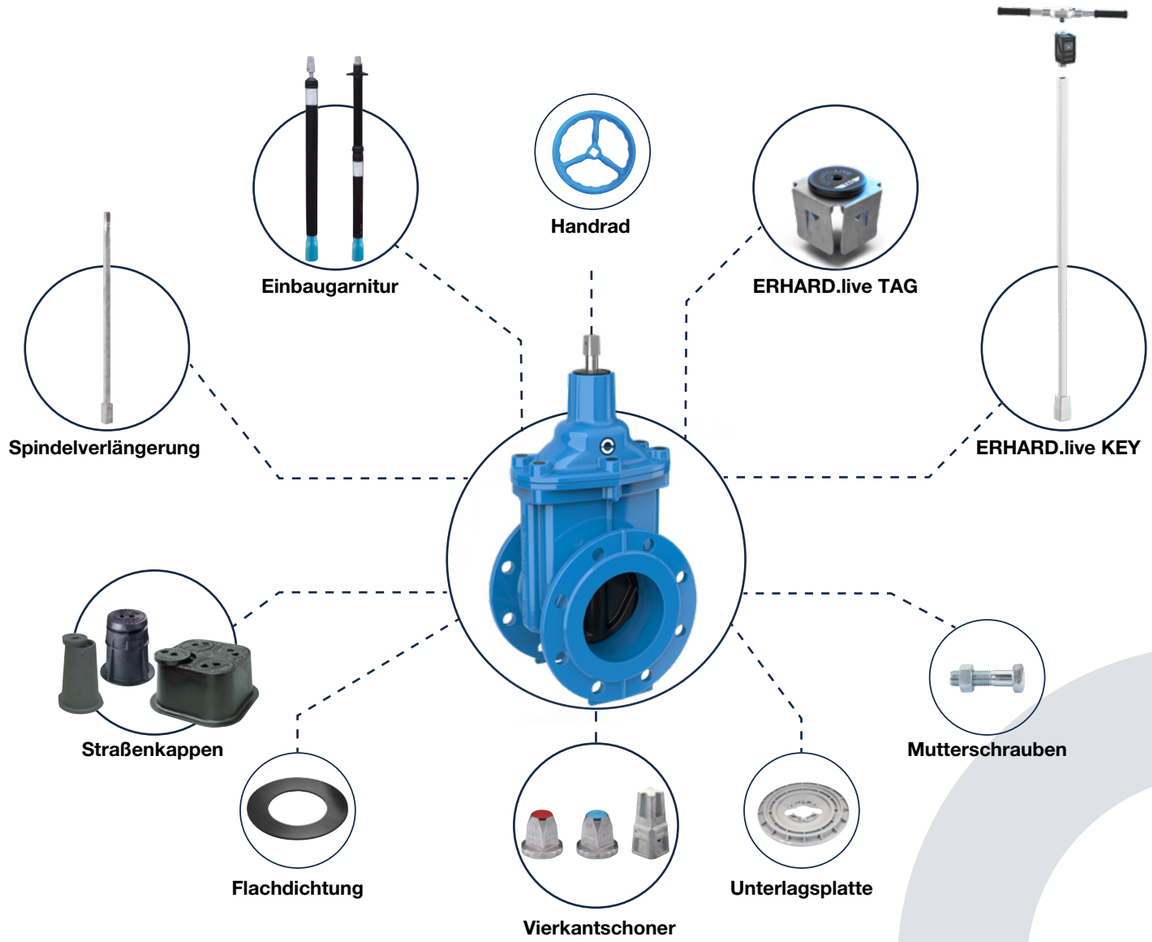

Einbaugarnituren

Multamed DN 40 - 300

starr oder teleskopisch

Konstruktionsmerkmale

- Eine Einbaugarnitur für mehrere Nennweiten

Katalog-nummer	Ausführung	Rohrdeckung RD (m)	Nennweiten DN 40/50	65/80	100	125/150	200	250/300
EH8110	starr	1,00	x	x	x	x	x	x
EH8110	starr	1,25	x	x	x	x	x	x
EH8110	starr	1,50	x	x	x	x	x	x
EH8110	starr	2,00	x	x	x	x	x	x
EH8110	starr	2,50	x	x	x	x	x	x
EH8115	teleskop	1,30 - 1,80	x	x	x	x		
EH8115	teleskop	1,80 - 2,50	x	x	x	x	x	x
EH8115	teleskop	0,85 - 1,15		x				
EH8115	teleskop	0,95 - 1,30		x				
EH8115	teleskop	0,85 - 1,50			x			
EH8115	teleskop	1,15 - 1,30			x	x		
EH8115	teleskop	0,85 - 1,05				x		
EH8115	teleskop	1,35 - 1,80					x	
EH8115	teleskop	1,20 - 1,40						x
EH8115	teleskop	1,40 - 1,80						x

Einbaugarnituren
DN 40 – 300

Nr. EH8110
starr

Nr. EH8115
teleskopisch



starr **teleskopisch** **starr** **teleskopisch** **starr** **teleskopisch**

DN 50 DN 65 – 200 DN 250 – 300

Nr. EH8110
Nr. EH8115

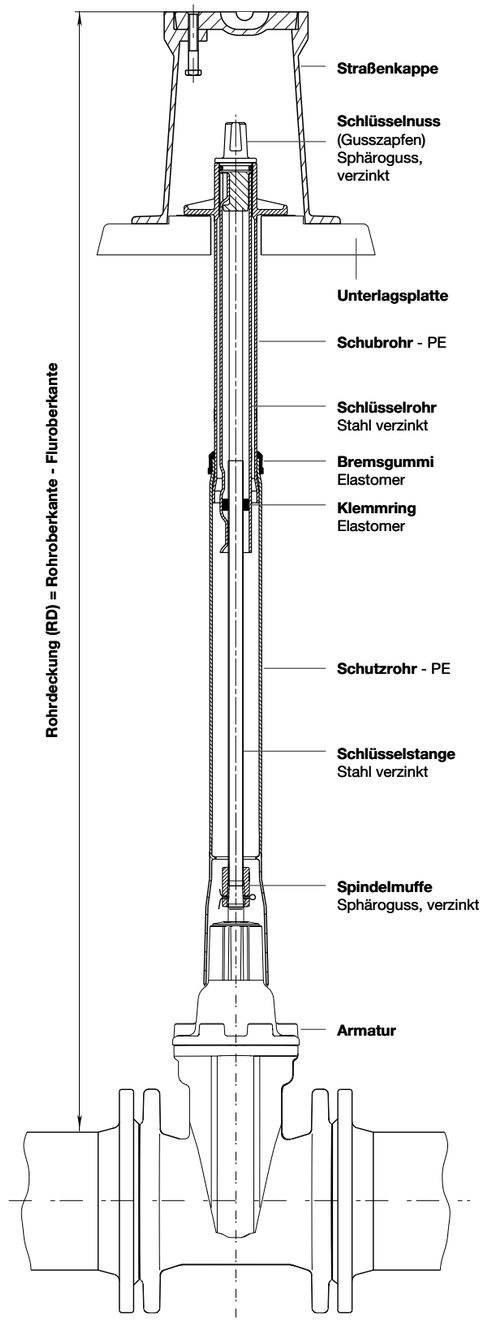

Abb.: Multamed Einbaugarnitur „teleskopisch", DN 40 – 300

Alle Einbaugarnituren (starr und teleskopisch) sämtlicher Typen und Dimensionen sind gegen ein Eindringen von Schmutz und Oberflächenwasser geschützt.
Die Teleskop-Einbaugarnitur ermöglicht eine stufenlose Angleichung an das Straßenniveau; durch Auseinander- bzw. Zusammenschieben der Teleskop-Rohre und der Schlüsselstange wird die Länge der Einbaugarnitur verändert; alle senkrechten Drücke werden durch die Teleskop-Wirkung aufgefangen und so Beschädigungen des Rohres und der Armatur vermieden.

Schlüsselnuss | Vierkant

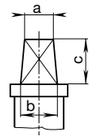

für Schieber

a 27 mm

b 32 mm

c 48 mm

Gewichte Einbaugarnituren Multamed DN 40-300

Katalog-nummer	Ausführung	Rohrdeckung RD (m)	Nennweiten DN 40/50	65/80	100	125/150	200	250/300
EH8110	starr	1,00	3,40 kg	3,20 kg	3,30 kg	3,00 kg	2,90 kg	3,40 kg
EH8110	starr	1,25	4,30 kg	4,20 kg	4,30 kg	4,20 kg	4,50 kg	4,70 kg
EH8110	starr	1,50	5,50 kg	5,00 kg	5,20 kg	4,90 kg	4,90 kg	6,00 kg
EH8110	starr	2,00	7,20 kg	7,20 kg	7,10 kg	7,00 kg	8 kg	8,70 kg
EH8110	starr	2,50	9,80 kg	9,20 kg	9,20 kg	9,00 kg	10 kg	11,40 kg
EH8115	teleskop	1,30 - 1,80	6,40 kg	6,60 kg	6,80 kg	6,50 kg		
EH8115	teleskop	1,80 - 2,50	12,90 kg	12,90 kg	12,90 kg	12,40 kg	12,50 kg	14,70 kg
EH8115	teleskop	0,85 - 1,15		5,50 kg				
EH8115	teleskop	0,95 - 1,30		5,80 kg				
EH8115	teleskop	0,85 - 1,50			6,20 kg			
EH8115	teleskop	1,15 - 1,30			6,00 kg	6,40 kg		
EH8115	teleskop	0,85 - 1,05				6,10 kg		
EH8115	teleskop	1,35 - 1,80					8,00 kg	
EH8115	teleskop	1,20 - 1,40						9,00 kg
EH8115	teleskop	1,40 - 1,80						11,50 kg

Montageanleitung EH8110 / EH8115

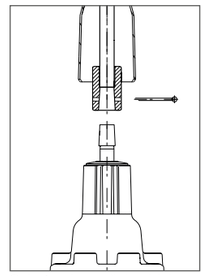

Schutzrohr zurückschieben - Splint entfernen

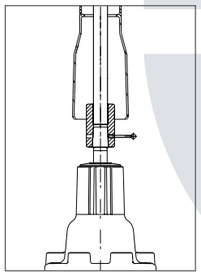

Betätigungsrohr auf Spindelvierkant aufsetzen - Splint montieren

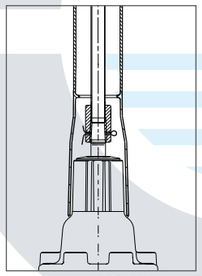

Schutzrohr auf Schieber aufsetzen

Einbaugarnituren

Multamed DN 350 -600
teleskopisch

Konstruktionsmerkmale

- Die Befestigung der Einbaugarnitur auf der Schieberspindel erfolgt mit einem NIRO-Splint
- DN 350 bis 600

Katalog-nummer	Version	Rohrdeckung RD (m)	Nennweiten DN			
			350	400/450	500	600
EH8105	teleskop	1,50 - 1,80	x	x		
EH8105	teleskop	1,80 - 2,50	x			
EH8105	teleskop	1,80 - 2,40		x		
EH8105	teleskop	1,80 - 2,00			x	
EH8105	teleskop	1,90 - 2,20			x	
EH8105	teleskop	2,20 - 2,80			x	
EH8105	teleskop	2,60 - 3,50			x	
EH8105	teleskop	2,00 - 2,30				x
EH8105	teleskop	2,60 - 3,50				x

Andere Rohrdeckungen auf Anfrage

Einbaugarnituren
DN 350 – 600

Nr. EH8105
teleskopisch



teleskopisch

Konstruktionsmerkmale

- Aus Stahlblech geprägt
- Korrosionsschutz: Kataphorese plus Polyester, schwarz
- Schrauben und Scheiben im Set aus A2

DN	Handrad ∅	Vierkant konisch
40, 50	150	14
65, 80	200	17
100	225	19
125, 150	300	19
200	350	24
250, 300, 350	500	27
400	600	32
500, 600	800	36

Handrad
Nr. EH8000



Nr. EH8110 / EH8105

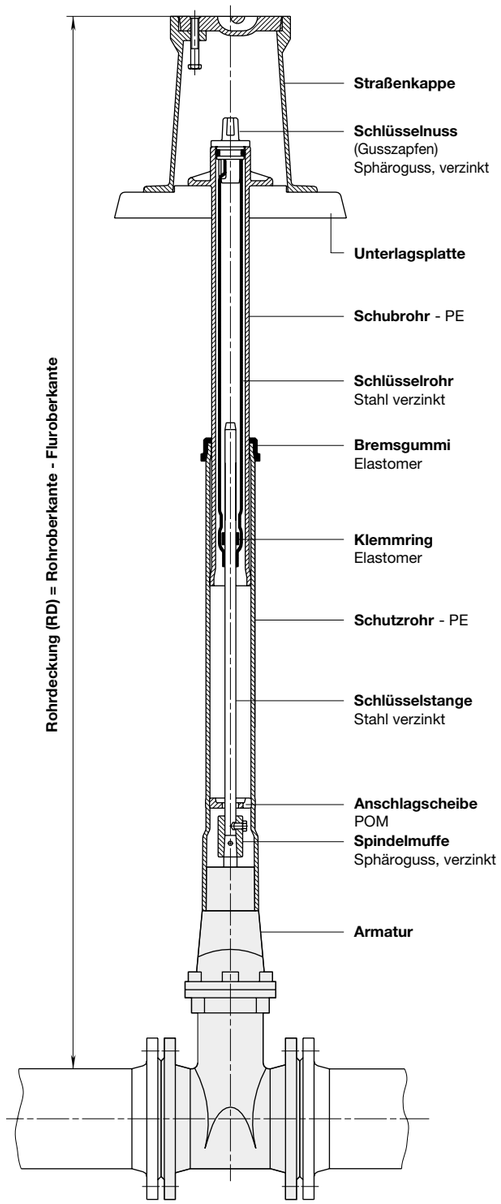

Abb.: EH8105 DN 350 – 600

Alle Einbaugarnituren (starr und teleskopisch) sämtlicher Typen und Dimensionen sind gegen ein Eindringen von Schmutz und Oberflächenwasser geschützt.

Die Teleskop-Einbaugarnitur ermöglicht eine stufenlose Angleichung an das Straßenniveau; Durch Auseinander- bzw. Zusammenschieben der Teleskop-Rohre und der Schlüsselstange wird die Länge der Einbaugarnitur verändert; Alle senkrechten Drücke werden durch die Teleskop-Wirkung aufgefangen und so Beschädigungen des Rohres und der Armatur vermieden

Schlüsselnuss | Vierkant

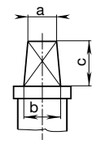

a 27 mm

b 32 mm

c 48 mm

Gewichte Einbaugarnituren Multamed DN 350-600

Katalog-nummer	Ausführung	Rohrdeckung RD (m)	Nennweiten DN			
			350	400/450	500	600
EH8105	teleskop	1,50 - 1,80	7 kg	8,3 kg		
EH8105	teleskop	1,80 - 2,50	9,1 kg			
EH8105	teleskop	1,80 - 2,40		8,9 kg		
EH8105	teleskop	1,80 - 2,00			8,7 kg	
EH8105	teleskop	1,90 - 2,20			8,9 kg	
EH8105	teleskop	2,20 - 2,80			11,7 kg	
EH8105	teleskop	2,60 - 3,50				
EH8105	teleskop	2,00 - 2,30				8,8 kg
EH8105	teleskop	2,60 - 3,50			14,5 kg	14 kg

Montageanleitung

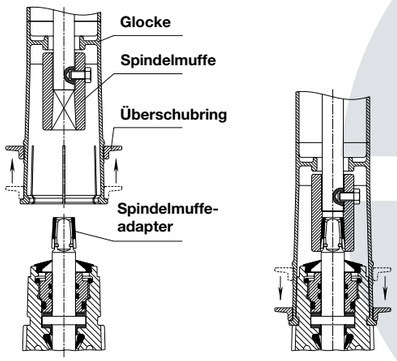

Abb.: Montage Multamed Einbaugarnitur DN 50 – 200

Sämtliche Abbildungen, technischen Daten, Maße (alle Maße in mm) und Gewichte (alle Gewichtsangaben in kg) sind unverbindlich. Änderungen vorbehalten.

Prozessabwicklung

– alles aus einer Hand.

Mit jahrzehntelanger Erfahrung, modernster Technik und innovativem Denken decken wir mit unseren Dienstleistungen in der Projektentwicklung sämtliche Prozesse kompetent ab – weltweit. Besondere Kompetenzen weisen wir dabei bei individuellen Sonderlösungen auf, die häufig bei anspruchsvollen Anwendungen und komplexen Einbausituationen zum Einsatz kommen. Für Materialtests, projektspezifische Untersuchungen sowie zur Prüfung und Analyse von Werkstoffen und Bauteilen verfügen wir in unserem Werk in Heidenheim über ein eigenes Versuchslabor.



Beratung und Planung

Die Basis für ein erfolgreiches Projekt bildet die individuelle Beratung durch unsere erfahrenen Vertriebsmitarbeiter und Ingenieure. In enger Zusammenarbeit mit dem Auftraggeber werden die kundenspezifischen Anforderungen erörtert und so optimale Lösungen erarbeitet – egal, ob für Serienprodukte oder spezielle Sonderkonstruktionen.



Konstruktion

Armaturen sind während ihres Betriebes starken Kräften ausgesetzt, weswegen sie robust und sicher konstruiert werden müssen. Um die Lenkung der Strömungen innerhalb des Gehäuses zu optimieren, werden mittels modernster 3D-CAD-Systeme Simulationen der Durchflussraten und -geschwindigkeiten erstellt. Zugleich werden in eigenen Versuchsanlagen die hydraulischen Kennwerte ermittelt und Dauerversuche durchgeführt.



Fertigung

Die während der Konstruktion ermittelten Werte und Kennzahlen werden anschließend auf unseren modernen Produktionsflächen in die Praxis umgesetzt. Hierbei garantieren modernste Maschinen ein Höchstmaß an Präzision. Um den Schutz von Medium und Konstruktion dauerhaft zu gewährleisten, werdensämtliche Bauteile abschließend anwendungsspezifischen Oberflächenbeschichtungen unterzogen.



Montage

In unserer Montage gewährleisten wir eine standardisiert hohe Qualität unserer Produkte. Diese wird durch die Prüfung der Armaturen vor Verlassen des Hauses validiert. Auf Wunsch übernimmt unser Serviceteam auch die Installation der Armaturen in der Anlage vor Ort inklusive Einweisung der Mitarbeiter.



Wartung und Service

Um die Langlebigkeit und Funktion der Armaturen dauerhaft sicherzustellen, sind unsere Servicemitarbeiter im Rahmen von regelmäßigen Inspektionen und Wartungen gerne für Sie da. Sollten wider Erwarten Instandsetzungsarbeiten notwendig sein, können wir die Reparaturen zeitnah vor Ort durchführen. Die dafür benötigten Ersatzteile sind auch Jahre nach der Inbetriebnahme schnell verfügbar.



Kontaktieren Sie uns und entdecken Sie unsere Website:

Auf unserer Website finden Sie alle wichtigen Informationen über uns und unsere Produkte.

Dort finden Sie auch den richtigen Ansprechpartner für Ihre Region.

Immer auf dem Laufenden

Auf unserer LinkedIn-Seite werden Sie regelmäßig über spannende Neuigkeiten, tolle Referenzen oder unsere Produkte informiert.

Spannende Videos über unsere Produkte und unser Unternehmen finden Sie auf unserem YouTube-Kanal.

ERHARD

ERHARD GmbH
Postfach 1280 | Meeboldstraße 22 | D-89522 Heidenheim
+49 7321 320-0 +49 7321 320-491 info@erhard.de
www.erhard.de

PBR_EH1000_MULTAMED_251021_DE rev.0
Änderungen vorbehalten.