ERHARD

Plattenschieber



quality as tradition.

ERHARD PLATTENSCHIEBER



Der robuste Plattenschieber aus Stahl

Der ERHARD Plattenschieber ist ein robuster Plattenschieber mit einem zweiteiligen Gehäuse. Er ist geeignet für Flüssigkeiten bis zu einem Feststoffanteil von 5 %. Zusammen mit dem großen Spektrum an Nennweiten von DN 700 bis DN 1200 ergeben sich daraus zahlreiche Anwendungsgebiete in den Bereichen der Abwassertechnik, in der Chemie- und Papierindustrie sowie beim Einsatz für Prozesswasser.

Der in den Baulängen K1 und K3 erhältliche ERHARD Plattenschieber ist als beidseitig dichtende Armatur mit steigender Spindel konzipiert, die sowohl als Zwischenflanscharmatur als auch als Endarmatur eingesetzt werden kann. Der Gehäuseanschluss erfolgt über Flansche nach DIN EN 1092-, PN 10, teilweise Gewindesacklöcher.

Das zweiteilige Gehäuse aus hochwertigem Gusseisen mit Lamellengraphit EN-JL1040 ist äußerst robust, wozu auch der Aufbau mit stabilen Stahlsäulen beiträgt. Die allseitig bearbeite, planparallele Schieberplatte besteht aus nichtrostendem Stahl 1.4301 und für eine sichere Abdichtung nach außen sorgen wirkungsvolle Packungsstränge aus PTFE mit O-Ring als Querdichtung und mit einem Profilring zwischen den Gehäuseplatten. Die wartungsfreundliche Querdichtung ist im laufenden Betrieb einfach und sicher nachstellbar. Die Schieberplatte verfügt über eine Schneidkante am Radius und gewährleistet einen vollständig freien Durchgang in vollem Rohrleitungsquerschnitt. Sie endet auf der Rohrsohle, um jederzeit eine betriebssichere Absperrung sicherzustellen. Integrierte Spülecken im Gehäuse gewährleisten ein automatisches Freispülen der Sitzpartie beim Schließen der Armatur.

Für einen dauerhaften Korrosionsschutz ist der ERHARD Plattenschieber mit einer hochwertigen EKB-Beschichtung mit 250 µm Schichtdicke ausgestattet, die eine hohe Langlebigkeit garantiert. Für den ERHARD Plattenschieber steht eine Vielzahl einfach zu montierender Antriebsoptionen zur Verfügung, zum Beispiel eine Kombination von Getriebe und Handrad oder ein E-Antrieb.

AUSFÜHRUNG, ANWENDUNG UND WERKSTOFFE

Betriebsanleitung
BA46 D 409

Standardausführung

- Vollflanschschieber
- Verwendung als Zwischenflanscharmatur und
- als Endarmatur möglich
- Zweiteiliges Gehäuse
- Im Schiebergehäuse mittig Dichtung aus Elastomer
- Flansche PN10 beidseitig am Gehäuse
- Gewindesackbohrungen im oberen Gehäusebereich und
- Durchgangsbohrungen im übrigen Flanschbereich
- Baulänge K1 oder K3
- In beiden Durchflußrichtungen einsetzbar, (beidseitig dichtend)
- Voller freier Durchgang
- Schieberplatte mit Schneidkante am Radius
- Spülecken im Auslauf der seitlichen Plattenführungen
- Querdichtung mit Packung und O-Ring, von aussen
- im eingebautem Zustand nachstellbar
- Mit steigender Spindel
- Stabiler Aufbau durch Stahlsäulen
- Für Aufbau E-Antrieb, oder Getriebe mit Handrad
- Beschichtung: EKB 250 µm, blau
- Druck- u. Funktionsprüfung DIN EN 12266/1074

Anwendungsgebiete

- Abwassertechnik
- Chemieindustrie
- Papierindustrie
- Prozesswasser
- Für Flüssigkeiten mit einem maximalen Feststoffanteil von 5 %

Werkstoffe bei Standardausführung

- **Gehäusewerkstoff:** EN-JL1040 (GG-25)
- **Schieberplatte:** austenitischer CrNi-Stahl (1.4301)
- **Spindel:** martens. CrMo-Stahl (1.4104.05)
- **Dichtung:** Perbunan (NBR)
- **Stahlsäulen:** Stahl, beschichtet
- **Schrauben:** Stahl, beschichtet

BAUREIHEN

Baureihe WK Baulänge DIN3202, K1 für PN 2,5 bis PN 4, EN 558, Grundreihe 20

Nennweite DN	Baulänge mm	Nenndruck in bar	Prüfdruck Gehäuse	Gewicht in kg	Größter zulässiger Betriebsdruck in bar bei Betriebstemperatur < 60 °C
700	165	4	6	600	4
800	190	4	6	750	4
900	203	2,5	4	900	2,5
1000	216	2,5	4	1200	2,5
1200	254	2,5	4	1600	2,5

Baureihe WK Baulänge DIN3202, K3 für PN 4 bis PN 10, EN 558, Grundreihe 16

Nennweite DN	Baulänge mm	Nenndruck in bar	Prüfdruck Gehäuse	Gewicht in kg	Größter zulässiger Betriebsdruck in bar bei Betriebstemperatur < 60 °C
700	229	10	15	750	10
800	241	10	15	900	10
900	241	6	9	1100	6
1000	300	6	9	1500	6
1200	350	4	6	1950	4

Sonderausführungen wie z. B. andere Flanschbohrungen, Druckstufen, Werkstoffe, nichtsteigende Spindel, sowie andere Antriebe etc. auf Anfrage.

Flanschanschlussbohrungen

Nennweite DN	Gewindesack-bohrung	Durchgangs-bohrung	d	Gewindesack-lochtiefe t bei K1-Baulänge	Gewindesack-lochtiefe t bei K3-Baulänge
700	10	14	M27	33	35
800	8	16	M30	40	38
900	10	18	M30	40	40
1000	10	18	M33	45	50
1200	12	20	M36	45	55

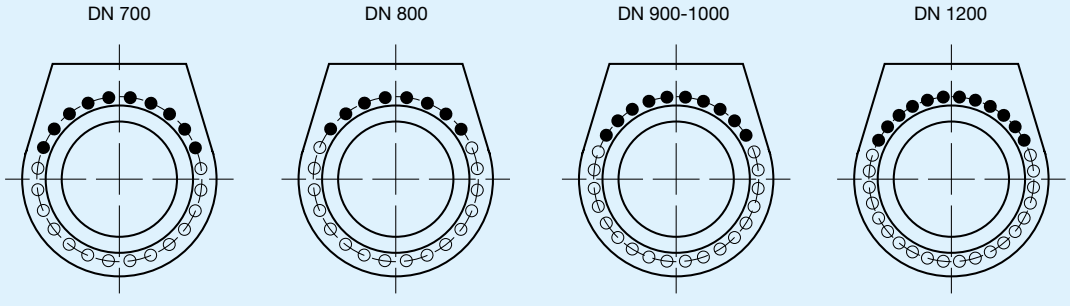

ANTRIEBE – ELEKTRO-DREHANTRIEB

Fabr. AUMA, Ausführung K1 und K3

Nennweite DN	Hub mm	Betriebsdruck in bar	AUMA Dreh-antrieb Type	Flanschgröße und Abtrieb
700	700	4 bis 6	SA14.6	F14-A TR50x8-LH
700	700	7 bis 10	SA16.2	F16-A TR60x9-LH
800	800	4 bis 6	SA14.6	F14-A TR50x8-LH
800	800	7 bis 10	SA16.2	F16-A TR60x9-LH
900	900	2,5 bis 6	SA16.2	F16-A TR60x9-LH
1000	1000	2,5 bis 6	SA16.2	F16-A TR60x9-LH
1200	1200	2,5 bis 4	SA16.2	F16-A TR70x10-LH

Drehmomente

Nennweite DN	Betriebs-druck in bar	ZU Nm	AUF Nm	U/Hub	Schließzeit in Sekunden		
					32 1/min	45 1/min*	63 1/min
700	4 bis 6	280	310	88	165	118	84
700	7 bis 10	560	620	78	145	104	74
800	4 bis 6	370	400	100	188	134	96
800	7 bis10	750	875	89	167	118	85
900	2,5 bis 6	480	520	100	188	134	96
1000	2,5 bis 6	660	700	111	209	148	106
1200	2,5 bis 4	700	760	120	225	160	115

* 45 1/min bevorzugt

Baulängen

Nennweite DN	Nenndruck PN		Baulänge L		B	D	H1	H2	k
	K1	K3	K1	K3					
700	4	10	165	229	895	895	1485	2363	840
800	4	10	190	241	1015	1015	1650	2628	950
900	2,5	6	203	241	1115	1115	1840	2973	1050
1000	2,5	6	216	300	1230	1230	2000	3243	1160
1200	2,5	4	254	350	1480	1480	2390	3823	1380

ANTRIEBE – KEGELRADGETRIEBE

Fabr. AUMA, mit Handrad, Ausführung K1 und K3

Nennweite DN	Hub in mm	Betriebsdruck in bar	AUMA GK Type	Flanschgröße und Abtrieb A	Untersetzung i	Eingangswelle mm	Handrad-ø in mm	U/Hub
700	700	4 bis 6	GK 14.6	F14-A TR50x8-LH	2,8:1	30	315	247
700	700	7 bis 10	GK 16.2	F16-A TR60x9-LH	4:1	30	400	312
800	800	4 bis 6	GK 14.6	F14-A TR50x8-LH	2,8:1	30	315	280
800	800	7 bis 10	GK 16.2	F16-A TR60x9-LH	4:1	30	400	356
900	900	2,5 bis 6	GK 14.6	F14-A TR60x9-LH	4:1	20	315	400
1000	1000	2,5 bis 6	GK 16.2	F16-A TR60x9-LH	4:1	30	400	444
1200	1200	2,5 bis 4	GK 16.2	F16-A TR70x10-LH	5,6:1	30	400	672

Baulänge K1

Nennweite DN	Nenndruck PN	L	B	C	D	H	k
700	4	165	895	450	895	1485	840
800	4	190	1015	510	1015	1650	950
900	3	203	1115	560	1115	1840	1050
1000	2	216	1230	615	1230	2000	1160
1200	2	254	1480	725	1480	2390	1380

Baulänge K3

Nennweite DN	Nenndruck PN	L	B	D	H1	H2	k
700	10	229	895	895	1485	2363	840
800	10	241	1015	1015	1650	2628	950
900	6	241	1115	1115	1840	2973	1050
1000	6	300	1230	1230	2000	3243	1160
1200	4	350	1480	1480	2390	3823	1380

ANTRIEBE – STIRNRADGETRIEBE

Fabr. AUMA, mit Handrad, Ausführung K1 und K3

Nennweite DN	Hub in mm	Betriebsdruck in bar	AUMA Stirnrad-getriebe Type	Flanschgröße und Abtrieb A	Untersetzung i	Eingangswelle mm	Handrad-ø in mm	U/Hub
700	700	4 bis 6	GST 14.5	F14-A TR50x8-LH	2,8:1	30	315	247
700	700	7 bis 10	GST 16.1	F16-A TR60x9-LH	4:1	30	400	312
800	800	4 bis 6	GST 14.5	F14-A TR50x8-LH	2,8:1	30	315	280
800	800	7 bis 10	GST 16.1	F16-A TR60x9-LH	4:1	30	400	356
900	900	2,5 bis 6	GST 14.5	F14-A TR60x9-LH	4:1	20	315	400
1000	1000	2,5 bis 6	GST 16.1	F16-A TR60x9-LH	4:1	30	400	444
1200	1200	2,5 bis 4	GST 16.1	F16-A TR70x10-LH	5,6:1	30	400	672

Baulänge K1

Nennweite DN	Nenndruck PN	L	B	C	D	H	k
700	4	165	895	450	895	1485	840
800	4	190	1015	510	1015	1650	950
900	3	203	1115	560	1115	1840	1050
1000	2	216	1230	615	1230	2000	1160
1200	2	254	1480	725	1480	2390	1380

Baulänge K3

Nennweite DN	Nenndruck PN	L	B	D	H1	H2	k
700	10	229	895	895	1485	2363	840
800	10	241	1015	1015	1650	2628	950
900	6	241	1115	1115	1840	2973	1050
1000	6	300	1230	1230	2000	3243	1160
1200	4	350	1480	1480	2390	3823	1380

ZEICHNUNG

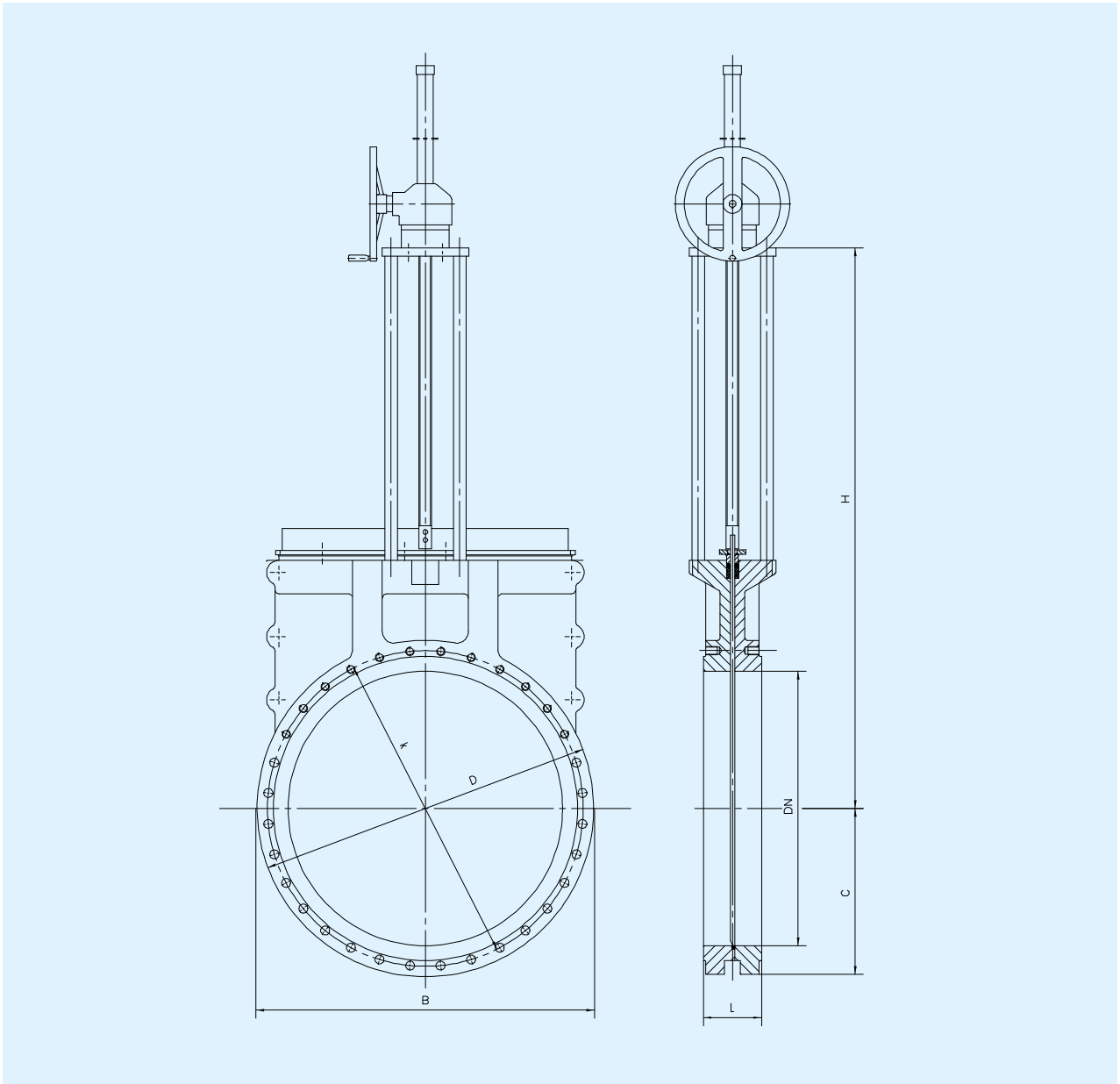

ERHARD GmbH
Postfach 1280 | Meeboldstraße 22 | D-89522 Heidenheim
+49 7321 320-0 +49 7321 320-491 info@erhard.de
www.erhard.de

PBR_EH1930_PLATTENSCHIEBER_DE rev.0
Änderungen vorbehalten.