ERHARD

Zentrische Absperrklappen

ECLA



quality as tradition.

Über uns



Unsere Tradition

Im Jahr 1871 als bodenständiges Familienunternehmen gegründet steht der Name ERHARD auch 150 Jahre später für dieselben Werte: Qualität, Lösungskompetenz und Leistungsstärke. Unsere Beständigkeit, Zuverlässigkeit und Erfahrung sind zentrale Bausteine für die Weiterentwicklung in der Zukunft.

Wir sind stolz auf die langjährige Zugehörigkeit und Identifikation unserer Mitarbeiter und Mitarbeiterinnen, welche bereits in mehreren Generationen die Familientradition fortsetzen. Mit unseren Kunden, Partnern sowie Lieferanten verbindet uns eine langjährige Partnerschaft in der wir stetig an Lösungen arbeiten, unser Ziel zu erreichen: Der Schutz von Wasser und der Sicherstellung der Trinkwasserversorgung an Orten auf der ganzen Welt und unter allen denkbaren Bedingungen.

Kompletter Prozess im Haus, von der Konzeption und Konstruktion bis zum zuverlässigen Wartungsservice - auch nach vielen Jahrzehnten

MADE IN GERMANY

Konstruktion made in Germany

100 % der ERHARD Armaturen werden geprüft gemäß DIN EN 12266 & über den Industriestandard hinaus

Präqualifikationen und Audits, TÜV-Zertifizierung nach DIN EN ISO 9001, ISO 14001, ISO 50001

Trinkwasserzulassungen der meist renommierten Organisationen weltweit (z.B. DVGW, WRAS, Kiwa, EAC, NSF)

Immer auf dem neusten Stand: technische Entwicklung und digitale Lösungen (ERHARD.live Produkte)

Beschichtungskompetenz: Epoxid, Spezialbeschichtungen

Breites Angebot an After-Sales und Service - führt zu einer Verlängerung der Lebensdauer der Armaturen

Als führender Anbieter von Lösungen rund um den gesamten Wasserkreislauf, tragen wir zum Schutz von und zur Versorgung mit Wasser auf der ganzen Welt bei.

>150 Jahre

Armaturenkompetenz seit mehr als **150 Jahren**

Armaturen **bis zu DN 3600**

Lösungsanbieter inklusive technischer Berechnung

Zugehörigkeitsgefühl der Mitarbeiter und familiäre Atmosphäre

Faire und vertrauensvolle Partnerschaft

Weitergabe des Know-Hows durch Kundenschulungen



Qualität

Die erstklassige Qualität der Produkte stellt seit der Firmengründung die Basis für den Erfolg von ERHARD dar. Sie verbindet Generationen von ERHARD Mitarbeiter und Mitarbeiterinnen, Partnern und Kunden miteinander. Der Begriff Qualität verkörpert dabei Merkmale wie Zuverlässigkeit, Sicherheit und Langlebigkeit und zeigt den hohen Anspruch den ERHARD und seine Mitarbeiter und Mitarbeiterinnen an die Produkte stellen. Dabei sind wir stolz auf die hohe Leidenschaft der Mitarbeiter und Mitarbeiterinnen auch über den Standard hinaus zu gehen.

Kompakt, flexibel, zuverlässig – für anspruchsvolle Aufgaben.

Die sichere, effiziente und nachhaltige Steuerung von Wasserströmen zählt zu den grundlegenden Anforderungen moderner Versorgungsinfrastruktur – sei es in der Trinkwasserversorgung, der Abwasserentsorgung oder in industriellen Prozessen. Besonders im Bereich der Trinkwasseranwendungen sind Qualität, Hygiene und Materialverträglichkeit von zentraler Bedeutung. Die zentrische Absperrklappe ECLA wurde genau für diese anspruchsvollen Einsatzbereiche entwickelt – mit höchster Fertigungsqualität „Made in Europe“ und mit geprüfter UBA-Zertifizierung der Materialien für den Einsatz in Trinkwasseranlagen.

Als bewährte Basislösung für bidirektionale Absperrfunktionen bietet die ECLA eine robuste, wartungsarme und wirtschaftliche Lösung für eine Vielzahl von Anwendungen. Durch ihr zentrisches Design wird eine gleichmäßige Anpressung der Dichtfläche ermöglicht – für zuverlässige Abdichtung in beiden Strömungsrichtungen. Die extrem kompakte Bauweise mit kurzer Baulänge erlaubt eine platzsparende Montage zwischen zwei Flanschen oder am Leitungsende und trägt so zu einer kosteneffizienten Anlagengestaltung bei.

Ein besonderes Merkmal ist die im Gehäuse innen verankerte Manschette aus Elastomer. Es schützt die Absperrklappe zuverlässig vor Korrosion und ermöglicht eine hohe chemische Beständigkeit gegenüber unterschiedlichsten Medien. Die Auswahl verschiedener Werkstoffe für Klappenscheibe und Korrosionsschutz erlaubt eine einfache und präzise Anpassung an die jeweilige Anwendung – sei es in der hygienisch sensiblen Trinkwasserinstallation, bei der Abwasserbehandlung oder in industriellen Prozessen mit besonderen Anforderungen an Materialbeständigkeit und Funktionalität.

ECLA – die intelligente Armaturenlösung für vielfältige Anwendungen, zertifiziert für den Trinkwassereinsatz, gefertigt in Europa, entwickelt für höchste Ansprüche an Funktionalität, Qualität und Nachhaltigkeit.



Scannen und alle Infos zur ECLA entdecken.

Vielseitigkeit für jede Anwendung. Made in Europe.

Variantenvielfalt und extreme Flexibilität.

Die zentrische Absperrklappe ECLA bietet eine beeindruckende Variantenvielfalt, die sich flexibel an eine breite Palette von Anwendungen anpasst. Mit unterschiedlichen Werkstoffoptionen und Beschichtungen lässt sich die Klappe optimal auf spezifische Anforderungen in verschiedenen Industrien und Medien ausrichten. Egal, ob für den Einsatz in aggressiven chemischen Umgebungen, Trinkwasser-, Abwasser- oder Prozesswasseranlagen – die Absperrklappe gewährleistet höchste Zuverlässigkeit und eine lange Lebensdauer. Ihre kompakte Bauweise ermöglicht es, auch in komplexen Systemen eine effiziente Lösung zu bieten, die sowohl in der Montage als auch im Betrieb einen Mehrwert garantiert.





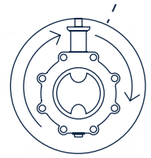



Optimale Beschichtung für anspruchsvolle Anwendungen.

Die Epoxidbeschichtung bietet ausgezeichnete Korrosionsbeständigkeit und ist besonders geeignet für Trinkwasser- und Abwasseranwendungen. Mit einer nahtlosen Beschichtung von 250µm Regelschichtdicke außen und ca. 80µm innen, schützt sie zuverlässig vor den Belastungen durch Abwasser und Feuchtigkeit. Für anspruchsvollere Umgebungen sind zusätzlich optional weitere Beschichtungsvarianten erhältlich, die einen noch besseren Schutz gegen aggressive Medien bieten. So kann die Beschichtung optimal an die spezifischen Anforderungen jeder Anwendung angepasst werden.

Effiziente Wartung und zuverlässige Leistung dank innovativer Wellenkonstruktion.

Die ausblassichere, geteilte Welle ermöglicht eine einfache Wartung und einen schnellen Austausch der Manschette. Ein Gewindestiftzapfen verhindert die Aufwärtsbewegung der Welle und sorgt so für zusätzlichen Betriebsschutz. Mit der geteilten Welle werden optimale Kv- und Zeta-Werte erreicht, was zu einem geringen Druckverlust führt. Das spezielle Sitzprofil der Manschette im Gehäuse, bestehend aus Nut- und Zungensystem, gewährleistet, dass sich der Sitz beim Bewegen der Scheibe nicht verzieht und somit eine dauerhaft zuverlässige Funktion sichergestellt wird.

Absolut dicht.

Das innovative dreifache Dichtungssystem am Wellendurchgang der Manschette gewährleistet eine 100%ige Dichtheit, auch unter anspruchsvollsten Bedingungen, und sorgt für eine verlängerte Lebensdauer sowie einen sicheren Betrieb. Die präzise gestaltete Dichtfläche (1) zwischen Sitz, Scheibe und Drehpunkt garantiert eine perfekte Abdichtung und optimiert die Funktionalität. Durch die überlappende Konstruktion von Welle und Scheibe (2) wird die sekundäre Abdichtung in Abhängigkeit vom Sitzdurchmesser zuverlässig realisiert. Sicherheits-O-Ringe (3) an der Welle erhöhen zusätzlich die Zuverlässigkeit und Lebensdauer der Armatur, wodurch Wartungskosten gesenkt und der langfristige Betrieb gesichert werden.

Bewährte Qualität in vielfältigsten Medien.

Sitzdesign

Das Sitzprofil der Manschette im Gehäuse (Nut- und Zungensystem) verhindert, dass der Sitz beim Bewegen der Scheibe sich im Gehäuse verzieht.

Höchste Flexibilität

Gemäß der Norm ISO 5211 ermöglicht der Anschlussflansch die direkte Montage eines manuellen Stellantriebs oder einer Antriebseinheit. Der lange Klappenhals ermöglicht die Verwendung einer Isolierung und schützt die Steuerelemente am ISO-Flansch. Das Design erfüllt die Anforderungen an Steuerarmaturen für Heizsysteme.

Qualitätsgarantie

Die Produktion erfüllt die Qualitätskontrollstandards ISO 9001 sowie ISO 14001 und ISO 45001. Die Dichtheitsprüfungen entsprechen DIN EN 12266 / DIN EN 1074 / ISO 5208. Materialzertifikate 3.1, 3.2 können auf Wunsch ausgestellt werden. Die Ausführung für Trinkwasser besitzt das DVGW-Zertifikat. Die im Werk aufgebauten Antriebe werden dort eingestellt und getestet. Jede Armatur ist 100% geprüft und trifft somit voll funktionsfähig vor Ort ein.

Optimiertes Wellendesign

Mit der geteilten Welle erreicht das Ventil günstige Kv / Zeta-Werte und damit einen geringen Druckverlust. Ausblasgeschütze Wellenlagerung: Ein Gewindestift verhindert die Aufwärtsbewegung der Antriebswelle.

Manschettendichtung

Optimale Verankerung der Manschette: Die Manschette ist an die Welle und an das Gehäuse optimal angepasst um beste Funktion und Dichtheit zu ermöglichen.

Seitenprofil

Ermöglicht den korrekten Sitz der Manschette im Gehäuse.



Antriebsvielfalt

Ob Handhebel, Getriebe mit Handrad, elektrischer oder pneumatischer Antrieb - bereits das Standardprogramm bietet Vielfalt auf höchstem Niveau. Optional sind zudem die Betätigung mit Spindelverlängerung, Handhebel mit Switchmaster oder auch die Installation des Antriebs auf der Seite auf individuellen Kundenwunsch erhältlich.

Aboslut dicht

Das dreistufige Dichtungssystem garantiert 100% Dichtheit, langfristige Produktlebensdauer und sicheren Betrieb in anspruchsvollsten Anwendungen.

Breites Anwendungsspektrum

Das breite Portfolio der ECLA Absperrklappe ermöglicht den Einsatz für unterschiedliche Anwendungen. Von Trinkwasser, über Abwasser oder auch die Anwendung in Industrieanlagen bis hinzu flexiblen Einbausituationen, zeichnen die ECLA als perfekte Lösung für Ihre individuellen Anforderungen aus.

ECLA Lug, Wafer, Flange

DN 32/40-600, PN10, PN 16 (Lug, Wafer)

DN 700-1600, PN 10 (Flange)

Konstruktiver Aufbau & Werkstoffe

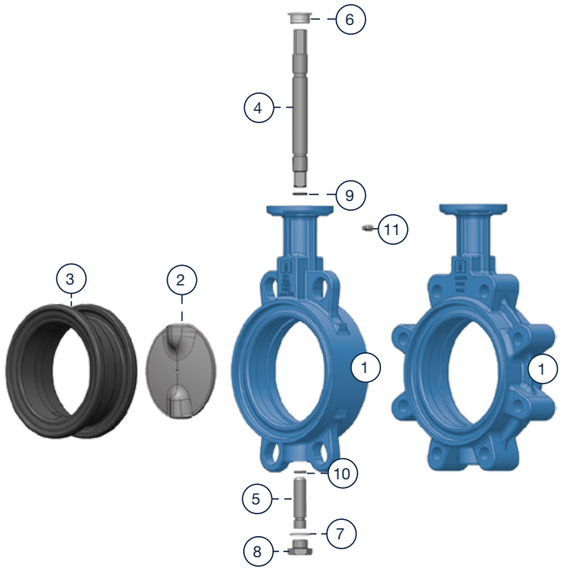

DN 32 - 600

Position	Beschreibung	Standardwerkstoff (Ausf. Trinkwasser)
1	Gehäuse	EN-GJS-400-15
2	Klappenscheibe	1.4408
3	Manschette	EPDM
4	Welle	1.4021
5	Welle unten	1.4021
6	Buchse	bis ND 300 POM ab DN 350 Messing
7	Dichtung	Klinger C4400
8	Stopfen	A2
9	Wellen O-Ring	EPDM
10	Boden O-Ring	EPDM
11	Befestigungsschraube	Edelstahl

NBR, z. B. für den Einsatz für kommunales, häusliches Abwasser nach WHG 54.

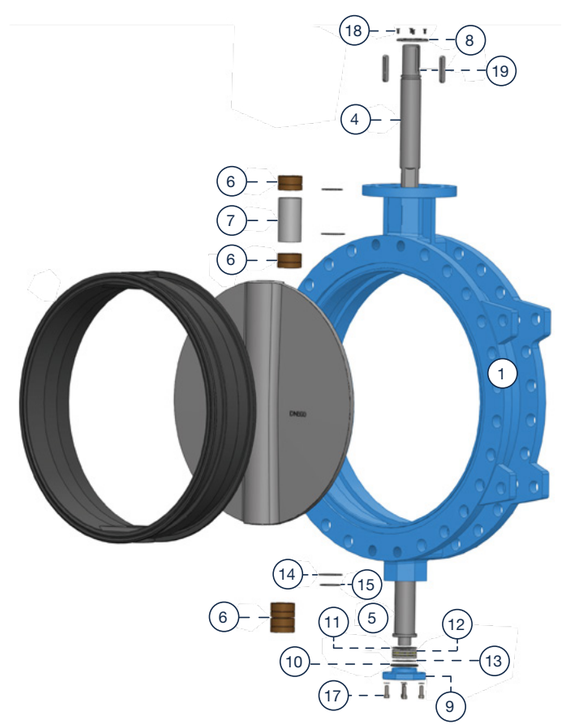

DN 700 - 1600

Position	Beschreibung	Standardwerkstoff (Wasser, Trinkwasser)
1	Gehäuse	EN-GJS-400-15
2	Klappenscheibe	1.4408
3	Manschette	EPDM, (NBR Abwasser)
4	Welle	1.4021
5	Untere Welle	1.4021
6	Lager	Bronze
7	Stütze	1.4301
8	Sicherungsring	1.4401
9	Abdeckung	EN GJS 400-15
10	Unterlegscheibe	A2
11	Unterlegscheibe	A2
12	Lager	Stahl
13	O-Ring	EPDM
14	O-Ring	EPDM
15	O-Ring	EPDM
16	Unterlegscheibe	A4
17	Schraube	A4
18	Schraube	A4
19	Passfeder	A4

NBR, z. B. für den Einsatz für kommunales, häusliches Abwasser nach WHG 54.

Werkstoffe & Varianten

Welle

- 1.4021 (AISI 420) Standard

Optional:

- 1.4404 (A4)
- 1.4462 (Duplex)

Scheibenwerkstoff

- 1.4408 (A4) Standard

Optional:

- GJS 400-15 + EKB-Kunststoffbeschichtung
- GJS 400-15 + HALAR® -Beschichtung
- Duplex-Edelstahl
- A14 - Bronze (Meerwasser)
- Andere auf Anfrage



Manschettenwerkstoff

- EPDM (Trinkwasser Standard)
- EPDM für hohe Temperaturen
- NBR (Abwasser Standard)
- FPM (VITON®)
- SILIKON
- Andere auf Anfrage, z.B. FLUCAST

Manschettenwerkstoff	Abkürzung ISO 1629	Anwendungsbeispiel	Betriebstemperatur*
EPDM	EPDM	Trinkwasser	-10 °C bis +60 °C
EPDM-HT	EPDM	Hohe Temperatur	-10 °C bis +130 °C
NITRIL	NBR	Öle, Fette, Abwasser	0°C bis +90 °C
VITON	FPM	Beste chemische Beständigkeit	-5 °C bis +150 °C
SILIKON	MVQ	Höchste und niedrigste Temperaturbeständigkeit	-10 °C bis +160 °C

Verschiedene FLUCAST Manschetten für verschiedenste industrielle Anwendungen auf Anfrage.

Scheibenbeschichtung	Anwendungsbeispiel	Betriebstemperatur*
Gussscheibe mit EKB-Kunststoffbeschichtung + Epoxy	Trinkwasser, Abwasser	-10 °C bis +60 °C
HALAR®	Hohe chemisches Beständigkeit	0 °C bis +150 °C

*Orientierungsinformationen der Gummilieferanten. Die endgültige Leistung des Gummis hängt von der Medienzusammensetzung ab.

ECLA Lug

DN 32/40-600

Nennweiten, Druckstufen, Abmessungen, Gewicht



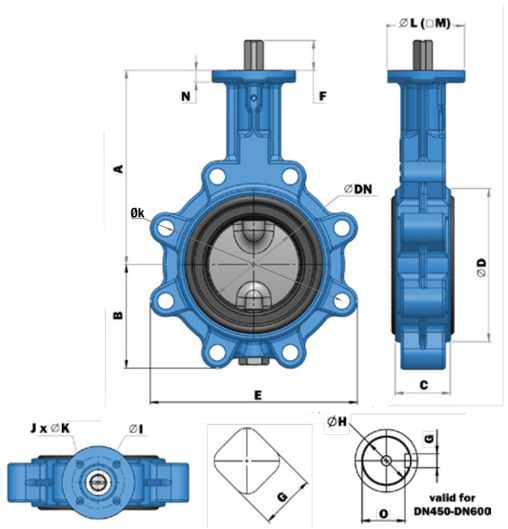

DN	PN	Absperrklappe Wellenende					Wellenabmessungen			Abmessungen ISO-Flansch						Gewicht (kg)	ISO-Flansch	Antriebszapfen	Flanschanschluss	Gewinde
		A	B	C	D	E	F	G	H	I	J	K	L	M	N	Lug			Øk	
32/40	16	136	54	33	78	110	25	14	-	50/70	4	7	-	70	8	2,3	F05/07	14x14	110	4xM16
50	16	146	64	43	96	115	25	14	-	50	4	7	Ø70	-	8	3,0	F05	14x14	125	4xM16
65	16	154	72	46	113	129	25	14	-	50	4	7	Ø70	-	8	3,7	F05	14x14	145	4xM16
80	16	163	89	46	128	174	25	14	-	50	4	7	Ø70	-	8	4,8	F05	14x14	160	8xM16
100	16	173	105	52	150	204	25	14	-	50	4	7	Ø70	-	8	6,1	F05	14x14	180	8xM16
125	16	193	119	56	184	234	25	17	-	70	4	9	-	70	12	9,2	F07	17x17	210	8xM16
150	16	205	130	56	212	255	25	17	-	70	4	9	-	70	12	10,2	F07	17x17	240	8xM20
200	10	234	166	60	268	319	25	17	-	70	4	9	-	70	14	15,3	F07	17x17	295	8xM20
200	16	234	166	60	268	319	25	17	-	70	4	9	-	70	14	15,3	F07	17x17	295	12xM20
250	10	270	202	68	320	396	30	22	-	102	4	11	-	105	17	28,4	F10	22x22	350	12xM20
250	16	270	202	68	320	396	30	22	-	102	4	11	-	105	17	28,4	F10	22x22	355	12xM24
300	10	310	237	78	378	465	30	22	-	102	4	11	-	105	17	41,2	F10	22x22	400	12xM20
300	16	310	237	78	378	465	30	22	-	102	4	11	-	105	17	41,2	F10	22x22	410	12xM24
350	10	325	271	78	435	509	36	27	-	125	4	14	-	130	17	62	F12	27x27	460	16xM20
350	16	325	271	78	435	509	36	27	-	125	4	14	-	130	17	62	F12	27x27	470	16xM24
400	10	365	314	102	488	590	36	27	-	140	4	18	-	140	21	96,3	F14	27x27	515	16xM24
400	16	365	314	102	488	590	36	27	-	140	4	18	-	140	21	96,3	F14	27x27	525	16xM27
450	10	375	330	114	544	610	80	PF10	Ø38	140	4	18	Ø175	-	22	130	F14	Ø38	565	20xM24
450	16	375	330	114	544	610	80	PF10	Ø38	140	4	18	Ø175	-	22	130	F14	Ø38	585	20xM27
500	10	485	368	127	590	682	80	PF12	Ø42	140	4	18	Ø175	-	27	149	F14	Ø42	620	20xM24
500	16	485	368	127	590	682	80	PF12	Ø42	140	4	18	Ø175	-	27	149	F14	Ø42	650	20xM30
600	10	565	464	154	695	810	80	PF14	Ø50	165	4	23	Ø210	-	27	288	F16	Ø50	725	20xM27
600	16	565	464	154	695	810	80	PF14	Ø50	165	4	23	Ø210	-	27	288	F16	Ø50	770	20xM33

ECLA Wafer

DN 32/40-600

Nennweiten, Druckstufen, Abmessungen, Gewicht



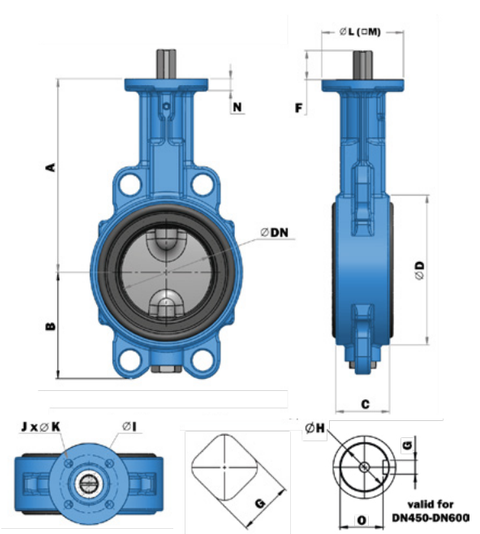

DN	PN	Absperrklappe Wellenende					Wellenabmessungen			Abmessungen ISO-Flansch						Gewicht (kg)	ISO-Flansch	Antriebszapfen
		A	B	C	D	E	F	G	H	I	J	K	L	M	N	Wafer		
32/40	16	136	54	33	78	110	25	14	-	50/70	4	7	-	70	8	1,9	F05/07	14x14
50	16	146	64	43	96	115	25	14	-	50	4	7	Ø70	-	8	27	F05	14x14
65	16	154	72	46	113	129	25	14	-	50	4	7	Ø70	-	8	3,2	F05	14x14
80	16	163	89	46	128	174	25	14	-	50	4	7	Ø70	-	8	3,7	F05	14x14
100	16	173	105	52	150	204	25	14	-	50	4	7	Ø70	-	8	4,7	F05	14x14
125	16	193	119	56	184	234	25	17	-	70	4	9	-	70	12	6,7	F07	17x17
150	16	205	130	56	212	255	25	17	-	70	4	9	-	70	12	8,4	F07	17x17
200	16	234	166	60	268	319	25	17	-	70	4	9	-	70	14	13,3	F07	17x17
250	16	270	202	68	320	396	30	22	-	102	4	11	-	105	17	22	F10	22x22
300	16	310	237	78	378	465	30	22	-	102	4	11	-	105	17	29,3	F10	22x22
350	10/16	325	271	78	435	509	36	27	-	125	4	14	-	130	17	46,4	F12	27x27
400	10/16	365	314	102	488	590	36	27	-	140	4	18	-	140	21	69,8	F14	27x27
450	10/16	375	330	114	544	610	80	PF12	Ø42	140	4	18	Ø175	-	22	83	F14	Ø38
500	10/16	485	368	127	590	682	80	PF12	Ø42	140	4	18	Ø175	-	27	112	F14	Ø42
600	10/16	565	464	154	695	810	80	PF14	Ø50	165	4	23	Ø210	-	27	216	F16	Ø50

ECLA Flange

DN 700-1600

Nennweiten, Druckstufen, Abmessungen, Gewicht

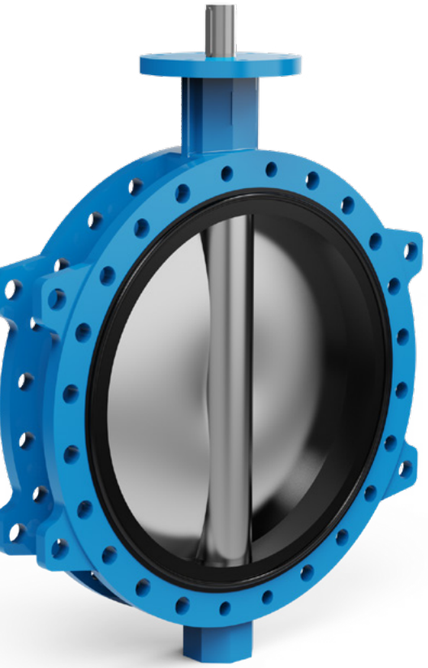

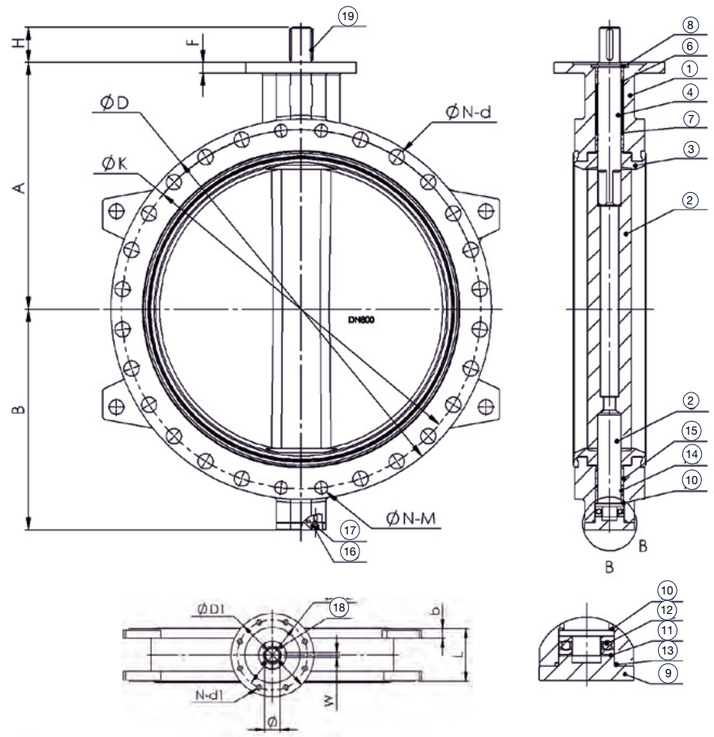

DN	PN	A	B	H	D	K	N-d	N-M	L	b	D1	D2	N-d1	F	Ø	W (Passfederbreite)	Gewicht (kg)
700	10	624	535	95	910	840	20-31	4-M27	165	32,5	300	254	8-18	30	55	16	350
800	10	672	606	95	1025	950	20-34	4-M30	190	35	300	254	8-18	30	55	16	580
900	10	720	670	130	1125	1150	24-34	4-M30	203	37,5	300	254	8-18	34	75	20	700
1000	10	800	735	130	1255	1160	24-37	4-M33	216	40	300	254	8-18	34	85	22	850
1100	10	900	830	135	1355	1270	28-37	4-M33	254	42,5	350	298	8-22	34	105	28	965
1200	10	941	878	150	1485	1390	28-41	4-M36	254	45	350	298	8-22	34	105	28	1080
1400	10	1040	1009	150	1685	1590	32-44	4-M39	279	46	415	356	8-33	40	120	32	1922
1600	10	1150	1138	180	1930	1820	36-50	4-M45	318	49	415	356	8-33	50	160	40	2350

Durchflusswerte

Durchflusskoeffizient Kv: Der Kv-Wert ist eine Kerngröße, womit die Durchflussmenge bei Ventilen definiert wird. Er beschreibt die Menge Wasser von 5° bis 30°C, die bei einem Druckverlust von 1 bar durch das Ventil fließt (DIN EN 60534). Die Ermittlung des Kv-Wertes ist geregelt in den technischen Regelwerken VDI/VDE 2173.

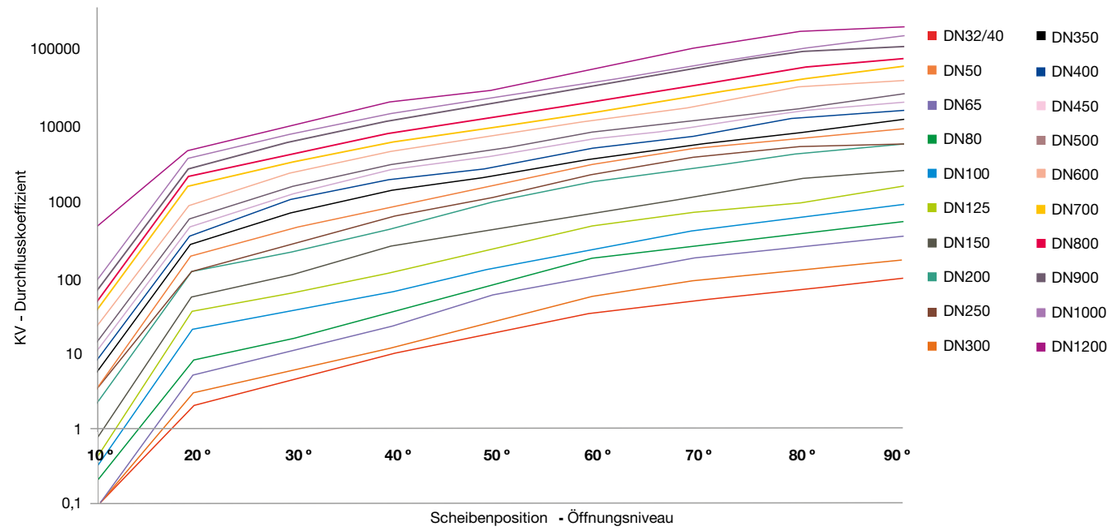

Die zentrische Absperrklappe ECLA ist eine AUF/ZU- Armatur und somit nur bedingt zum Regeln geeignet, deshalb hierfür keine Gewährleistung.

DN	10°	20°	30°	40°	50°	60°	70°	80°	90°
32/40	0,1	2	4	9	17	30	45	61	84,4
50	0,1	3	6	11	23	50	81	110	147
65	0,1	5	10	21	53	90	160	210	290
80	0,2	8	15	33	76	160	238	340	450
100	0,3	20	35	60	122	220	362	520	730
125	0,4	35	60	110	223	430	626	797	1260
150	0,7	54	105	248	400	640	987	1630	1990
200	2	120	210	410	915	1630	2331	3446	4396
250	3	129	274	590	1037	2000	3210	4164	4500
300	3	188	424	820	1500	2710	4180	5433	6800
350	5	265	685	1327	1990	3214	4690	6292	8900
400	7	345	1000	1825	2550	4383	6090	9779	11500
450	9	449	1200	2518	3680	5929	7840	11925	15000
500	12	586	1511	2909	4340	7167	9508	12762	18800
600	19	847	2217	4203	6560	9863	14614	23621	27600
700	31	1554	3118	5686	8569	12810	19511	29904	42416
800	39	2045	4105	7486	11815	17633	29902	41231	52776
900	53	2614	5767	10917	17326	27849	44987	68209	74979
1000	72	3584	7194	13117	20702	30991	47201	72344	102614
1200	390	4597	10146	19195	26221	43873	79092	119966	131962

1KV = 0,854701 CV

Betätigung

Alle ERHARD Absperrklappen können mit Handhebeln (bis DN200), Schneckenradgetrieben, pneumatischen und elektrischen Antrieben ausgestattet werden. Die Konstruktion des oberen Flansches gemäß der Norm ISO 5211 ermöglicht die direkte Montage von Antrieben.

Handhebel

Für die manuelle Betätigung bietet ERHARD einen Hebel aus Stahl an, der geeignet lackiert ist, um die Beständigkeit gegen Korrosion, Abrieb und Stöße zu verbessern.

Anschluss des oberen Flansches gemäß den ISO-Normen F05 für DN50 bis DN65 und F07 für DN80 bis DN200. Die Hebel können mit einem Schloss ausgestattet werden, um eine ungewollte Betätigung zu verhindern. Die Hebel können mit Endlagenschaltern ergänzt werden.

Die Abmessungen sind in mm angegeben.

DN	A	B	Gewicht ca. (kg)	Wellenza-pfenvierkant
32-100	270	75	1,24	14x14
125	270	75	1,26	17x17
150 - 200	362	75	1,4	17x17

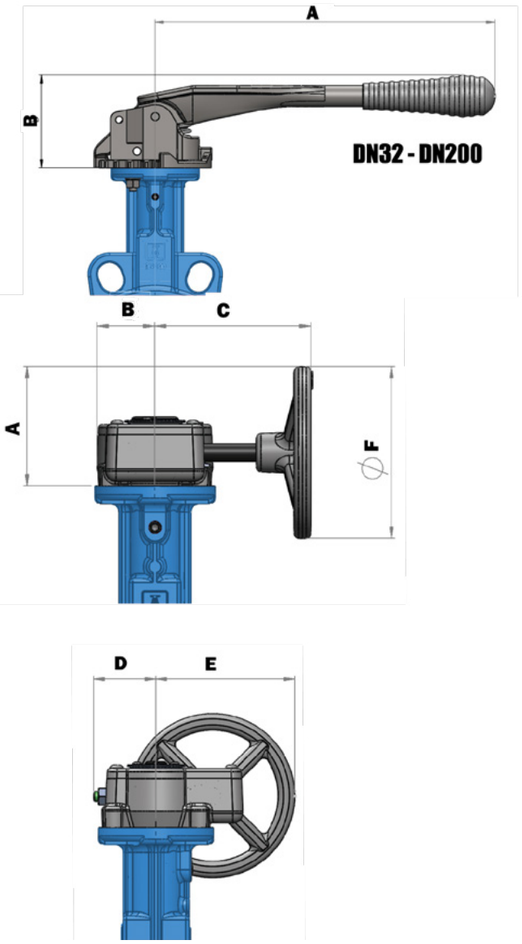

Schneckengetriebe mit Handrad (ROTORK)

Das Getriebegehäuse besteht aus Gusseisen mit geeigneter Oberflächenbehandlung und Schutzart IP 67. Die selbstsperrende Ausführung des Schneckengetriebes ermöglicht sowohl die Einstellung der Grundpositionen zum Öffnen / Schließen als auch die Steuerung des Medienflusses (Drossel). Das Schneckengetriebe wird einfach mit einem Handrad eines geeigneten Durchmessers betätigt. Die Endpositionen des Schneckengetriebes werden mit Anschlagschrauben eingestellt. Das Getriebe kann mit einem abschließbaren System ausgestattet werden, das durch ein Vorhängeschloss gesichert ist. Eine andere Möglichkeit, mit Schneckengetrieben umzugehen, ist die Verwendung einer Kette. Das Schneckengetriebe sowie der Handhebel können mit Endlagenschaltern ergänzt werden.

DN	PN	ISO Flansch	Wellen-zapfen	A	B	C	D	E	F	ca. kg (Getriebe)
32/40	16	F05	14X14	70	35	91	38	84	100	1,2
50	16	F05	14X14	70	35	91	38	84	100	1,2
65	16	F05	14X14	70	35	91	38	84	100	1,2
80	16	F05	14X14	70	35	91	38	84	100	1,2
100	16	F05	14X14	70	35	91	38	84	100	1,2
125	16	F07	17X17	127,5	46	139	59	141	200	2,2
150	16	F07	17X17	127,5	46	139	59	141	200	2,2
200	16	F07	17X17	127,5	46	139	59	141	200	2,2
250	16	F10	22X22	134	57	156	60	155	200	4,2
300	16	F10	22X22	134	57	156	60	155	200	4,2
350	10	F12	27X27	183	57	210	95	205	300	4,5
350	16	F12	27X27	238	67	255	131	267	400	6,5
400	10	F14	27X27	292	78	350	169	331	500	11,0
400	16	F14	27X27	341	78	350	219	381	600	12,00
450	10	F14	Ø38	348	110	346	196	405	600	26,00
450	16	F14	Ø38	348	110	346	196	405	600	26,00
500	10	F14	Ø42	348	110	346	196	405	600	26,00
500	16	F14	Ø42	405	143	387	220	480	700	35,00
600	10	F16	Ø50	405	143	387	220	480	700	35,00
600	16	F16	Ø50	405	143	387	270	530	800	37,00

Die Abmessungen sind in mm angegeben.

Antriebsmöglichkeiten

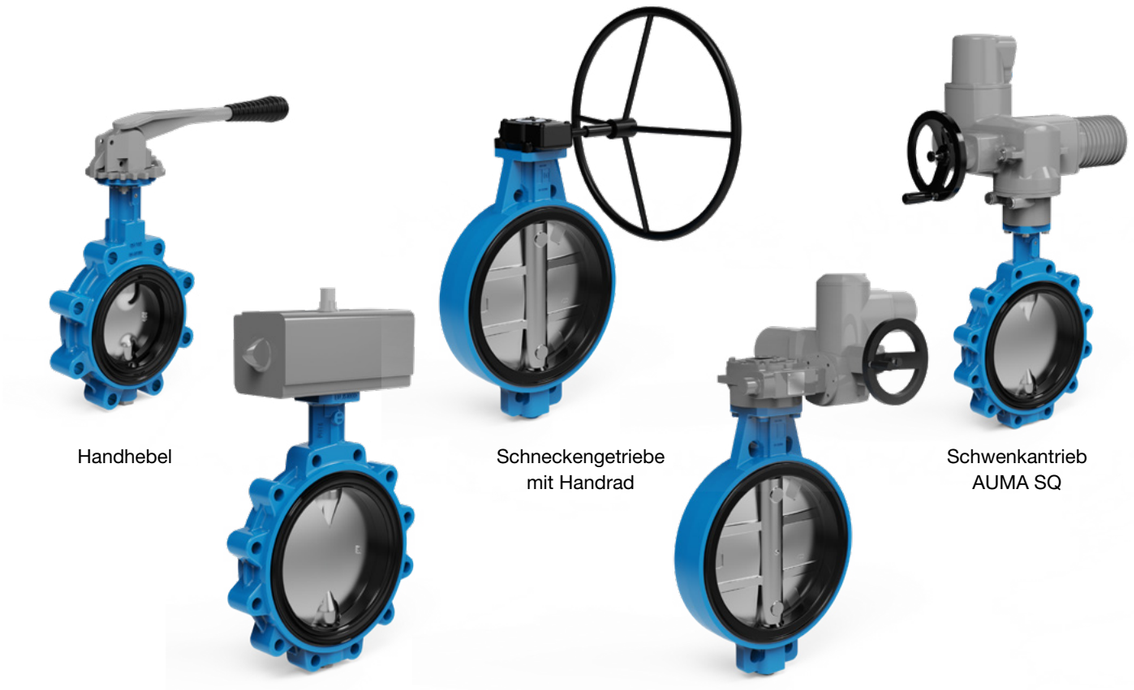

Handhebel

Schneckengetriebe mit Handrad

Schwenkantrieb AUMA SQ

Doppeltwirkender pneumatischer Antrieb

Getriebe mit elektrischem Drehantrieb AUMA SA

Drehmomentwerte o. Antrieb

Betriebsdrehmomente (Nm) gegen Arbeitsdruck (bar)

DN	32/40	50	65	80	100	125	150	200	250	300	350	400	450	500	600
P_{MAX} 6 Bar	8	11	15	20	38	55	70	100	160	235	480	750	1180	1380	2050
P_{MAX} 10 Bar	9	12	17	25	46	70	80	125	200	290	530	1200	1550	2050	2700
P_{MAX} 16 Bar	10	12	20	30	55	85	100	150	290	380	580	1650	2100	2700	3750

Die genannten Drehmomente gelten nur für Klappen mit EPDM-Manschetten und Edelstahlscheiben für flüssige Medien. Für die Betätigung müssen die angegebenen Werte mit 1,2 multipliziert werden. Für NBR-Manschetten mit 1,4 multipliziert werden. Verwenden Sie diese für Gasmedien oder Medien mit Schleifpartikeln den Sekundärkoeffizienten 1,35. Für NBR- und VITON (FPM) - Sitze multiplizieren Sie mit 1,4. Für bestimmte Arbeitsbedingungen wenden Sie sich an den Hersteller, um sich über die Wahl des Betätigungsfaktors zu informieren.

Betriebsdrehmomente (Nm) gegen Arbeitsdruck (bar)

DN	700	750	800	900	1000	1100	1200	1300	1400	1500	1600	1800	2000
PN10 (Nm)	3500	3800	4600	5800	8800	11240	13800	16900	20000	25000	29000	39900	52250

Die genannten Drehmomente gelten für Klappen nach Grundreihe 20 mit austauschbaren Manschetten. Die Daten enthalten keinen Sicherheitsfaktor. Bei EPDM und flüssigen Medien multipliziert die Werte mit 1,2. Bein NBR / VITON / SILIKON multiplizieren die Werte mit 1,3.

Antriebsmöglichkeiten

Betätigung mit Handrad - Standardgetriebe

Getriebetyp Rotork

- Mit Handrad
- Edelstahl-Eingangswelle
- Rechtsschließend
- Schutzart IP67
- Visuelle Stellungsanzeige



DN	Max. Betriebsdruck (Bar)	Anschlussflansch	Wellenende vierkant/rund	Getriebegrösse	Ø Handrad	U/Hub
32/40	16	F05	14x14	242-10M	100	10
50	16	F05	14x14	242-10M	100	10
65	16	F05	14x14	242-10M	100	10
80	16	F05	14x14	242-10M	100	10
100	16	F05	14x14	242-10M	100	10
125	16	F07	17x17	242-20M	200	10
150	16	F07	17x17	242-20M	200	10
200	16	F07	17x17	242-20M	200	10
250	10	F10	22x22	242-20M	200	10
250	16	F10	22x22	242-30M	300	10
300	16	F10	22x22	242-30M	300	10
350	10	F12	27x27	242-30M	300	10
350	16	F12	27x27	242-40M	400	10
400	16	F14	27x27	242-40M	400	10
450	16	F14	Ø38	AB1250N	600	14
450	16	F14	Ø38	AB1250N	600	14
500	10	F14	Ø42	AB1250N	600	14
500	16	F14	Ø42	AB1950N	700	13
600	10	F16	Ø50	AB1950N	700	13
600	16	F16	Ø50	AB1950N	800	13

Antriebsmöglichkeiten

Betätigung mit Handrad - Optionale Getriebe

Getriebetyp AUMA GS

- Mit Handrad
- Edelstahl-Eingangswelle
- Rechtsschließend
- Schutzart IP68
- Abgedichtete optische Stellungsanzeige



DN	Max. Betriebsdruck (Bar)	Anschlussflansch	Getriebegrösse	U/Hub	Handrad
32/40	16	F05	GS 50.3	12,75	200
50	16	F05	GS 50.3	12,75	200
65	16	F05	GS 50.3	12,75	200
80	16	F05	GS 50.3	12,75	200
100	16	F05	GS 50.3	12,75	200
125	16	F07	GS 50.3	12,75	200
150	16	F07	GS 50.3	12,75	200
200	10/16	F07	GS 50.3	12,75	200
250	10/16	F10	GS 50.3	12,75	200
300	10/16	F10	GS 50.3	12,75	200
350	10/16	F12	GS 63.3	12,75	315
400	10/16	F14	GS 63.3	13,25	315
450	10/16	F14	GS 80.3	13,25	400
450	10/16	F14	GS100.3	52	400
500	10/16	F14	GS100.3	52	400
500	10/16	F14	GS100.3	52	400
600	10/16	F16	GS100.3	52	400
600	10/16	F16	GS 100.3	52	400
700	10	F25	GS 125.3	52	400
750	10	F25	GS 125.3	52	400
800	10	F25	GS 125.3	52	400
900	10	F25	GS 125.3	52	400
1000	10	F25	GS160.3	110,5	400
1100	10	F30	GS160.3	110,5	400
1200	10	F30	GS 200.3	216	400
1300	10	F35	GS 200.3	216	400
1400	10	F35	GS 200.3	216	400
1500	10	F35	GS 250.3	212	630
1600	10	F35	GS 250.3	212	630

Antriebsmöglichkeiten

Elektrischer Antrieb AUMA

- Ausführung mit Schwenkgetriebe AUMA GS mit Drehantrieb AUMA SA, oder Ausführung mit Schwenkantrieb AUMA SQ direkt angebaut
- Ein/Aus-Betrieb, S2 - 15 min
- 2 Grenztaster
- 2 Drehmomentschalter
- Nothandrad für manuelle Betätigung
- 400 V-50 Hz dreiphasige Versorgung (Alternativen auf Anfrage)
- Beschichtungsschutz:

  Elektrische Antriebe SQ und SA: KS-Typ

  GS-GETRIEBE: Typ KS bis zum Modell GS80.3, übrige Modelle Typ KN
- Heizwiderstand zur Vermeidung von Kondensation
- Schutzart IP68



AUMA SA mit GS Getriebe



Schwenkantrieb AUMA SQ

Betrieb mit elektrischen Drehantrieben

DN	Max. Betriebsdruck (Bar)	Anschlussflansch	U/Hub	Getriebegrösse	Antriebsgrösse	Schließzeit (S)
AUMA SA mit GS Getriebe						
32/40	16	F05	12,75	GS 50.3	SA 7.2	17
50	16	F05	12,75	GS 50.3	SA 7.2	17
65	16	F05	12,75	GS 50.3	SA 7.2	17
80	16	F05	12,75	GS 50.3	SA 7.2	17
100	16	F05	12,75	GS 50.3	SA 7.2	17
125	16	F07	12,75	GS 50.3	SA 7.2	17
150	16	F07	12,75	GS 50.3	SA 7.2	17
200	10/16	F07	12,75	GS 50.3	SA 7.2	17
250	10/16	F10	12,75	GS 50.3	SA 7.2	17
300	10/16	F10	12,75	GS 50.3	SA 7.2	17
350	10/16	F12	12,75	GS 63.3	SA07.6	17
400	10/16	F14	13,25	GS 63.3	SA10.2	17,5
450	10/16	F14	13,25	GS 80.3	SA10.2	17,5
450	10/16	F14	52	GS100.3	SA07.6	69
500	10/16	F14	52	GS100.3	SA07.6	69
500	10/16	F14	52	GS100.3	SA07.6	69
600	10/16	F16	52	GS100.3	SA07.6	69
600	10/16	F16	52	GS 100.3	SA10.2	69
700	10	F25	52	GS 125.3	SA10.2	69
750	10	F25	52	GS 125.3	SA10.2	69
800	10	F25	52	GS 125.3	SA10.2	69
900	10	F25	52	GS 125.3	SA10.2	69
1000	10	F25	110,5	GS160.3	SA10.2	147
1100	10	F30	110,5	GS160.3	SA10.2	147
1200	10	F30	216	GS 200.3	SA10.2	288
1300	10	F35	216	GS 200.3	SA10.2	288
1400	10	F35	216	GS 200.3	SA10.2	288
1500	10	F35	212	GS 250.3	SA14.2	283
1600	10	F35	212	GS 250.3	SA14.2	283

*Adapterflansch

Betrieb mit elektrischen Schwenkantrieben

DN	Max. Betriebs-druck (Bar)	Anschlussflansch	Wellenende vierkant/rund	Antriebsgrösse	U/Hub	Schließzeit (S)
AUMA SQ						
32/40	6	F05	14	SQ05.2	11	16
32/40	10	F05	14	SQ05.2	11	16
32/40	16	F05	14	SQ05.2	11	16
50	6	F05	14	SQ05.2	11	16
50	10	F05	14	SQ05.2	11	16
50	16	F05	14	SQ05.2	11	16
65	6	F05	14	SQ05.2	11	16
65	10	F05	14	SQ05.2	11	16
65	16	F05	14	SQ05.2	11	16
80	6	F05	14	SQ05.2	11	16
80	10	F05	14	SQ05.2	11	16
80	16	F05	14	SQ05.2	11	16
100	6	F05	14	SQ05.2	11	16
100	10	F05	14	SQ05.2	11	16
100	16	F05	14	SQ05.2	11	16
125	6	F07	17	SQ05.2	11	16
125	10	F07	17	SQ05.2	11	16
125	16	F07	17	SQ05.2	11	16
150	6	F07	17	SQ05.2	11	16
150	10	F07	17	SQ05.2	11	16
150	16	F07	17	SQ05.2	11	16
200	6	F07	17	SQ05.2	11	16
200	10	F07	17	SQ05.2	11	16
200	16	F07	17	SQ07.2	11	32
250	6	F10	22	SQ07.2	11	32
250	10	F10	22	SQ07.2	11	32
250	16	F10	22	SQ10.2	11	32
300	6	F10	22	SQ10.2	11	32
300	10	F10	22	SQ10.2	11	32
300	16	F10	22	SQ10.2	11	32
350	6	F12	27	SQ10.2	11	32
350	10	F12	27	SQ12.2	22	63
350	16	F12	27	SQ12.2	22	63
400	6	F14	27	SQ12.2	22	63
400	10	F14	27	SQ14.2	70	48
400	16	F14	27	SQ14.2	70	48
450	6	F14	Ø38	SQ14.2	70	48
450	10	F14	Ø38	SQ14.2	70	48
500	6	F14	Ø42	SQ14.2	70	48
500	10	F14	Ø42	SQ14.2	70	48

Betrieb mit pneumatischem Antrieb

Doppeltwirkender pneumatischer Antrieb FESTO DAPS

- Zahnstangenausführung
- Drucksteuerung 2-8 bar
- 1/4-Drehung
- Hochwertige Pulverbeschichtung und Aluminiumgehäuse für aggressive Umgebungen



Betrieb mit einfachwirkendem pneumatischen Antrieb

DN	Max. Betriebsdruck (Bar)	Anschlussflansch	Antriebsgrösse	Wellenende vierkant/rund
Festo DAPS doppeltwirkend				
32/40	10	F05	DAPS-0060-090	14x14
32/40	16	F05	DAPS-0060-090	14x14
50	10	F05	DAPS-0060-090	14x14
50	16	F05	DAPS-0060-090	14x14
65	10	F05	DAPS-0060-090	14x14
65	16	F05	DAPS-0060-090	14x14
80	10	F05	DAPS-0060-090	14x14
80	16	F05	DAPS-0060-090	14x14
100	10	F05	DAPS-0060-090	14x14
100	16	F05	DAPS-0060-090	14x14
125	10	F07	DAPS-0106-090	17x17
125	16	F07	DAPS-0106-090	17x17
150	10	F07	DAPS-0106-090	17x17
150	16	F07	DAPS-0120-090	17x17
200	10	F07	DAPS-0180-090	17x17
200	16	F07	DAPS-01800-90	17x17
250	10	F10	DAPS-0240-090	22x22
250	16	F10	DAPS-0360-090	22x22
300	10	F10	DAPS-0360-090	22x22
300	16	F10	DAPS-0480-090	22x22
350	10	F12	DAPS-0720-090	27x27
350	16	F12	DAPS-0960-090	27x27
400	10	F14	DAPS-1440-090	27x27
400	16	F14	DAPS-1920-090	27x27
450	10	F14	DAPS-1920-090	Ø38
450	16	F14	DAPS-2880-090	Ø38
500	10	F14	DAPS-2880-090	Ø42
500	16	F14	DAPS-3840-090	Ø42
600	10	F16	DAPS-3840-090	Ø50
600	16	F16	DAPS-5760-090	Ø50

andere Fabrikate auf Anfrage

Technische Daten

Werkstoffe & Prüfung



ARMATURENPRÜFUNG NACH EN 12266-1 - EN 1074

Prüfdrücke

- Gehäusedichtheit: das 1,5-fache des zulässigen Nenndruckes
- Sitzdichtheit: das 1,1-fache des zulässigen Nenndruckes

Maximal zulässige Leckage des Sitzes

Das Kriterium für die Sitzprüfung des weichdichtenden Absperrschiebers beträgt Klasse A: keine nachweisbaren sichtbaren Leckagen für die Dauer der Prüfung („Null Tropfen“)

Qualitätskontrolle

Die weichdichtenden Absperrschieber (nach EN 1171) werden zu 100 % nach EN 12266-1 und EN 1074-2 oder gemäß Kundenanforderungen geprüft

ERHARD GmbH
Postfach 1280 | Meeboldstraße 22 | D-89522 Heidenheim
+49 7321 320-0 +49 7321 320-491 info@erhard.de
www.erhard.de

PBR_EH2500_ECLA_250611_DE rev.0
Änderungen vorbehalten.