ERHARD

Kugelrück-schlagventil



quality as tradition.

Kugelrückschlag-ventil

Beim ERHARD Kugelrückschlagventil wird die verschließende Kugel in Offenstellung durch das Medium aus dem Strömungsquerschnitt gedrückt. Dadurch wird das Ventil geöffnet. Kugelrückschlagventile sind daher besonders geeignet für Abwässer mit einem hohem Verstopfungsrisiko. In Offenstellung weist das ERHARD Kugelrückschlagventil einen geringen Strömungswiderstand auf. Es verfügt über keine mechanisch bewegten Teile und ist dadurch extrem wartungsfreundlich. Das ERHARD Kugelrückschlagventil ist außerdem unempfindlich gegen Schmutz und daher speziell für den Einsatz im Abwasserbereich (Kläranlagen) geeignet.

Technische Daten

- Baulänge DN 50 - DN 300 nach DIN EN 558, Reihe 48
- Baulänge DN 350 und DN 400 nach DIN EN 558, Reihe 1
- Standardausführung mit nicht schwimmender Kugel für Einbau in senkrechter Leitung, Durchfluss von unten nach oben und Einbau in waagrechter Leitung.
- Das Gehäuse und der Deckel sind aus Gusseisen mit Kugelgraphit GGG-40. Die Verschlusskugel besteht aus einer NBR-gummierten Stahlkugel. Eine EKB-Beschichtung innen und außen gewährleistet einen dauerhaften Korrosionsschutz.



Anwendungen

Abwasser-netz und -aufbereitung

Industrielle Wasserver-sorgung

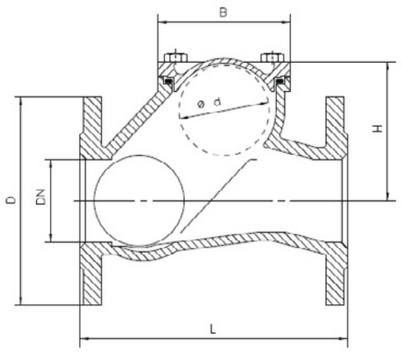

Abmessungen

Nennweite DN	Baulänge L mm	Höhe H mm	Flansch-ø D mm	Breite B mm	Gewicht ca. kg
50	200	98	165	95	8,5
65	240	118	185	114	12
80	260	140	200	128	15
100	300	175	220	160	22
125	350	205	250	200	34
150	400	248	285	230	45
200	500	310	340	320	80
250	600	400	395	414	135
300	700	455	445	460	200
350	850	548	505	596	300
400	1100	768	565	690	600

für Fließgeschwindigkeiten bis 3 m/s

Durchflussraten

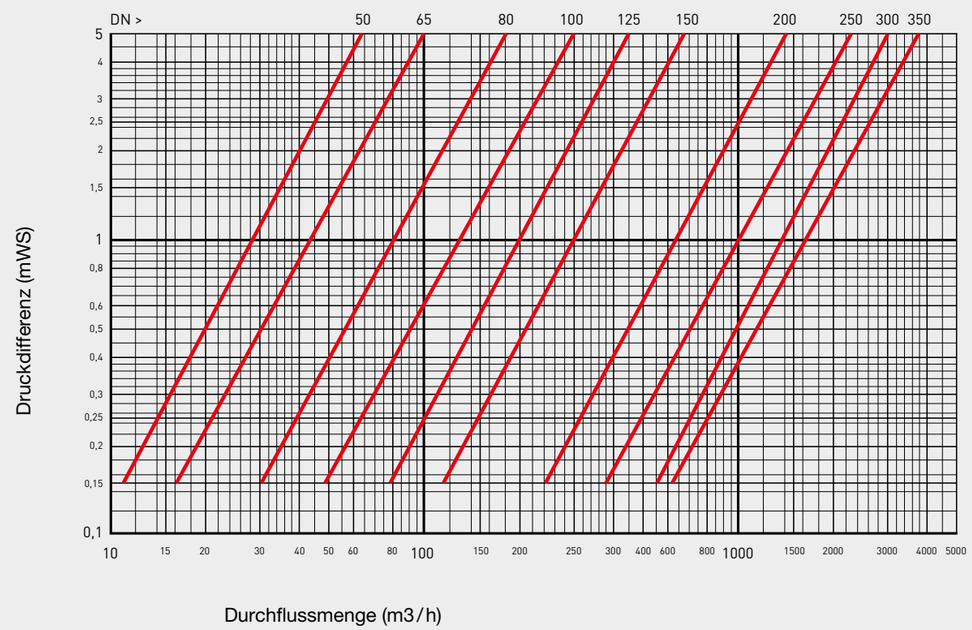

Vollöffnung bei ca. 2 m/s Durchflussgeschwindigkeit

Erforderlicher Rückdruck:

- beim senkrechten Einbau 0,1 bar
- beim waagrechten Einbau 0,3 bar

Nennweite DN	Druckverlust in bar
50	0,010
65	0,014
80	0,016
100	0,021
125	0,026
150	0,030
200	0,039
250	0,048
300	0,052
350	0,062
400	0,073

ERHARD GmbH
Postfach 1280 | Meeboldstraße 22 | D-89522 Heidenheim
+49 7321 320-0 +49 7321 320-491 info@erhard.de
www.erhard.de

PBR_EH7550_KRV_250909_DE rev.0
Änderungen vorbehalten.