ERHARD

ECO-Plattenschieber

aus nichtrostendem Stahl



quality as tradition.

ECO-Plattenschieber

aus nichtrostendem Stahl

Alle Vorzüge auf einen Blick

DN 50–600 | PN 2,5–10

Der hochwertige Plattenschieber aus nichtrostendem Stahl.

Mit seinem zweiteiligen Gehäuse aus rost- und säurebeständigem Stahl sowie der ebenfalls aus diesem Material gefertigten Schieberplatte ist der ERHARD ECO Plattenschieber perfekt gegen Eigen- und Kontaktkorrosion geschützt. Das Gehäuse ist formstabil gepresst und daher leicht und montagefreundlich und bietet eine volle Durchflussöffnung ohne Verengung des Durchgangs durch seitliche Plattenführungen.

Die Gleitschalen aus ultrahochmolekularem Niederdruck-Polyethylen, glasfaserverstärktem Polyesterharz bzw. Polyamid verfügen über beste Gleiteigenschaften sowie eine hohe Abriebfestigkeit. Die Stopfbuchspackung aus PTFE sowie die Dichtung aus NBR lassen sich leicht auswechseln. Ein Bügelaufsatz dient zur Befestigung der Schalt- und Steuergeräte sowie gleichzeitig der zahlreichen auf den Schieber exakt abgestimmten Antriebsoptionen, die auch im eingebauten Zustand ausgetauscht werden können.

ERHARD ECO Plattenschieber sind sowohl zum Einklemmen als auch als Endarmatur geeignet. Sie sind im Bereich der bewegten Schieberplatten durch Schutzeinrichtungen, z. B. Umwehrungen, gegen Berührung zu schützen.



Anwendungen



Wasserge-winnung und -aufbereitung | Wasser-transport | Wasser-verteilung | Abwasser-netz und -aufbereitung | Talsperren und Wasser-kraftanlagen | Industrielle Wasserver-sorgung

Verwendungsbereich

Nennweite DN	Nenndruck PN	Wasserprüfdruck in bar für Gehäuse	Wasserprüfdruck in bar für Abschluss	Größter zulässiger Betriebsüberdruckin bar bei Betriebstemperatur bis 70° C
50 - 100	10	15	10	10
125 - 300	6	9	6	6
350	4	6	4	4
400 - 600	2,5	3,75	2,5	2,5

Für ERU-Plattenschieber K1 (DN 50 - 600) und ERHARD-Stoffschieber (DN 700 - 1200) aus Gusseisen stehen separate Prospekte zur Verfügung.

Werkstoffe

- Gehäuse aus rost- und säurebeständigem Stahl gegen Eigen- und Kontaktkorrosion. Aufwendiges Isolieren entfällt.
- Schieberplatte aus rost- und säurebeständigem Stahl.
- Gleitschalen aus ultrahochmolekularem Niederdruck-Polyäthylen/Glasfaserverstärktem Polyesterharz bzw. Polyamid mit besten Gleiteigenschaften und hoher Abriebfestigkeit.

Bauart

- Zweiteiliges Gehäuse, wartungsfreundlich.
- Gehäuse absolut formstabil gepresst, deshalb leicht und montagefreundlich.
- Keinerlei Verengung des Gehäusedurchganges durch seitliche Plattenführung.
- Durch Verwendung eines Profildichtringes aus Elastomer volle Durchflussöffnung entsprechend der Nennweite gewährleistet.
- Bügelaufsatz für die Antriebselemente dient gleichzeitig zur Befestigung der Schalt- und Steuergeräte.

Antriebsvarianten

- Handrad mit Ballengriff für bedienungsfreundliches Öffnen und Schließen.
- Elektro-Drehantriebe oder Pneumatik- bzw. Hydraulik-Antriebe.
- Antriebselemete auch im eingebauten Zustand des Schiebers auswechselbar.
- Abgestimmtes Antriebszubehör.

Plattendichtung

- Stopfbuchspackung aus säure- und wärmebeständigem PTFE, Dichtung aus NBR. Leicht auswechselbar.

Bauteile und Materialien auf einen Blick

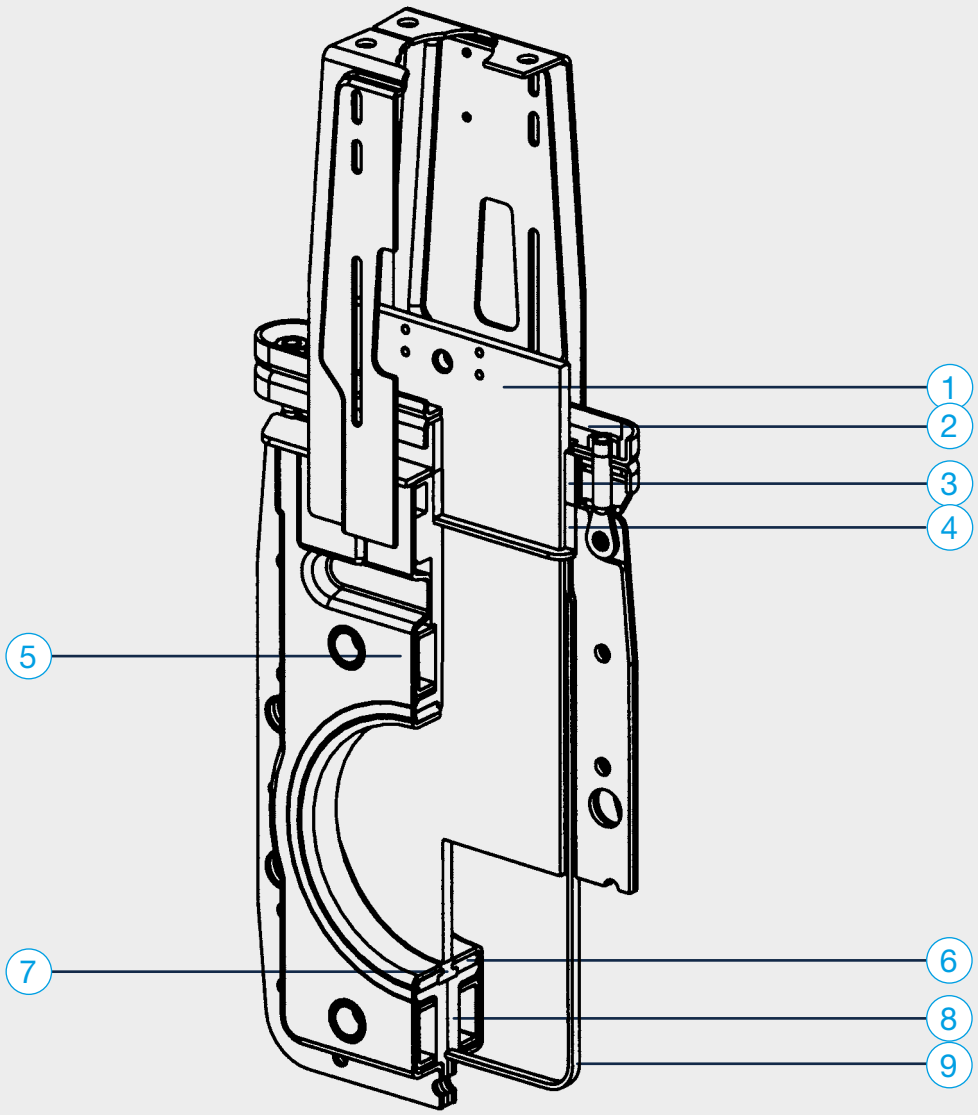

Nr.	Bauteil	Material
1	Schieber	aus rost- und säurebeständigem Edelstahl
2	Stopfbuchsenbrille	aus rost- und säurebeständigem Edelstahl
3	Pressbrille	aus ultrahochmolekularem Niederdruck Polyäthylen/Glasfaserverstärktem Polyesterharz
4	Plattendichtung	aus PTFE und NBR-Dichtung
5	Gehäuse	aus rost- und säurebeständigem Edelstahl
6	NL-Ring	aus NBR
7	Füllstück	aus NBR
8	Gleitschale	aus ultrahochmolekularem Niederdruck Polyäthylen/Glasfaserverstärktem Polyesterharz
9	Spezial Flachdichtung	aus NBR

ECO-Plattenschieber abgestimmte Antriebsvarianten



Alle ERHARD ECO Plattenschieber werden nach einem rationellen Baukasten-Prinzip gefertigt. Die Schieber bestehen aus folgenden

Hauptgruppen:

- Schieber Unterteil
- Antriebsvarianten
  (Zubehörteile, wie beispielsweise Spindelverlängerungen etc., auf Anfrage) Sämtliche Antriebselemente sind innerhalb der jeweiligen Nennweite, auch im eingebauten Zustand auswechselbar.

Vorsichtsmaßnahmen beachten!

Dazu ist die Entfernung der vier Sechskantschrauben und eines Bundbolzens mit Splint erforderlich, die nach Beendigung der Montage wieder angebracht werden.

Vorteile des Baukastensystems:

- Vereinfachte Lagerhaltung
- Kostengünstiger Austausch der Antriebe
- Keine Betriebsunterbrechung beim Austausch von Antrieben

Einbau als Einklemm- oder Endschieber

ECO-Plattenschieber werden zwischen zwei Flansche der Rohrleitung eingeklemmt und mit Schrauben von Flansch zu Flansch sowie Schrauben in den Gewindesacklöchern des Gehäuses befestigt. Um ein Verspannen des Schiebers zu vermeiden, ist darauf zu achten, dass die Gegenflansche zueinander planparallel sowie konzentrisch sind und die Schrauben für die Gewindesacklöcher mit Handkraft bis zum Bohrungsgrund eingedreht werden.

Die erforderliche Vorspannkraft der Flachdichtung für dichten Einbau wird durch gleichmäßigen Anzug der Muttern erzielt. Die Rohrleitung darf dabei keinesfalls an den Schieber herangezogen werden. Sollte das Abstandsmaß für den Schieber zu weit sein, ist die Differenz mit dickeren Flanschdichtungen auszugleichen.

Einflanschmaße und Schraubenzahl

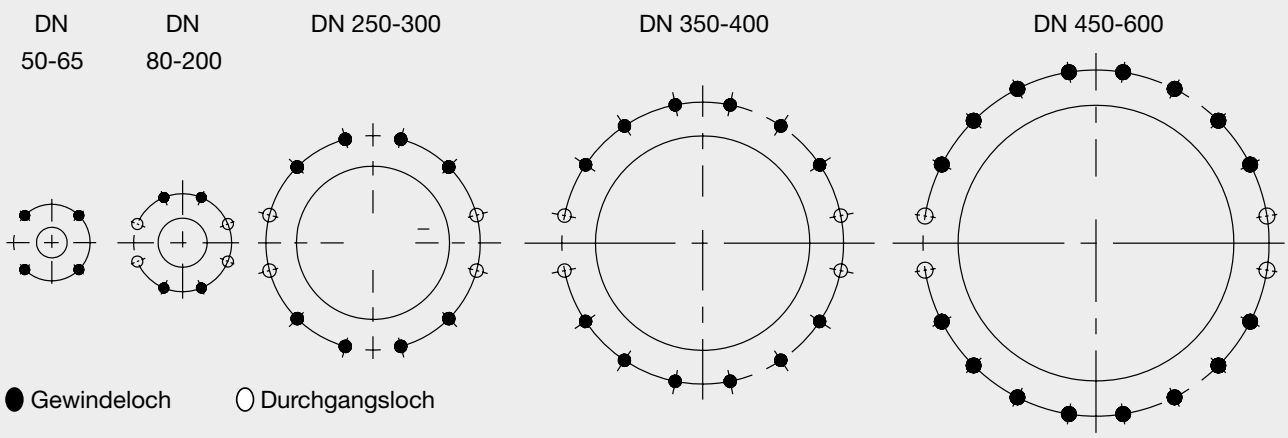

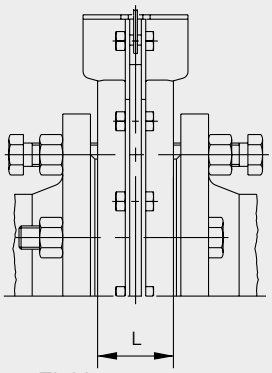

Einklemmarmatur

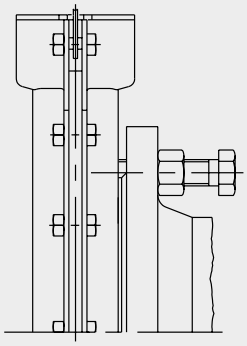
Endarmatur

DN	Baulänge L	empfohl. Flansche: F loser Flansch G Vorschw.börd	empfohl. Flansche: Vorschweißflan.	empfohl. Flansche: Lochkreis-Ø	empfohl. Flansche: Flansch-Ø	Einklemmarmatur: Gewindeloch: 6kt. Schrb. ISO 4017 ehem. DIN 933: Stk.	Einklemmarmatur: Gewindeloch: 6kt. Schrb. ISO 4017 ehem. DIN 933: Größe	Einklemmarmatur: Gewindeloch: 6kt Mu ISO 4034 ehem. DIN 601: Stk.	Einklemmarmatur: Gewindeloch: 6kt Mu ISO 4034 ehem. DIN 601: Größe	Einklemmarmatur: Durchg.-Lo.: 6kt. Schrb. ISO 4034 ehem. DIN 555: Stk.	Einklemmarmatur: Durchg.-Lo.: 6kt. Schrb. ISO 4034 ehem. DIN 555: Größe	Endarmatur: Gewindeloch: 6kt. Schrb. ISO 4017 ehem. DIN 933: Stk.	Endarmatur: Gewindeloch: 6kt. Schrb. ISO 4017 ehem. DIN 933: Größe	Endarmatur: Gewindeloch: 6kt Mu ISO 4034 ehem. DIN 555: Stk.	Endarmatur: Gewindeloch: 6kt Mu ISO 4034 ehem. DIN 555: Größe
50	42	DIN 2642	DIN 2633	125	165	8	M16x60	8	M16	-	-	4	M16x60	4	M16
65	42			145	185	8	M16x60	8	M16	-	-	4	M16x60	4	M16
80	52			160	200	8	M16x70	12	M16	4	M16x120	4	M16x70	4	M16
100	52			180	220	8	M16x70	12	M16	4	M16x120	4	M16x70	4	M16
125	52			210	250	8	M16x70	12	M16	4	M16x120	4	M16x70	4	M16
150	62			240	285	8	M20x80	12	M20	4	M20x140	4	M20x80	4	M20
200	60		DIN 2632	295	340	8	M20x80	12	M20	4	M20x140	4	M20x80	4	M20
250	68			350	395	16	M20x90	20	M20	4	M20x150	8	M20x90	8	M20
300	72			400	445	16	M20x90	20	M20	4	M20x150	8	M20x90	8	M20
350	72			460	505	24	M20x90	28	M20	4	M20x150	12	M20x90	12	M20
400	90			515	565	24	M24x110	28	M24	4	M24x180	12	M24x110	12	M24
450	92			565	615	32	M24x110	36	M24	4	M24x180	16	M24x110	16	M24
500	92			620	670	32	M24x110	36	M24	4	M24x180	16	M24x120	16	M24
600	112			725	780	32	M24x110	36	M24	4	M27x200	16	M27x130	16	M24

Ausführungsvarianten und Abmessungen

Mit Handrad und nichtsteigender Spindel[1)]

Erz.-Nr.: 4685 6673

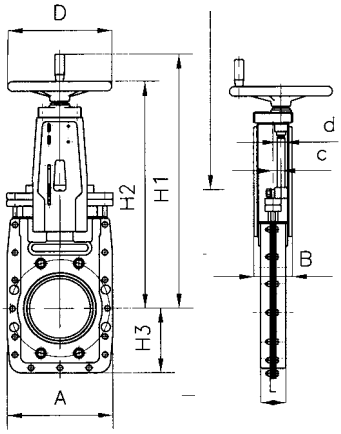

Nenn-weite	Nenn-druck								Gew. Tr/-LH		Umd. Hub	Gew.
DN	PN	L	A	B	D	H1	H2	H3	d	c	ca.	ca. kg
50	10	42	185	78	180	478	394	100	20x4	15	13	9
65	10	42	185	78	180	478	394	100	20x4	15	17	9
80	10	52	175	78	180	478	395	125	20x4	15	20	9
100	10	52	210	94	225	539	456	135	24x5	18	20	13
125	6	52	230	94	225	584	500	145	24x5	18	25	15
150	6	62	255	94	225	639	556	160	24x5	18	30	19
200	6	60	328	143	280	739	656	189	30x6	22	33	38
250	6	68	400	166	280	850	767	230	30x6	22	42	49
300	6	72	450	170	360	-	869	260	30x6	22	50	77
350	4	72	540	190	360	-	998	290	30x6	26	58	129
400	2,5	90	575	190	500	-	1163	326	30x6	26	67	182
450	2,5	92	630	208	500	-	1304	315	30x6	28,5	75	249
500	2,5	92	700	228	500	-	1384	350	36x6	35	84	263
600	2,5	112	810	268	500	-	1614	405	36x6	36,5	87	461

[1)] Handrad ab DN 300 ohne Ballengriff

Mit Kettenradantrieb und steigender Spindel

Erz.-Nr.: 4680 6651

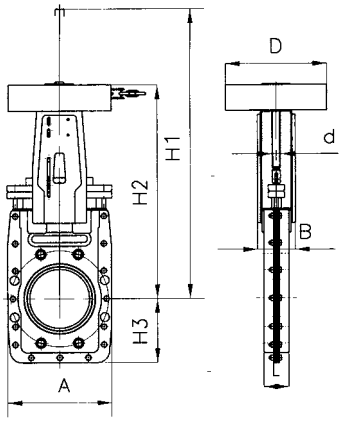

Nenn-weite	Nenn-druck								Gew. Tr/-LH	Umd. Hub	Gew.
DN	PN	L	A	B	D	H1	H2	H3	d	ca.	ca. kg
50	10	42	185	78	274	478	394	100	20x4	13	14
65	10	42	185	78	274	478	394	100	20x4	17	14
80	10	52	175	78	274	478	394	125	20x4	20	14
100	10	52	210	94	314	539	447	135	24x5	20	18
125	6	52	230	94	314	584	492	145	24x5	25	21
150	6	62	255	94	314	639	547	160	24x5	30	25
200	6	60	328	143	394	739	636	190	30x6	33	50
250	6	68	400	166	394	850	747	230	30x6	42	66
300	6	72	450	170	394	1131	843	260	30x6	50	87
350	4	72	540	190	516	1350	1000	290	36x6	58	133
400	2,5	90	575	190	516	1550	1152	325	36x6	67	202

Mit Elektro-Drehantrieb und steigender Spindel

Erz.-Nr.: 4680 6612

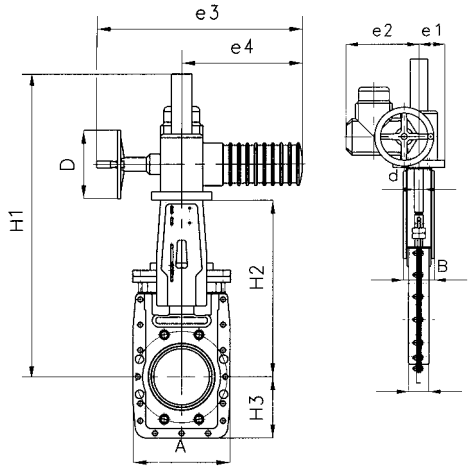

Nenn-weite	Nenn-druck													Umdr. Hub	Schl.-Zeit	Gew.
DN	PN	L	A	B	H1	H2	H3	D	d	e1	e2	e3	e4	S[1)]	ca.	ca. kg
50	10	42	185	78	646	313	100	160	20x4	62	238	514	265	13	18	32
65	10	42	185	78	646	313	100	160	20x4	62	238	514	265	17	23	32
80	10	52	175	78	646	313	125	160	20x4	62	238	514	265	20	28	32
100	10	52	210	94	701	368	135	160	24x5	62	238	514	265	20	27	37
125	6	52	230	94	746	413	145	160	24x5	62	238	514	265	25	34	38
150	6	62	255	94	801	468	160	160	24x5	62	238	514	265	30	41	42
200	6	60	328	143	902	557	190	200	30x6	62	238	517	283	33	45	58
250	6	68	400	166	1013	668	230	200	30x6	62	238	517	283	42	56	84
300	6	72	450	170	1202	764	260	200	30x6	62	238	517	283	50	67	96
350	4	72	540	190	1350	907	290	200	36x6	65	248	517	283	58	78	151
400	2,5	90	575	190	1602	1059	326	200	36x6	65	248	517	283	67	90	198
450	2,5	92	630	208	1808	1200	315	315	36x6	65	248	517	283	75	102	304
500	2,5	92	700	228	1873	1265	350	315	36x6	90	286	725	389	84	115	328
600	2,5	112	810	268	2203	1495	405	315	44x7	90	286	725	389	87	116	554

Mit Pneumatikantrieb

Erz.-Nr.: 4680 6620

Nenn-weite	Nenn-druck								Zyl.	Steu-eran-schl.	Steuer-druck	Gew.
DN	PN	L	A	B	H1	H2	H3	D	Ø		bar	ca. kg
50	10	42	185	78	495	313	100	139	100	G 1/4“	6	11
65	10	42	185	78	510	313	100	139	100	G 1/4“	6	12
80	10	52	175	78	523	313	123	139	100	G 1/4“	6	12
100	10	52	210	94	596	368	135	139	100	G 1/4“	6	15
125	6	52	230	94	691	413	145	165	125	G 1/4“	6	20
150	6	62	255	94	768	468	160	165	125	G 1/4“	6	24
200	6	60	328	143	917	557	190	204	160	G 1/4“	6	48
250	6	68	400	166	1069	668	230	204	160	G 1/4“	6	65
300	6	72	450	170	1224	764	260	204	160	G 1/4“	6	78
350	4	72	540	190	1452	907	290	244	200	G 1/2“	6	156
400	2,5	90	575	190	1650	1059	326	244	200	G 1/2“	6	204
450	2,5	92	630	208	1870	1200	315	250	230	G 1/2“	6	310

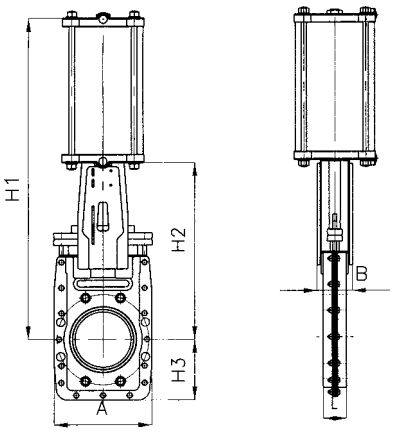

Mit Vierkantschoner und nichtsteigender Spindel

Erz.-Nr.: 4685 6677

Nenn-weite	Nenn-druck							Gew. Tr/-LH		Umd. Hub	Gew.
DN	PN	L	A	B	H1	H2	s	d	c	ca.	ca. kg
50	10	42	185	78	455	100	32	20x4	15	13	9
65	10	42	185	78	455	100	32	20x4	15	17	10
80	10	52	175	78	456	125	32	20x4	15	20	10
100	10	52	210	94	512	135	32	24x5	18	20	13
125	6	52	230	94	557	145	32	24x5	18	25	15
150	6	62	255	94	612	160	32	24x5	18	30	18
200	6	60	328	143	707	190	32	30x6	22	33	38
250	6	68	400	166	818	230	32	30x6	22	42	51
300	6	72	450	170	914	260	32	30x6	22	50	67
350	4	72	540	190	1043	290	32	36x6	26	58	96
400	2,5	90	575	190	1195	326	32	36x6	26	67	136
450	2,5	92	630	208	1336	315	32	36x6	28,5	75	261
500	2,5	92	700	228	1416	350	32	36x6	35	84	311
600	2,5	112	810	268	1646	405	32	44x7	35	87	468

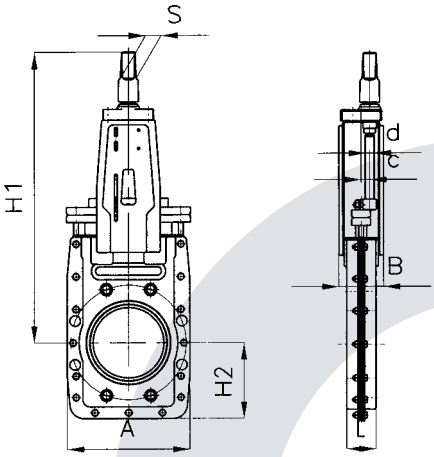

Mit Rundmuffe und nichtsteigender Spindel

Erz.-Nr.: 4685 6600 6612

Nenn-weite	Nenn-druck						Gew. Tr/-LH			Umd. Hub	Gew.
DN	PN	L	A	B	H1	H2	d	d2	c	ca.	ca. kg
50	10	42	185	78	430	100	20x4	20	15	13	9
65	10	42	185	78	430	100	20x4	20	15	17	10
80	10	52	175	78	431	125	20x4	20	15	20	10
100	10	52	210	94	487	135	24x5	22	18	20	13
125	6	52	230	94	531	145	24x5	22	18	25	15
150	6	62	255	94	587	160	24x5	22	18	30	18
200	6	60	328	143	692	190	30x6	25	22	33	38
250	6	68	400	166	803	230	30x6	25	22	42	51
300	6	72	450	170	899	260	30x6	30	22	50	67
350	4	72	540	193	1048	290	36x6	30	26	58	96
400	2,5	90	575	190	1200	326	36x6	30	26	67	136
450	2,5	92	630	208	1341	315	36x6	30	28,5	75	231
500	2,5	92	700	228	1421	350	36x6	35	35	84	311
600	2,5	112	810	268	1651	405	44x7	35	35	87	468

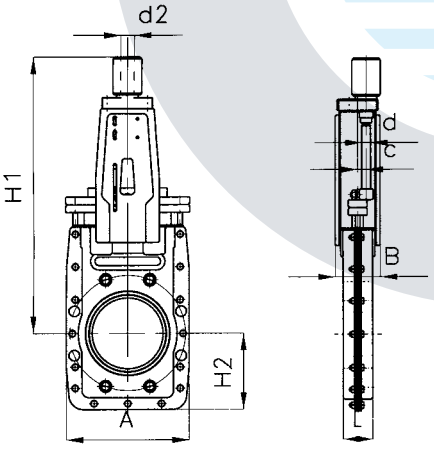

ERHARD GmbH
Postfach 1280 | Meeboldstraße 22 | D-89522 Heidenheim
+49 7321 320-0 +49 7321 320-491 info@erhard.de
www.erhard.de

PBR_EH1850_ECO_240708_DE rev.0
Änderungen vorbehalten.