ERHARD

Plattenschieber

ERU® K1

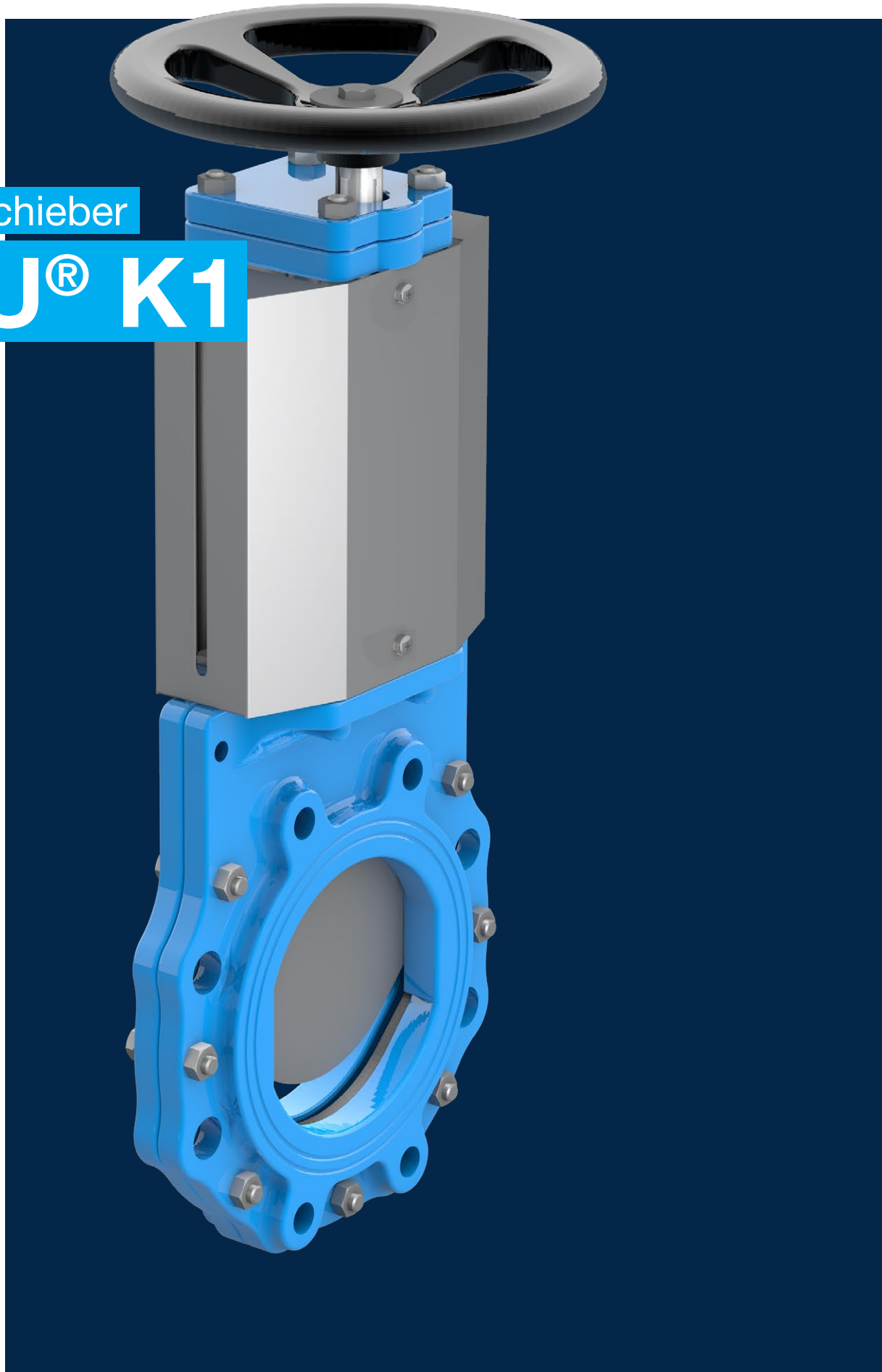

quality as tradition.

ERU K1

Plattenschieber

ERHARD ERU K1

Hunderttausendfach bewährt.

Plattenschieber wie der ERHARD ERU K1 gehören zu den meistverwendeten Armaturen, nicht nur im Abwasserbereich. Auch zur Regulierung von flüssigen Medien und Luft werden sie eingesetzt. Ein wichtiger Vorteil der Schieberkonstruktion ist der völlig freie molchbare Durchgang bei voll geöffneter Armatur. Dadurch ergeben sich sehr geringe Druckverluste. Der ERHARD ERU K1 verfügt darüber hinaus über einen glatten Sohlendurchgang – so können dort keine Feststoffe haften bleiben.

- **Range:** DN 50 – DN 350: PN 10
- **DN 400 – DN 600:** PN 4 (PN 6 auf Anfrage)
- **Werkstofftechnisch:** Unterscheidung der A2-Ausführung und der A4- Ausführung

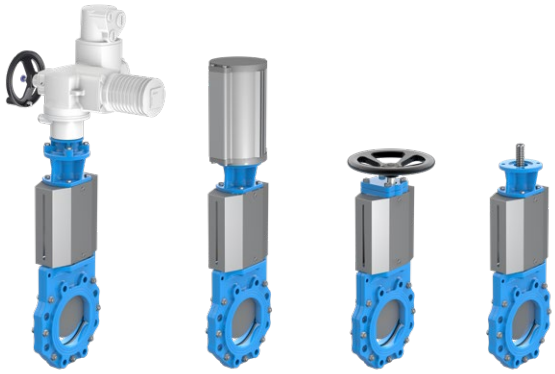

Vielseitig: Der ERHARD ERU K1 ist in zahlreichen Ausführungen erhältlich.
Schutzkorb Standard bei der Ausführung A4
Ausführung A2 im Standard ohne Schutzkorb

Anwendungen



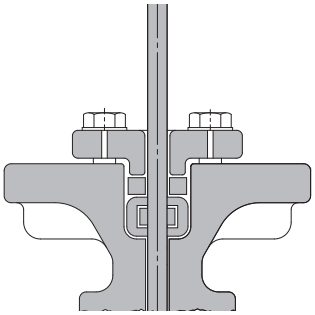

Plattenabdichtungen
DN 50 – 300 mit eingebautem
Zustand Dichtung austauschbar

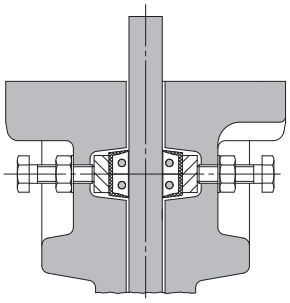

Plattenabdichtungen
DN 350 – 600
Schieber muß zum Austausch der Dichtung aus der Rohrleitung genommen werden

Eigenschaften ERHARD ERU K1

Der ERHARD ERU K1 ist ein weich dichtender Plattenschieber mit Gusseisengehäuse (EN-JL 1040) und voll ausgeprägtem Flansch. „K1“ steht für die Baulänge gemäß DIN EN 558, Grundreihe 20. Der ERHARD ERU K1 ist als Zwischenflansch oder Endschieber ohne Gegenflansch einsetzbar. Der maximale Betriebsdruck beträgt bis 10 bar, die Abdichtung erfolgt beidseitig. Alle Gusseisenbauteile sind mit einer über 250 µm starken Epoxid-Kunststoff-Beschichtung (EKB) versehen. Diese erfüllt die Anforderungen der Gütegemeinschaft Schwerer Korrosionsschutz (GSK). Für explosionsgefährdete Bereiche ist eine ATEX-beschichtete Ausführung erhältlich.

Außenliegendes Spindelgewinde

Da das gerollte Spindelgewinde des ERHARD ERU K1 nicht dem strömenden Medium ausgesetzt ist, werden mineralische Ablagerungen vermieden. Zum Einsatz bei Überflutung ist der ERHARD ERU K1 mit steigender Spindel und Spindelverlängerung erhältlich.

Einsatzbereiche und Medien

Der ERHARD ERU K1 wird in den verschiedensten Bereichen zur Absperrung und Regulierung von Flüssigkeiten und Luft verwendet.

z.B. Anwendung typisch in Kläranlagen: Abwasser (siehe Definition Seite 5), oder z.B. Luftregulierung.

Die Einsatzmöglichkeit des ERU-Schiebers sind sehr vielfältig, z.B. in der Stahlindustrie, Chemische Industrie, Kraftwerke, Wascheinrichtungen, etc. Wegen diesen vielfältigen Medien bitten wir immer um Rücksprache um die richtige Armatur oder Werkstoffkombinationen für Sie auszuwählen. Für vieles ist die A2 bzw. die A4-Ausführung schon geeignet.

Einbau als Einklemm- oder als Endarmatur

Einklemmarmatur

DN	DIN	Lochkreis-Ø	Flansch-außen-Ø	Gewindeloch	Gewindetiefe	6kt Schraube DIN EN ISO 4018		6kt Schraube DIN EN ISO 4016		6kt Mutter DIN EN ISO 4034	
						St.	Größe x Länge[1)]	St.	Größe x Länge[1)]	St.	Größe
50		125	165	M16	10	8	M16x30	–	–	–	–
65		145	185	M16	12	8	M16x30	–	–	–	–
80		160	200	M16	13	8	M16x35	4	M16x110	4	M16
100		180	220	M16	15	8	M16x35	4	M16x120	4	M16
125		210	250	M16	15	8	M16x40	4	M16x130	4	M16
150		240	285	M20	15	8	M20x40	4	M20x130	4	M20
200		295	340	M20	16	8	M20x40	4	M20x140	4	M20
250		350	395	M20	17	16	M20x45	4	M20x150	4	M20
300		400	445	M20	20	16	M20x45	4	M20x160	4	M20
350		460	505	M20	30	20	M20x45	6	M20x160	6	M20
400		515	565	M24	32	20	M24x55	6	M24x200	6	M24
500		620	670	M24	38	28	M24x65	6	M24x220	6	M24
600		725	780	M27	55	28	M27x80	6	M27x250	6	M27

* DIN EN1092-2

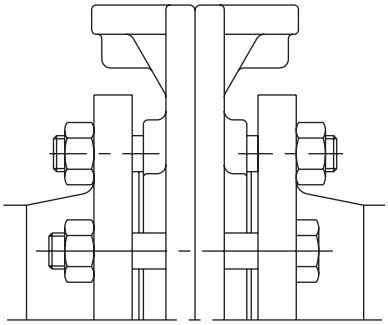

Bei Verwendung als Einklemmarmatur wird der ERHARD ERU K1 zwischen zwei Flansche der Rohrleitung eingebaut und mit Schrauben von Flansch zu Flansch sowie Schrauben in den Sacklöchern des Gehäuses befestigt. Um ein Verspannen des Schiebers zu vermeiden, ist darauf zu achten, dass die Gegenflansche zueinander planparallel sowie konzentrisch sind und alle Schrauben gleichmäßig angezogen werden. Die Rohrleitung darf keinesfalls an den Schieber herangezogen werden. Sollte das Abstandsmaß für den Schieber zu groß sein, ist die Differenz mit geeigneten Flanschdichtungen auszugleichen.

Endarmatur – Einsatz bei vollem Betriebsdruck

DN	DIN	Lochkreis-Ø	Flansch-außen-Ø	Gewindeloch	Gewindetiefe	6kt Schraube DIN EN ISO 4018		6kt Schraube DIN EN ISO 4016		6kt Mutter DIN EN ISO 4034	
						St.	Größe x Länge[1)]	St.	Größe x Länge1[1)]	St.	Größe
50		125	165	M16	10	4	M16x30	–	–	–	–
65		145	185	M16	12	4	M16x30	–	–	–	–
80		160	200	M16	13	4	M16x35	4	M16x80	4	M16
100		180	220	M16	15	4	M16x35	4	M16x85	4	M16
125		210	250	M16	15	4	M16x40	4	M16x90	4	M16
150		240	285	M20	15	4	M20x40	4	M20x95	4	M20
200		295	340	M20	16	4	M20x40	4	M20x100	4	M20
250		350	395	M20	17	8	M20x45	4	M20x110	4	M20
300		400	445	M20	20	8	M20x45	4	M20x120	4	M20
350		460	505	M20	30	10	M20x45	6	M20x120	4	M20[2)]
400		515	565	M24	32	10	M24x55	–	–	–	–
500		620	670	M24	38	14	M24x55	–	–	–	–
600		725	780	M27	55	14	M27x80	–	–	–	–

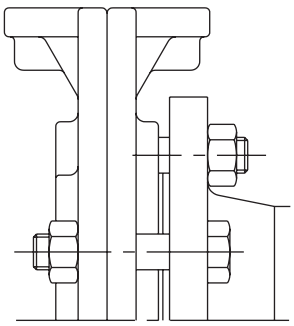

[1)] Schraubenlängen gelten für Vorschweißflansche DIN EN 1092-1, PN 10 und Flachdichtungen DIN EN 1514-1, 3 mm dick. [2)] DN 350 nur bis < 6 bar Betriebsdruck ohne Gegenflansch als Endschieber geeignet. > 6 bar Betriebsdruck mit Gegenflanschring.

Bauformen

Einbauhinweis: Bei Medien mit groben Feststoffanteilen sollte der Schieber möglichst mit stehender Spindel in waagrechte Rohrleitungen eingebaut werden. Hierbei sollte der Schieber mit einer Neigung der Spindel von max. ca. 30° zur Senkrechten angeordnet werden. Ansonsten ist u.a. mit erhöhtem Wartungsaufwand zu rechnen.

DN 50 – 65 DN 80 – 200 DN 250 – 300 DN 350 – 400 DN 500 – 600

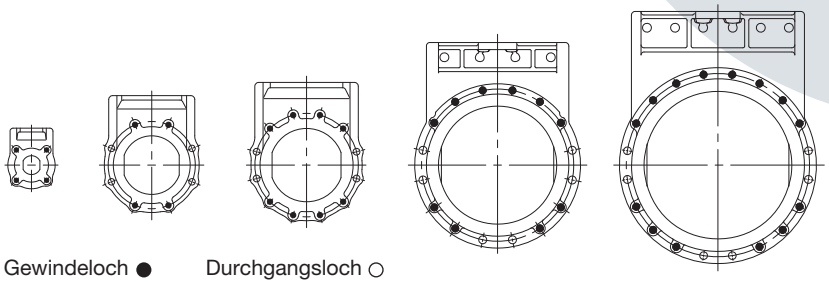

Gewindeloch ● Durchgangsloch ○

ERU K1 Plattenschieber

Aufbau und Werkstoffe auf einen Blick

Materialtechnisch mit bewährten A2-Werkstoffen sowie aufgewertet mit A4 Werkstoffen erhältlich

1. Handrad aus Stahl, EKB-beschichtet
2. Schrauben, Muttern, Unterlegscheiben und Schieberplatte aus korrosionsfestem Edelstahl **A2 oder A4** (im Standard)
3. Spindel und Stehbolzen aus ferritischem Cr-Stahl **(bei** A2 **Ausführung) oder aus A4**
4. Spindelmutter aus Messing
5. Querdichtungsprofil aus Elastomer mit eingelegten Führungsbändern aus PTFE-Sinterbronze zur Reinigung der Schieberplatte
6. Gehäuseteile aus Gusseisen mit Lamellengraphit EN-JL 1040
7. Patentierte, besonders robuste U-Bügel-Dichtung aus vulkanisiertem Elastomer (NBR im Standard oder EPDM) mit Stahlkern
   - DN 50 – DN 350: PN 10
   - DN 400 – DN 600: PN 4 (PN 6 auf Anfrage)
   - < 60°C bei Flüssigkeiten
8. Schutzkorb generell aus A4 nach Unfallverhütungsvorschrift UVV. Folgende Ausführungen sind im Standard mit Schutzkorb ausgerüstet:
   - Ausführung A4 mit Handrad
   - Ausführung A4 vorbereitet für und mit E-Antrieb
   - Ausführung A4 vorbereitet für und mit pneumatischem Antrieb
   - **Die Ausführung A2 kann nach Kundenwunsch ebenfalls mit Schutzkorb aus A4 ausgerüstet werden.**

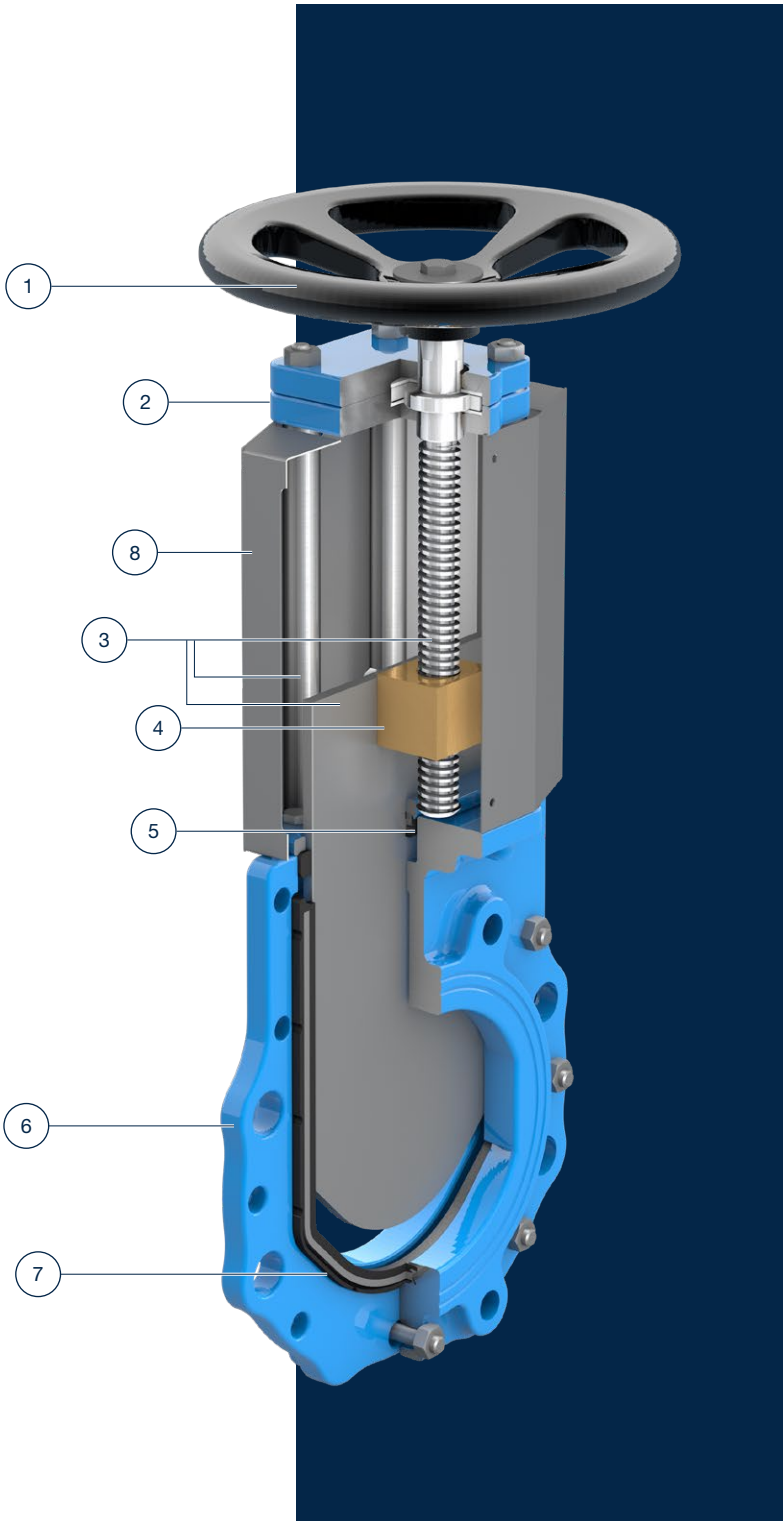

Langlebig, wartungs- und bedienerfreundlich

Aufgrund seiner 250 µm starken Epoxid-Kunststoff-Beschichtung ist der ERHARD ERU K1 besonders korrosionsbeständig. Die patentierte U-Bügel-Dichtung mit Stahlkern gewährleistet eine zuverlässige Abdichtung bei bis zu 10 bar Betriebsüberdruck (je nach Nennweite). Die Querdichtung kann im Bedarfsfall bis DN 300 ohne Ausbau des Schiebers ausgetauscht werden. Dank der gerollten Gewindespindel lässt sich der ERHARD ERU K1 selbst bei maximalem Betriebsdruck leicht betätigen.

Vorteile des ERU K1 im Einsatz

- Als Zwischenflansch oder Endschieber einsetzbar – robuste Konstruktion, Einsatz ohne Reduktion der Druckstufe
- Beidseitig dichtend – hohe Funktionssicherheit in beiden Anströmungsrichtungen, niedrige Drehmomente
- 250 µm starke Epoxid-Kunststoff-Beschichtung für langlebigen Korrosionsschutz gemäß GSK
- Geringe Betätigungsmomente – kleinere Antriebe insbesondere für Pneumatik
- Einfaches Umrüsten von Handrad auf E-Antrieb möglich – Flexibilität auch bei Nutzungsänderung
- Verwendung hochwertigster Werkstoffe entweder aus A2 oder aus aus Chrom-Nickel-Molybdänstahl: Schieberplatte A4:, Stehbolzen, Spindel, Schrauben und Schutzkorb in A4-Qualität für aggressive Medien und Umgebungsluft
- Freier Sohlendurchgang – Festsetzen von Partikeln wird konstruktiv ausgeschlossen
- Austausch der Querdichtung ohne Ausbau des Schiebers aus der Rohrleitung bis DN 300 möglich
- Querdichtung und Betriebsdruck einstellbar – ideale Anpassungen an die Betriebsbedingungen

WISSENSWERT
Definition Medium kommunales, häusliches Abwasser:

Abwasser nach WHG §54:

«Abwasser ist das durch häuslichen, gewerblichen, landwirtschaftlichen oder sonstigen Gebrauch in seinen Eigenschaften veränderte Wasser, und das bei Trockenwetter damit zusammen abfließendes Wasser sowie das von Niederschlägen aus dem Bereich von bebauten oder befestigten Flächen abfließendes Wasser.»

Unsere Abwasserarmaturen aus unserer Preisliste, bzw. wie in unseren Broschüren beschrieben, sind für dieses oben beschriebene Abwasser aus den Haushalten mit entsprechend geeigneten Werkstoffen und Korossionsschutz bis zu einer Temperatur von 60°C ausgerüstet.

Bei abweichender Abwasserdefinition, Einsatz- und Umgebungsverhältnissen und bei besondere Substanzen benötigen wir zur korrekten Ausarbeitung Ihrer Anfrage Ihre spezifische Betriebsbedingungen, die chemische Bezeichnung und die Temperatur.

Belastete Abwässer reagieren unterschiedlich stark auf die Materialien und Beschichtungen. Um die richtige Auswahl zu treffen, unterstützen unsere Vertriebsingenieure gerne bei den Fragen zur Werkstoffeignung und zur Lösungsfindung geeigneter Produkte.

Wichtige Parameter des Mediums zur Auswahl geeigneter Produkte sind:

- Feststoffgehalt
- Ph-Wert
- Temperatur
- Chloridgehalt und sonstiger Gehalt an chemischen, organischen und anorganischen Substanzen

ERU K1 Plattenschieber

Ausführungsvarianten ERU K1 am Beispiel A4



ERHARD ERU K1
mit Elektrodrehantrieb



ERHARD ERU K1
vorbereitet E-Antrieb



ERHARD ERU K1
mit Handrad



ERHARD ERU K1
mit Pneumatikantrieb

Das Baukastensystem des Plattenschiebers ERHARD ERU K1 ermöglicht weitere Ausführungsvarianten:

- Mit angebauten elektrischen Grenztastern zur Anzeige der Endstellungen.
- Mit Abstreifvorrichtung zum Reinigen der Schieberplatte
- Mit Dreieck- oder Fünfeckregelblende oder ohne Regulierblende für Regulierzwecke.
- Mit Pneumatikantrieb und angebautem Steuerventil.
- Mit Pneumatikantrieb und angebautem Stellungsregler.
- Mit Verlängerungen:
  – nichtsteigende Spindelverlängerung
  – Zugspindel und Schubstangenantrieb bei überflutbarer Ausführung
- Mit Anbauteilen:
  – Lagerarm
  – Wandkonsole
  – Säulenständer
  – auskragender Säulenständer
  – aufgebaute Zwischensäule
- Der ERHARD ERU K1 ist auf alle Antriebsvarianten ohne Ausbau aus der Rohrleitung umrüstbar.

Werkstoffgegenüberstellung Ausführung A4 und Ausführung A2:

Bezeichnung	Ausführung A4	Ausführung A2
Schieberplatte	A4 (1.4404)	1.4301
Spindel	A4 (1.4404)	1.4021
Stehbolzen	A4 (1.4404)	1.4057
Schrauben	A4	A2
Handrad	Stahl, EKB	Stahl, EKB
Schutzkorb	A4 (1.4404)	Nicht im Standard, nur auf Kundenwunsch A4 (1.4404)
Korrosionsschutz	EKB 250µm, GSK	EKB 250µm, GSK

Ausführung „A2“ im Standard ohne Schutzkorb

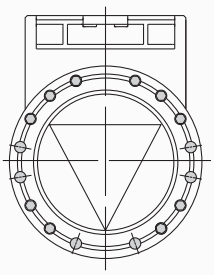

Dreieckregelblende

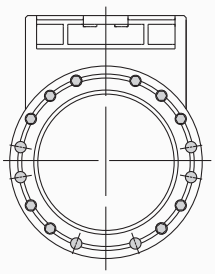

Normalausführung

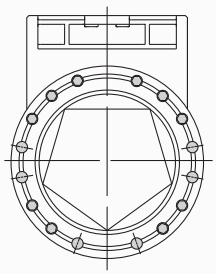

Fünfeckregelblende

Regulierung der Durchflussmenge

Regelblenden werden verwendet, um die Menge des durchströmenden flüssigen oder gasförmigen Mediums zu regulieren. In den meisten Fällen kommt eine Dreieckregelblende zum Einsatz. Sie ermöglicht eine feinere Dosierung im Vergleich zu einer Fünfeckblende oder einer Absperrschieberplatte. Muss eine größere Durchflussmenge eingestellt werden, ist die Fünfeckblende oder die Normalausführung die richtige Lösung.



Steckbrief: Werkstoffe

- Korrosionsschutz der Gehäuseteile: EKB Epoxid-Kunststoff-Beschichtung, Farbton „blau“, nach GSK
- Gehäuseteile: Gusseisen mit Lamellengraphit EN-JL1040
- Schieberplatte: A2 oder nichtrostender Chrom-Nickel-Molybdanstahl A4
- Profildichtung elastisch vorgespannt/nachstellbar: Elastomer/PTFE
- U-Bügeldichtung: Elastomer stahlarmiert
- Spindel und Stehbolzen: ferritischer Cr-Stahl oder Chrom-Nickel-Molybdanstahl A4
- Spindelmutter: Messing
- Schutzkorb aus nichtrostendem Stahlblech aus A4
- Verbindungsteile: A2 oder nichtrostender Stahl A4, DIN-ISO 3506

Alternative Werkstoffe und Ausführungen sind auf Anfrage erhältlich. Sonderfarben werden nach Wunsch angeboten. Optional: Mit Handrad aus Gusseisen, EKB-beschichtet

Schwerer Korrosionsschutz

Alle Gussteile des ERHARD ERU K1 sind mit einer EKB-Beschichtung mit mind. 250µm Schichtdicke gemäß GSK

Explosionsschutz gemäß ATEX

Optional ist eine zusätzliche leitfähige Sonderbeschichtung erhältlich. Die Armatur erfüllt dann die Anforderungen der ATEX-Richtlinien.

ERU K1 Plattenschieber

Antriebsvarianten ERU K1

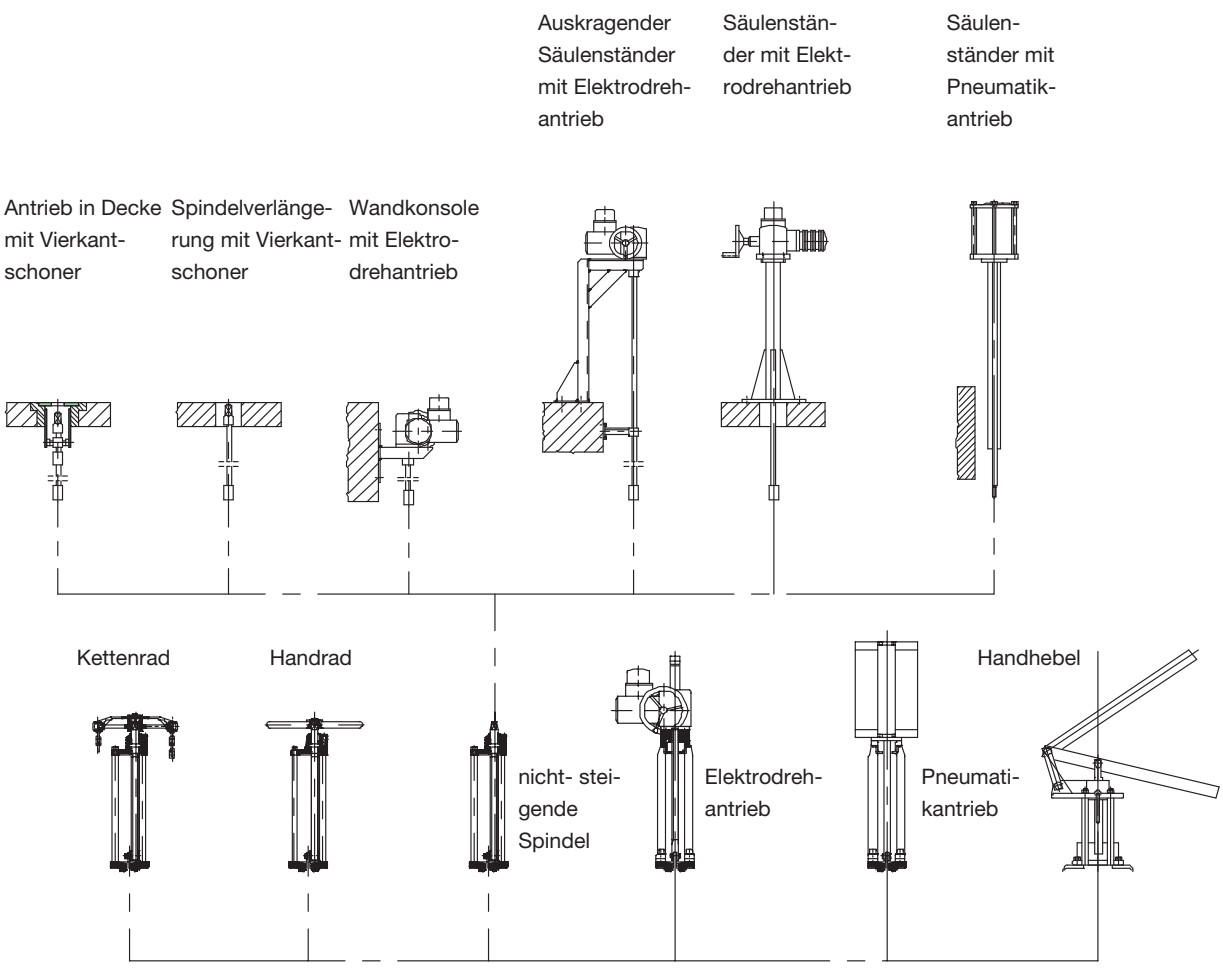

Ausführung mit nichtsteigender Spindel und Handrad Standard ohne Schutzkorb bei Ausführung A2, mit Schutzkorb bei Ausführung A4

Nennweite DN	Baulänge * mm	Bauhöhe H mm	Handrad D mm	Umdreh. pro Hub	Vierkant S mm	Gewicht ca. kg
50	43	319	200	12	14	10
65	46	344	200	16	14	11
80	46	374	200	20	14	13
100	52	415	225	25	17	17
125	56	455	225	31	17	20
150	56	510	250	30	19	26
200	60	616	320	40	19	39
250	68	729	320	50	19	64
300	78	848	400	60	24	93
350	78	926	400	70	24	135
400	102	1023	400	80	24	165
500	127	1277	500	84	27	255
600	154	1455	500	100	27	370

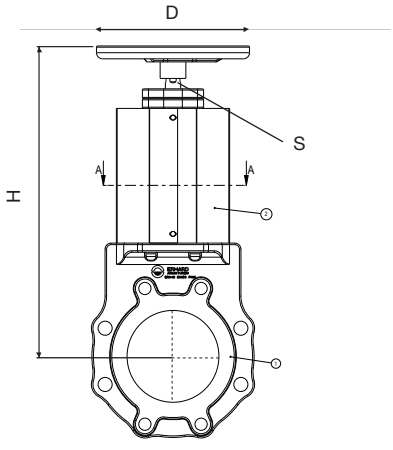

Die Maßtabellen der Ausführungen mit Vierkant und Kettenrad (ohne Schutzkorb) sind auf Anfrage erhältlich.

Ausführung mit Handhebel, Betriebsdruck 2 bar, Standard ohne Schutzkorb

Nennweite	Baulänge	Bauhöhe geschl.	Bauhöhe geöffnet			Gewicht
	*	H1	H2	L1	L2	
DN	mm	mm	mm	mm	mm	ca. kg
50	43	336	568	520	80	10
65	46	370	667	590	90	11
80	46	408	741	650	100	13
100	52	458	889	850	130	17
125	56	510	1025	910	140	21
150	56	564	1204	980	150	29
200	60	690	1754	1137	153	41

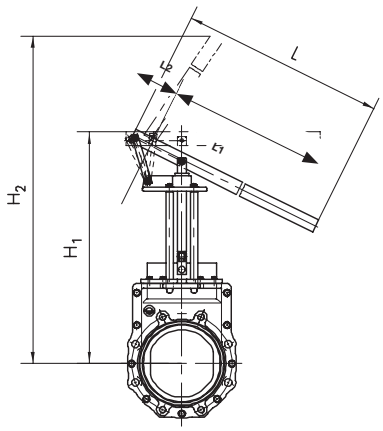

Ausführungen mit Elektrodrehantrieb Ausführung A2 ohne Schutzkorb, Ausführung A4 mit Schutzkorb

Nenn-weite	Bau-länge	Bau-höhe				Hand-rad-Ø	Umdr. pro	Antr.-Typ	Schließzeit in sec. Antr. Drehzahl				Ge-wicht
	*	H1	H2	e1	e2	D	Hub	AUMA	1/min				ca.
DN	mm	mm	mm	mm	mm	mm			22	32	45	63	kg
50	43	649	311	265	249	160	12	SA07.2	34	23	17	12	32
65	46	674	336	265	249	160	16	SA07.2	44	30	22	16	33
80	46	704	366	265	249	160	20	SA07.2	55	38	27	19	35
100	52	737	399	265	249	160	25	SA07.2	68	47	33	24	39
125	56	777	439	265	249	160	31	SA07.2	85	59	42	30	42
150	56	829	491	265	249	160	30	SA07.6	82	56	40	29	48
200	60	929	591	265	249	160	40	SA07.6	109	75	53	38	61
250	68	1050	712	265	249	160	50	SA07.6	136	94	67	48	88
300	78	1241	821	265	249	160	60	SA07.6	164	113	80	57	112
350	78	1328	808	283	254	200	58	SA10.2	158	108	87	55	160
400	102	1428	908	283	254	200	80	SA10.2	218	150	107	76	207
500	127	1738	1118	283	254	200	83	SA10.2	227	156	111	80	285
600	154	2083	1322	389	336	315	100	SA14.2	273	188	133	95	459

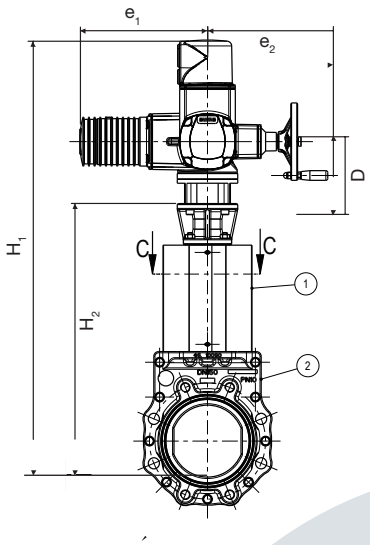

Elektrodrehantriebe können auch um 90° gedreht aufgebaut werden.

Ausführung mit Festo-Copac oder Festo DFPC Pneumatikantrieb, Ausführung A2 ohne Schutzkorb, Ausführung A4 mit Schutzkorb

Nenn-weite	Bau-länge	Bauweise Höhe	Zylinder	Steueranschl.	Zylinderinhalt bei 6 bar	Zylinderdeckel	Gewicht
	*	H	D	d1		E	
DN	mm	mm	mm	DIN ISO228	Nl	mm	ca. kg
50	43	461	80	G 1/4	1,8	108	13
65	46	501	80	G 1/4	2,3	108	14
80	46	550	100	G 1/4	4,4	131	18
100	52	603	100	G 1/4	5,5	131	21
100	52	613	125	G 1/4	8,6	163	22
125	56	668	100	G 1/4	6,9	131	24
125	56	678	125	G 1/4	10,8	163	25
150	56	755	125	G 1/4	12,9	163	31
150	56	755	160	G 1/4	21,2	199	34
200	60	905	160	G 1/4	28,2	199	59
200	60	945	250	G 1/4	68,8	308	61
250	68	1076	160	G 1/4	35,3	199	82
250	68	1116	250	G 1/4	86	308	84
300	78	1235	160	G 1/4	42,3	199	114
300	78	1275	250	G 1/4	103,2	308	116
350	78	1312	250	G 1/4	120,4	308	162
400	102	1462	250	G 1/4	137,6	308	207
500	127	1772	250	G 1/4	172	308	275
600	154	2083	320	G 1/4	337,8	378	470

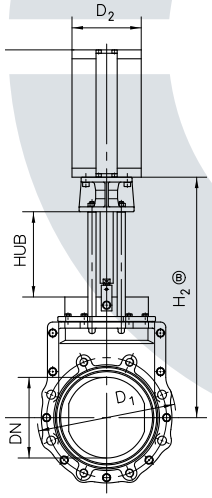

*nach DIN EN558, Reihe 20

Kraftkolbenantrieb

Erforderliche Steuerdrücke für Kraftkolbenantriebe Festo Copac, oder Festo DFPC

Nennweite DN	Zylinder Festo Druchmesser	Betriebsdrücke (bar)		
		4.0	6.0	10.0
50	80	3	3	4
65	80	3	3	4
80	100	4	4	5
100	100	3,5	5	5
100	125	3	4	5
125	100	3,5	5	5
125	125	3	4	5
150	125	4	6	7
150	160	2	4	5
200	160	4	5	8
200	250	2	3	5
250	160	6	7	8
250	250	3	4	5
300	160	5	6	8
300	250	3	4	5
350	250	3	4	5
400	250	5		
500	250	5		
600	320	5		

Luftverbrauch bei 6 bar Steuerdruck (theoretische Werte) in [Nl] Kraftkolbenantriebe Festo Copac oder Festo DFPC

Nennweite DN	Zylinder-Druchmesser	Öffnen	Schließen
50	80	1,65	1,75
65	80	2,15	2,275
80	100	4,24	4,4
100	100	5,3	5,5
100	125	8	8,6
125	100	6,65	6,625
125	125	10	10,75
150	125	12,9	12
150	160	20,3	21,15
200	160	27	28,2
200	250	67	68,8
250	160	33,8	35,3
250	250	83,8	86
300	160	40,5	42,3
300	250	100,5	103,2
350	250	117,3	120,4
400	250	134	137,6
500	250	167,5	172
600	320	332,4	337,8

Vorgleich Festo Antrieb ERHARD ERU K1

	Festo Copac	Festo DFPC Standard	Festo DFPC ERHARD
Kolbenstange	A4	A2	A4
Gewindebolzen	Keine	Außen in A2	Außen in A4
Anschlüsse	Identisch	Identisch	Identisch
Nenndurchmesser & Luftverbrauch	Identisch	Identisch	Identisch
Namur-Schnittstelle	Vorhanden	Keine	Angebaut
Näherungsschalter	Vorbereitet	Keine	Vorbereitet
L-Steckverbinder für Luftanschluss	Ohne	Ohne	Mit

Antriebszeiten Elektro-Drehantrieb

ERHARD ERU K1 Plattenschieber mit aufgebautem Elektro-Drehantrieb Fabrikat AUMA

Nennweite DN	Baulänge mm	Hub mm	max bar	UMD/ Hub	Typ Antrieb	eingestelltes Drehmoment		Schließ-Öffnungszeit in Sekunden bei Drehzahlen des Drehantriebs 1/min								
						auf	zu	5,6	8	11	16	221	32	452	63	90
50	43	50	10	13	SA07.2	30	25	134	94	68	47	34	23	17	12	8
65	46	65	10	16	SA07.2	30	25	174	121	88	61	44	30	22	16	11
80	46	80	10	20	SA07.2	30	25	214	150	109	75	55	38	27	19	13
100	52	100	10	25	SA07.2	30	25	268	188	136	94	68	47	33	24	16
125	56	125	10	31	SA07.2	30	25	335	234	170	117	85	59	42	30	20
150	56	150	10	30	SA07.6	60	55	321	225	164	113	82	56	40	29	20
200	60	200	10	40	SA07.6	60	55	429	300	218	150	109	75	53	38	26
250	68	250	10	50	SA07.6	60	55	536	375	273	188	136	94	67	48	33
300	78	300	10	60	SA07.6	60	55	643	450	327	225	164	113	80	57	40

Spindelgewinde TR20X4-LH DN 50-DN 125 / TR24X5-LH DN 150-DN 300
Drehmomentbereich Antriebstyp SA07.1-A: min. 10 NM / max. 30 NM
Drehmomentbereich Antriebstyp SA07.5-A: min. 20 NM / max. 60 NM
ERHARD ERU K1 Plattenschieber werden in Schließ- und Öffnungsrichtung wegabhängig geschaltet
[1] Vorzugsreihe für Regelantriebe, [2] Vorzugsreihe für Normantriebe

ERHARD ERU K1 Plattenschieber mit aufgebautem Elektro-Drehantrieb Fabrikat AUMA

Nennweite DN	Baulänge mm	Hub mm	max bar	UMD/ Hub	Typ Antrieb	eingestelltes Drehmoment		Schließ-Öffnungszeit in Sekunden bei Drehzahlen des Drehantriebs 1/min								
						auf	zu	5,6	8	11	16	221	32	452	63	90
350	78	350	10	58	SA10.2	120	110	621	435	316	217	158	108	77	55	38
400	102	400	4	80	SA10.2	120	110	857	600	436	300	218	150	107	76	53
500	127	500	4	83	SA10.2	120	110	893	625	455	313	227	156	111	80	55
600	154	600	4	100	SA14.2	160	150	1072	750	546	375	273	188	133	95	67

Spindelgewinde TR36X6-LH DN 350 / TR28X5-LH DN 400 / TR30X6-LH DN 500 / TR36X6-LH DN 600
Drehmomentbereich Antriebstyp SA10.1-A: min. 40 NM / max. 120 NM
Drehmomentbereich Antriebstyp SA14.1-A: min. 100 NM / max. 250 NM
[1] 45 UMD/Min. bei Normantrieb, [2] 22 UMD/Min. bei Regelantrieb

KV-Werte

DN 80 PN 10

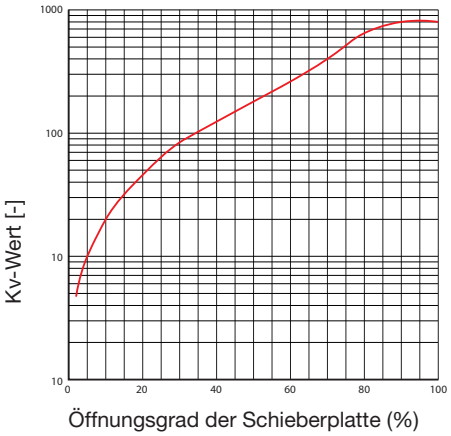

DN 100 PN 10

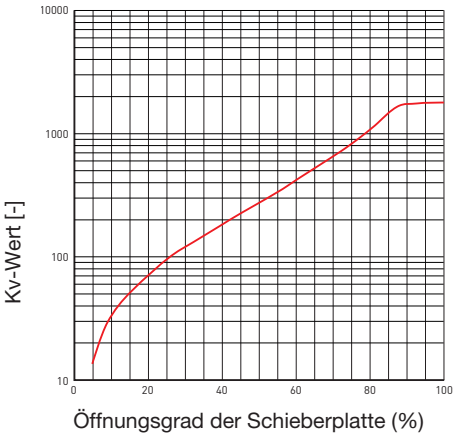

DN 125 PN 10

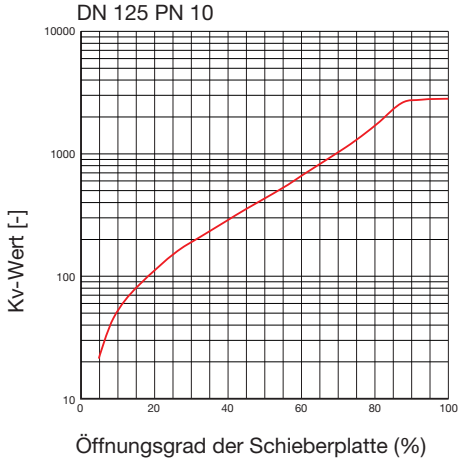

DN 150 PN 10

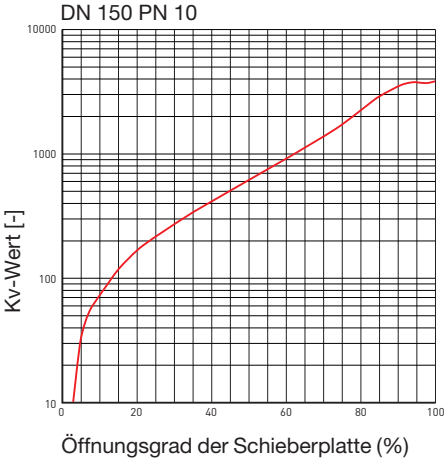

DN 200 PN 10

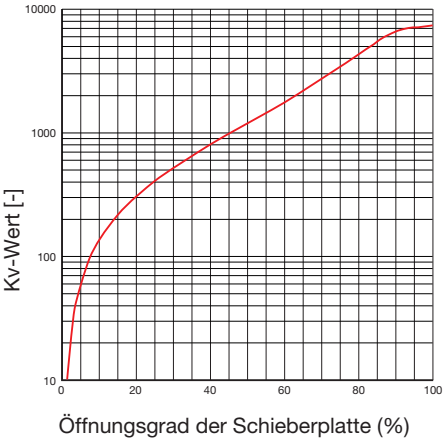

DN 250 PN 10

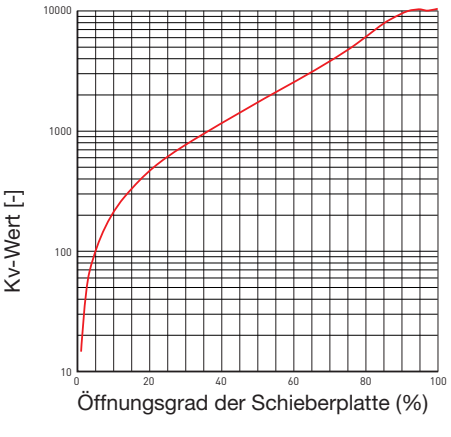

DN 300 PN 10

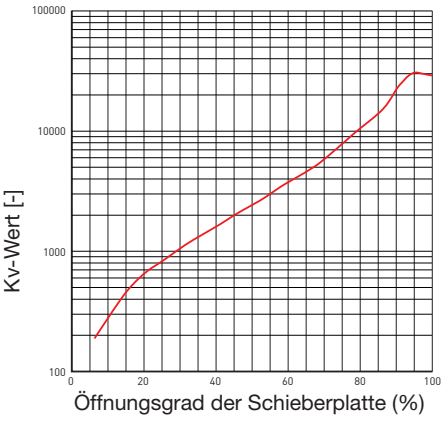

DN 350 PN 10

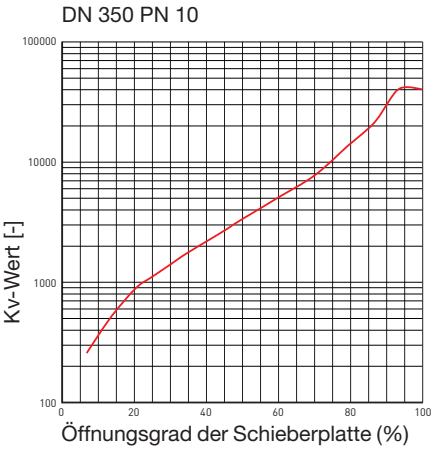

DN 400 PN 10

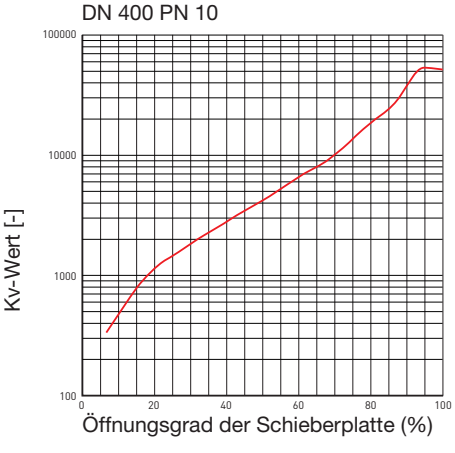

DN 500 PN 10

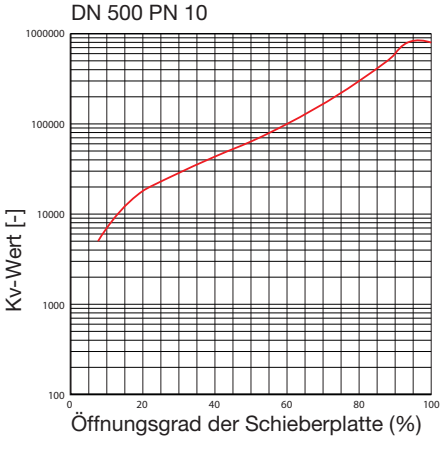

DN 600 PN 10

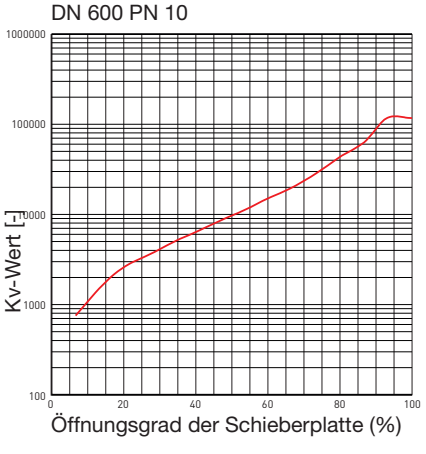

Immer an Ihrer Seite - der Service von ERHARD

Der Anspruch von ERHARD ist es, Ihnen einen schnellen und perfekten Service zu bieten. Die schnelle Reaktion und die kompetente Bearbeitung Ihres Serviceanliegens führt zu kürzeren Stillstandzeiten und einem konstant sicheren Betrieb Ihrer Anlage. Dabei kann ERHARD auf Experten in vielen Fachbereichen zurückgreifen und Ihnen so die individuell passende Lösung bieten – oftmals weit über die normale Lebensdauer einer Armatur hinaus.

Kunden, die sich für Armaturen von ERHARD entschieden haben, können auf über 150 Jahre Erfahrung vertrauen. Sicherheit, Kompetenz und Langlebigkeit zeichnen die Produkte und die Arbeit von ERHARD aus.

Planung und Konzeption

Die individuelle Beratung durch erfahrene Ingenieure und Techniker beginnt schon in der Projektphase. So entstehen im Dialog mit den Kunden optimale Lösungen, egal ob mit Serienprodukten oder durch spezielle Sonderanfertigungen. Gerade diese „maßgeschneiderten“ Pakete sind der Grund, weshalb ERHARD Produkte besonders häufig bei schwierigen Anwendungen und Einbausituationen zum Einsatz kommen.

Für Materialtests, projektspezifische Untersuchungen sowie zur Prüfung und Analyse von Werkstoffen und Bauteilen steht zudem ein eigenes Versuchszentrum bei ERHARD zur Verfügung.

Serviceleistungen vor Ort

Hunderte von Serviceeinsätzen jährlich machen ERHARD zum erfahrenen Servicepartner vor Ort. Der Kundenwunsch steht dabei im Vordergrund: Von Schulungen und Beratungen vor Ort über Inspektion, Wartung, Revision und Instandsetzung bis hin zu Inbetriebnahmen übernimmt ERHARD alle Serviceleistungen rund um die Armatur. Das geschulte Personal verhindert Inbetriebnahmeschäden. Kleinere Instandsetzungen, wie z.B. das Erneuern eines Kugellagers im Getriebe oder die Demontage eines Antriebs sind durch ERHARD Spezialwerkzeuge bereits bei Montageeinsätzen vor Ort jederzeit möglich. ERHARD wartet Ihre Anlage genau in den individuellen Intervallen, die von Einsatzort und Umgebungseinflüssen der Armatur vorgegeben werden. Diese gezielten Wartungen beugen Schadensfälle vor und minimieren Ihre Ausfallkosten. Darüber hinaus ermöglichen Ihnen Wartungsverträge eine optimale Kostenkalkulation und Budgetgestaltung und geben Ihnen Planungssicherheit.



ERHARD



Nachhaltige Aufbereitung für eine reine Umwelt

Plattenschieber

ERU K1

DN 50 bis 600, PN 4-10

Weich dichtende Plattenschieber wie der ERHARD ERU K1 mit voll ausgeprägtem Flansch gehören zu den meistverwendeten Armaturen, nicht nur im Abwasserbereich.

Der ERU K1 ist bereits hunderttausendfach bewährt im Einsatz und sorgt zuverlässig für eine nachhaltige Aufbereitung von Abwasser in Wasser und damit für eine reine Umwelt.

Breites Anwendungsspektrum

Der ERHARD ERU K1 wird in den verschiedensten Bereichen zur Absperrung und Regulierung von Flüssigkeiten, Feststoffen und Luft verwendet und kommt in den vielfältigsten Bereichen, wie z. B. Kläranlagen, chemische Industriebetriebe oder häusliches Abwasser zum Einsatz. Durch den vollausgeprägten Flansch ist der ERU K1 optimal als Endarmatur einsetzbar.

Hochwertige Materialien

Bewegliche Teile, wie Spindel und Schieberlatte sind aus hochwertigem nichtrostendem Stahl. Für die Ausführungen mit Handrad und vorbereitet für fremdenergiegesteuerte Antriebe ist ein Schutzkorb aus A4 zur Unfallverhütung gemäß UVV im Standard.

Außenliegendes Spindelgewinde

Das außenliegende Spindelgewinde des ERHARD ERU K1 ist nicht dem strömenden Medium in Berührung, damit werden mineralische Ablagerungen vermieden. Bei überflutbarer Ausführung ist der ERHARD ERU K1 optional mit steigender Spindel und Spindelverlängerung erhältlich

quality as tradition.

www.erhard.de

ERHARD

ERU K1

Plattenschieber



Baukastenprinzip

Zahlreiche Antriebsoptionen

- Umbau von Handrad auf E-Antrieb
- Anbau von Grenztaster
- Einsatz von Regelblenden



Außenliegendes Spindelgewinde

Optimale Hygiene

- Spindel nicht mit dem Medium in Berührung
- Vermeidung von Ablagerungen
- Hohe Oberflächengüte durch gerolltes Gewinde



Hochwertige Materialien

Optimaler Korrosionsschutz

- EKB-Beschichtung gemäß GSK
- Bewegliche Teile aus hochwertigem nichtrostendem Stahl
- Schutzkorb aus A4

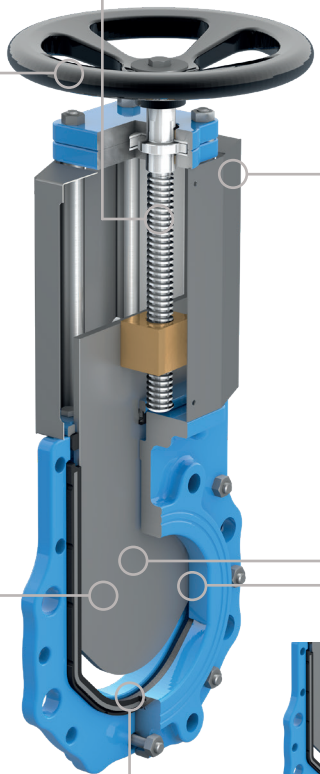

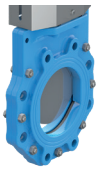

Freier Durchgang

Minimaler Druckverlust

- Molchbar
- Feststoffe bleiben nicht haftenhaften
- Freier Sohlendurchgang

Vollausgeprägter Flansch

Einfache Montage

- Als Endarmatur bis Nenndruck einsetzbar
- Flanschbohrungen nach EN 1092-2 / PN10
- Kurze Baulänge gemäß EN558 / Serie 20



Patentierte Dichtung

Einsatztemperatur bis 60°

- Patentierte, besonders robuste U-Bügel-Dichtung aus vulkanisiertem Elastomer (NBR im Standard oder EPDM) mit Stahlkern
- Querdichtung einstellbar dadurch geringe Betätigungsmomente

Beidseitig dichtend

Hohe Funktionssicherheit

- Für hohe Druckstufen bis 10 bar geeignet (bis DN350)
- Obere Querdichtung einstellbar
- Austausch ohne Ausbau des Schiebers möglich (bis DN300)

Scannen Sie den QR-Code und entdecken Sie das Produkt in AR

quality as tradition.

www.erhard.de

ERHARD GmbH
Postfach 1280 | Meeboldstraße 22 | D-89522 Heidenheim
+49 7321 320-0 +49 7321 320-491 info@erhard.de
www.erhard.de

PBR_EH1800_ERU_K1_260127_DE
Änderungen vorbehalten.